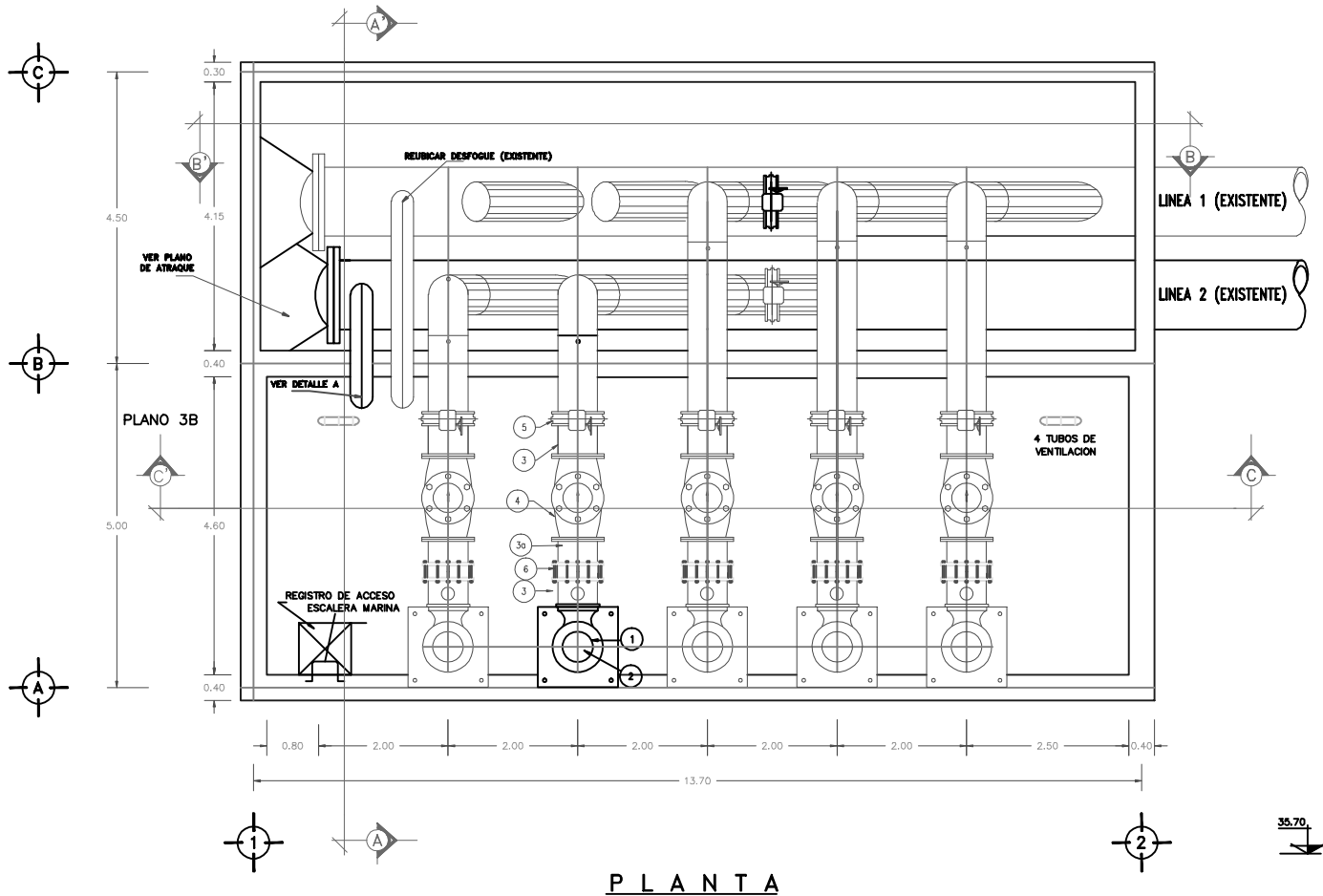


## P L A N T A

ESCALA 1 : 50

Acot. en m.

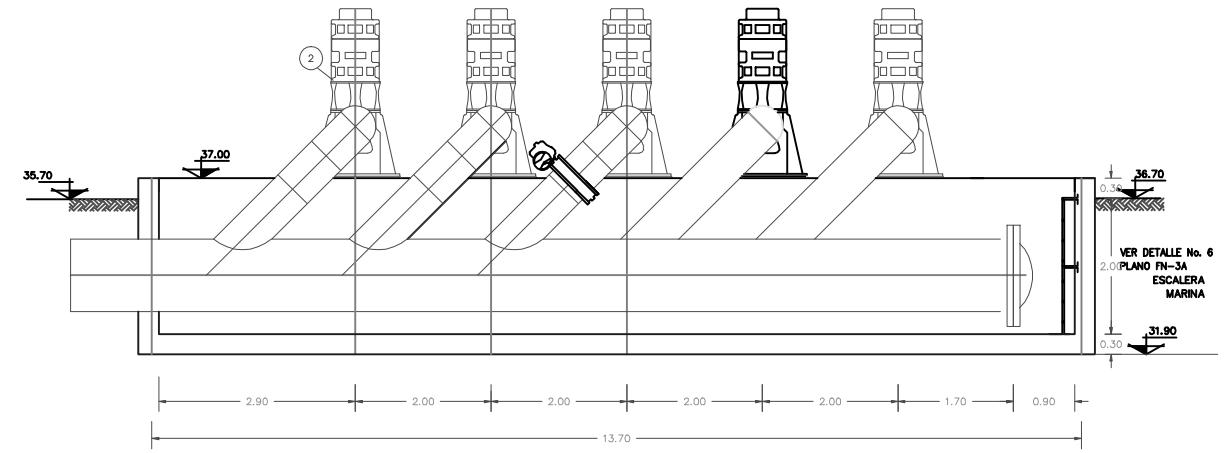


## BOMBAS DE AGUA CRUDA
## C O R T E B – B

Acot. en m. ESC. 1:50

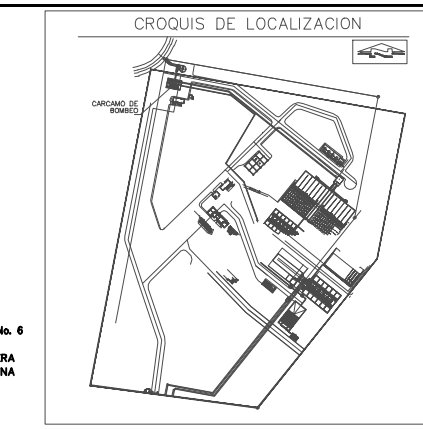


| LISTA DE MATERIALES | | |
|---|---|---|
| REBOMBEO DE AGUA FILTRADA | | |
| D E S C R I P C I O N | UNIDAD | CANTIDAD |
| BOMBAS Y FONTANERIA: | | |
| BOMBA CENTRIFUGA VERTICAL TIPO TURBINA PARA UN GASTO DE DISEÑO DE 500 L.P.S. Y UNA CARGA DINAMICA TOTAL DE 45 MCA. A 720 RPM, PARA CARCAMO DE 7.00 M DE PROFUNDIDAD, CUERPO DE TAZONES DE FIERRO FUNDIDO, IMPULSORES DE BRONCE, COLADOR CANASTA GALVANIZADO, COLUMNA DE 20", LUBRICACION POR MEDIO DE AGUA, CABEZAL DE DESCARGA DE 24 1/2" x 24" CON BRIDA EN LA DESCARGA Y CAMPANA DE SUCCION. | PZA | 1 |
| MOTOR ELECTRICO VERTICAL DE INDUCCION, TIPO JAULA DE ARDILLA, FLECHA HUECA A PRUEBA DE GOTEO WP-1, AISLAMIENTO CLASE F, DE 400 HP, 8 POLOS, 440 VOLTS, 3 FASES, 60 HZ, SERVICIO CONTINUO. | PZA | 1 |

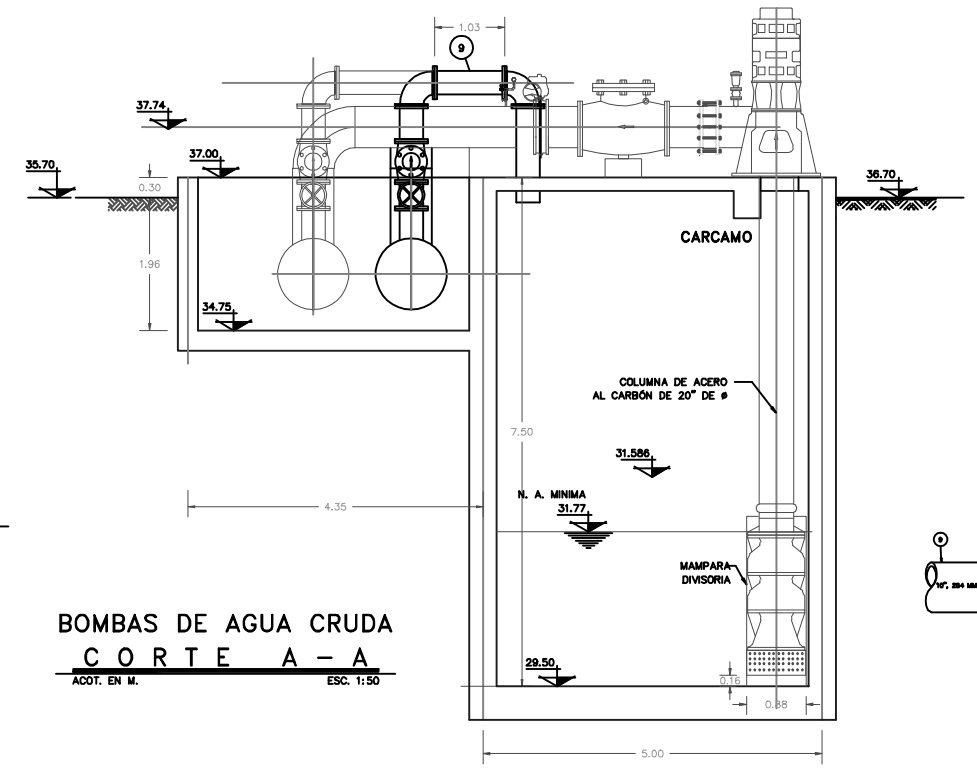


## BOMBAS DE AGUA CRUDA
## C O R T E A – A

ACOT. EN M. ESC. 1:50

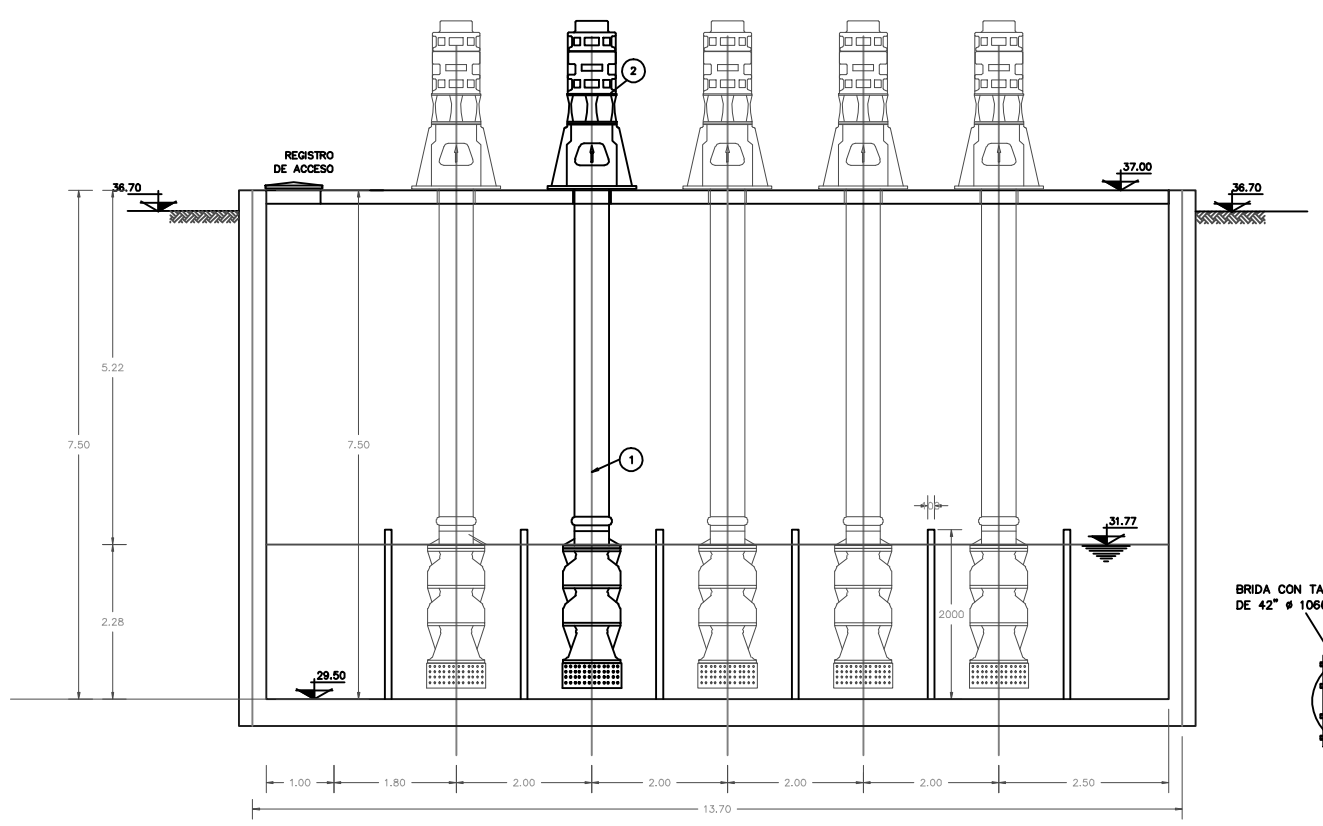


## BOMBAS DE AGUA CRUDA
## C O R T E B – B

Acot. en m. ESC. 1:50

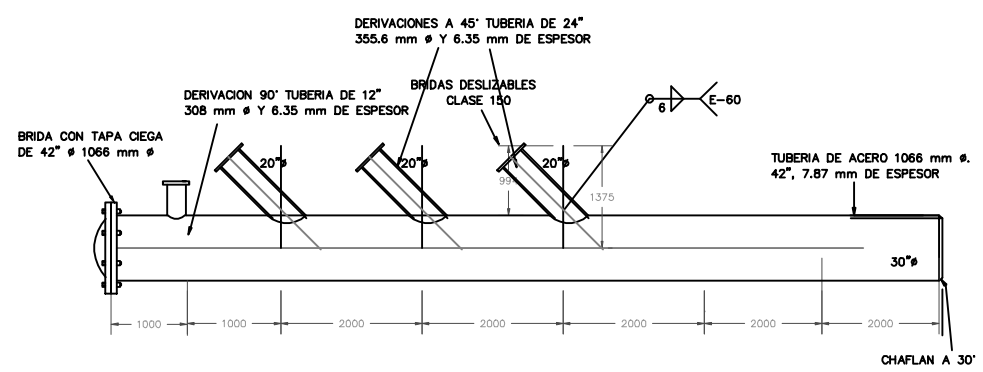


## DETALLE DEL MULTIPLE LINEA 2

Acot. en mm. S/E

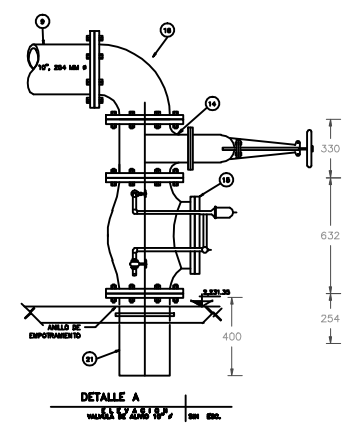


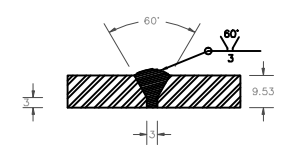


## DETALLE DE SOLDADURA EN CONEXION SOLDABLE

Acot. en cm. S/E

### NOTAS

- LAS ACOTACIONES ESTAN DADAS EN MILIMETROS EXCEPTO LAS INDICADAS EN OTRA UNIDAD.
- LOS NIVELES EN METROS, REFERIDOS AL BANCO DEL NIVEL DE TERRENO NATURAL .
- LA OPERACION DEL SISTEMA DE BOMBEO PARA CUBRIR EL GASTO DE DISEÑO SERA CON CUATRO EQUIPOS DE BOMBEO.
- TODAS LAS TUBERIAS SOLDABLES Y PIEZAS ESPECIALES DE ACERO DEBERAN SER INSTALADAS POR PERSONAL CALIFICADO, Y DE ACUERDO A LAS NORMAS APLICABLES DE ASME, ANSI, AWS Y ASTM.
- TODAS LAS TUBERIAS Y PIEZAS ESPECIALES DEBERAN DE TENER UNA PREPARACION SUPERFICIAL CON CAPA DE PRIMARIO DE EPOXICO CATALIZADO (RP–6) DE 2 MILS, CON LIMPIEZA PREVIA POR MEDIO DE CHORRO DE ARENA Y POSTERIORMENTE UN ACABADO, TAMBIEN A BASE DE EPOXICO CATALIZADO (2 CAPAS DE 1.5 MILS C/U) RA–21 INTERIOR Y EXTERIORMENTE, DE ACUERDO A NORMA 4.132.01 DE PEMEX.
- COMO COMPLEMENTO DE ESTE PLANO SE ENCUENTRA EL PLANO RPT–FN3B.
- LAS BRIDAS SERAN ANSI B–16.5 CLASE 150, MATERIAL ASTM A181–61T CLASE II, DESLIZABLES DE CARA REALZADA.
- LOS TORNILLOS PARA LAS JUNTAS BRIDADAS SERAN ASTM A–193–62T CLASE A.
- LAS PIEZAS ESPECIALES SOLDABLES SERAN DE ACERO ASTM A234 GRADO B Y DIMENSIONES SEGUN NORMA ANSI B16.9

JUNTA MUNICIPAL DE AGUA POTABLE Y ALCANTARLLADO DE MAZATLAN, SINALOA

GERENCIA DE PLANEACION FISICA

MAZATLAN, SINALOA. SISTEMA DE AGUA POTABLE
PLANTA POTABILIZADORA LOS HORCONES
MECANICO
SUMINISTRO E INSTALACION DE BOMBA TIPO VERTICAL DE 3 PASOS DE 500 L.P.S PARA 45 M DE COLUMNA

APROBÓ: ARQ. JUAN ADOLFO AVILA FLORES
CONFORME: ARQ. ADRIAN AVALOS BENITEZ

MAZATLAN, SIN ENERO 2020 | Escalas Indicadas

DEPARTAMENTO DE PROYECTOS ESPECIALES

LEVANTO: _____ PROYECTO: ING. JOSE LUIS DIAZ MORENO

DP. CAD: ING. JOSE LUIS DIAZ MORENO REVISO: ING. ANA MARIA LAMARQUE RAMIREZ