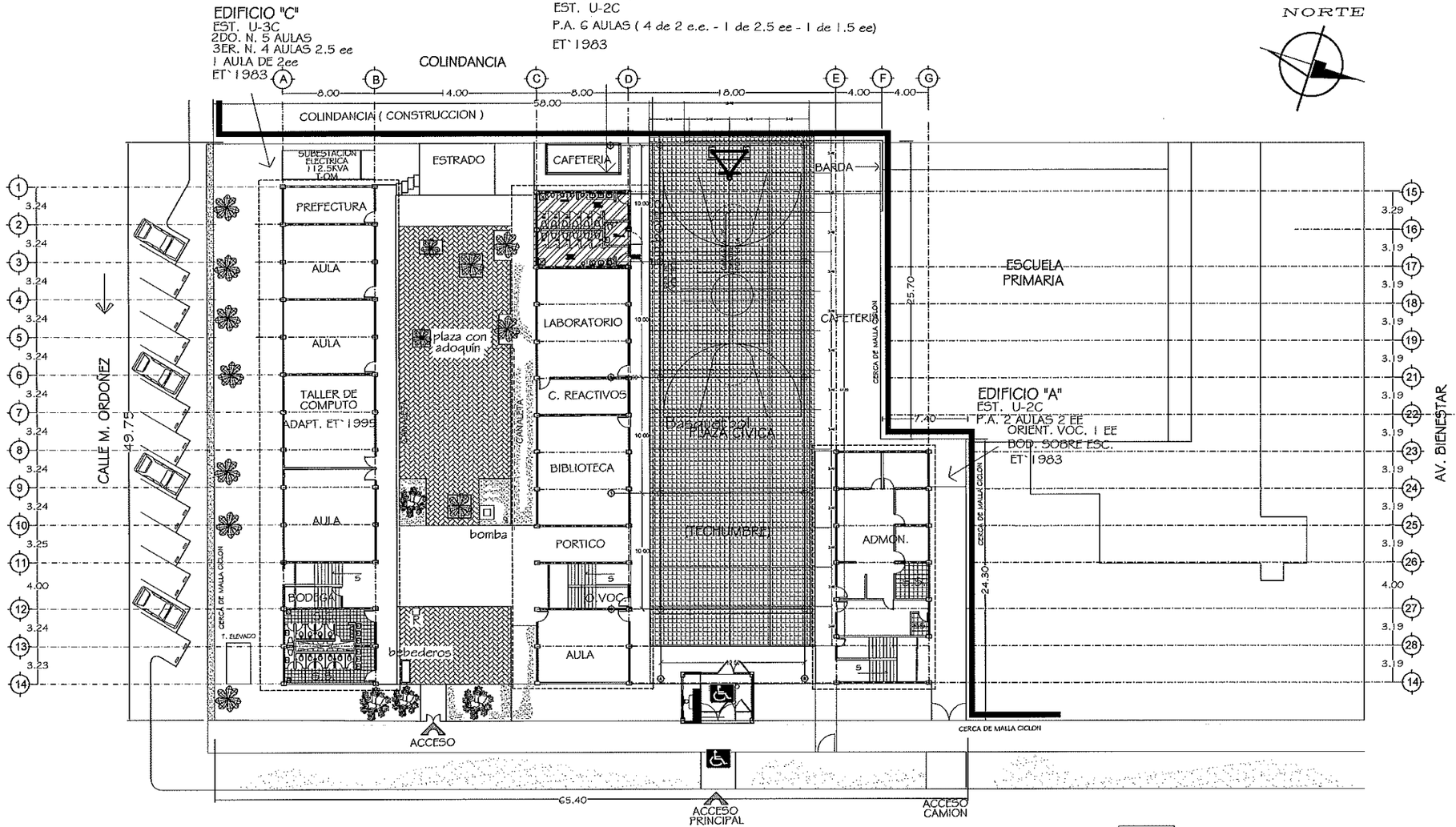

ETAPA 2026:
REHABILITACION DE PLAZA CIVICA Y PINTURA EN TECHUMBRE METALICA

INSTITUTO SINALOENSE DE LA INFRAESTRUCTURA FISICA EDUCATIVA
Dirección de Planeación y Programación

Proyecto Autorizado de la Obra No. 260066
PGO. No. 26301 por el Departamento de Proyectos y Certificación.

Fecha y Firma de autorización

ETAPA 2026

DIRECTOR GENERAL: ARQ. HUGO ECHAVE MENESES
DIRECTOR DE INFRAESTRUCTURA: ING. JOAQUIN O. MURRIETA CASTRO
DIRECTOR DE PLANEACION: ARQ. CINDY M. ROSALES ORNELAS

SINALOA GOBIERNO DEL ESTADO

ISIFE INSTITUTO SINALOENSE DE LA INFRAESTRUCTURA FÍSICA EDUCATIVA

NOMBRE DE PLANTEL: COBAES 54
UBICACIÓN: LOS MOCHIS AHOME
CCT: 25ECB0054D

JEFE DE PROYECTOS: ARQ. ELSA A. BARRAZA SALAZAR
ELABORÓ:
ELABORACIÓN: S/F
MODIFICACIÓN: ABRIL 2026

PROYECTO:
PLANOS: PLANO DE CONJUNTO

CO-01
01 | 01
S/ESC

RDPP-01.03

ARCHIVO: DIRECCION DE PLANEACION Y PROGRAMACION
RETENCION: DOS AÑOS
VERSION: 02

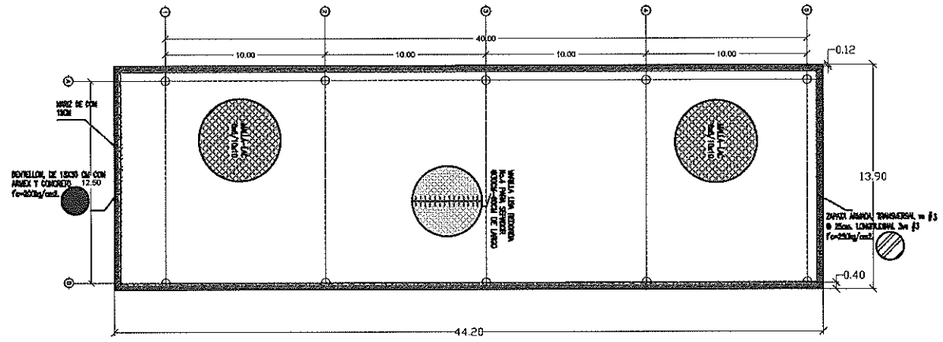

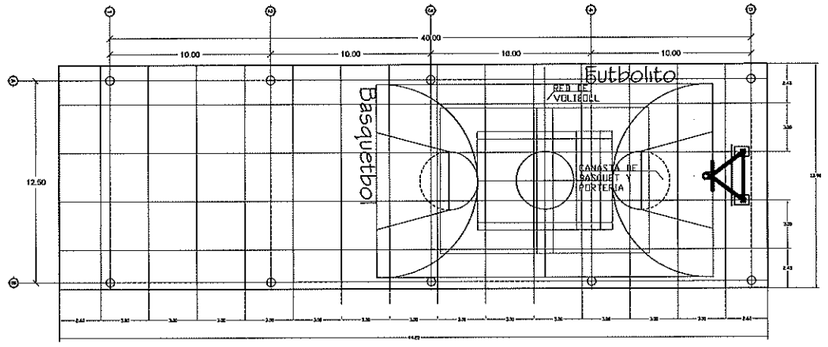

MALLA-LAC
6-6/10-10

LOSA DE CONCRETO
10cm. f'c=150kg/cm2

VARILLA LISA REDONDA
No.4 PARA SEPADOR
@30CM-60CM DE LARGO

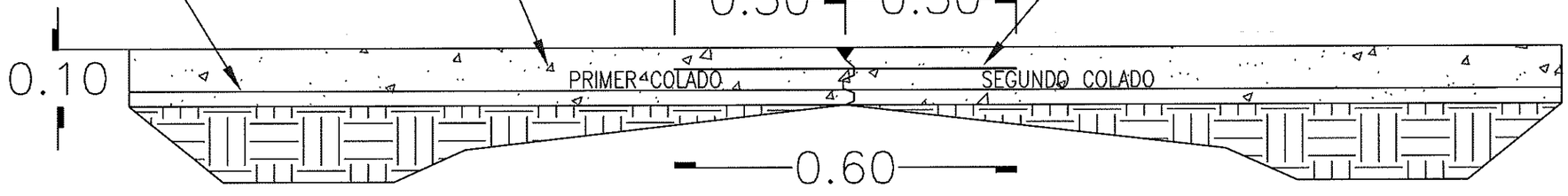

INSTITUTO SINALOENSE DE LA INFRAESTRUCTURA
FISICA EDUCATIVA
Dirección de Planeación y Programación

Proyecto Autorizado de la Obra No. 260066
PGO. No. 26301 por el Departamento de Proyectos y Certificación.

Fecha y Firma de autorización

DIRECTOR GENERAL:
ARQ. HUGO ECHAVE MENESES
DIRECTOR DE INFRAESTRUCTURA:
ING. JOAQUIN O. MURRIETA CASTRO
DIRECTOR DE PLANEACION:
ARQ. CINDY M. ROSALES ORNELAS

SINALOA
GOBIERNO DEL ESTADO

ISIFE INSTITUTO SINALOENSE DE LA INFRAESTRUCTURA FÍSICA EDUCATIVA

NOMBRE DE PLANTEL:
COBAES 54

UBICACIÓN: LOS MOCHIS AHOME
CCT: 25ECB0054D

JEFE DE PROYECTOS:
ARQ. ELSA A. BARRAZA SALAZAR
ELABORÓ:

PROYECTO:
PLANOS:
PLANO DE DETALLES
DE CANCHA DE USOS MULTIPLES

CO-01
01 01
S/ESC

ELABORACIÓN: S/F
MODIFICACIÓN: ABRIL 2026

RDPP-01.03

ARCHIVO: DIRECCION DE PLANEACION Y PROGRAMACION
RETENCION: DOS AÑOS
VERSION: 02

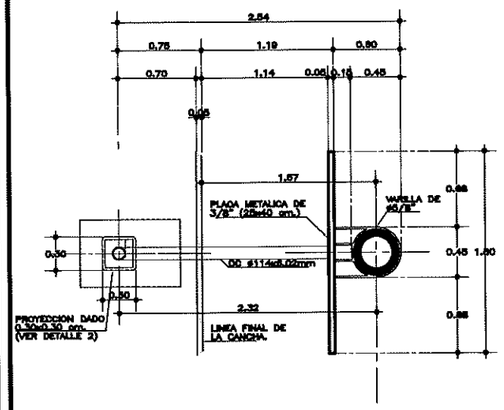

PLANTA
TABLERO Y MARCO METALICO PARA PORTERIA

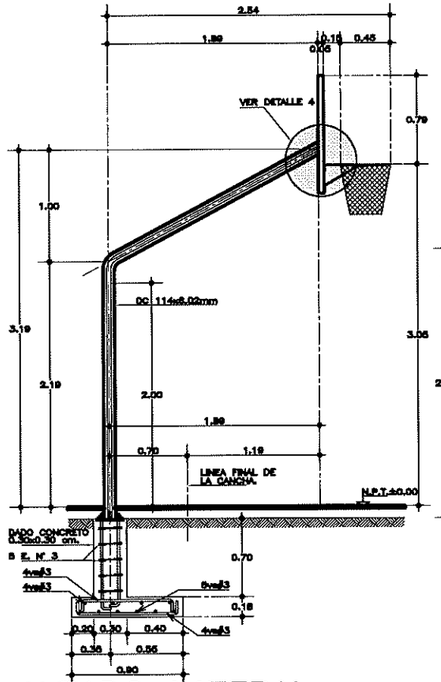

ALZADO LATERAL



ALZADO LATERAL DE POSTE

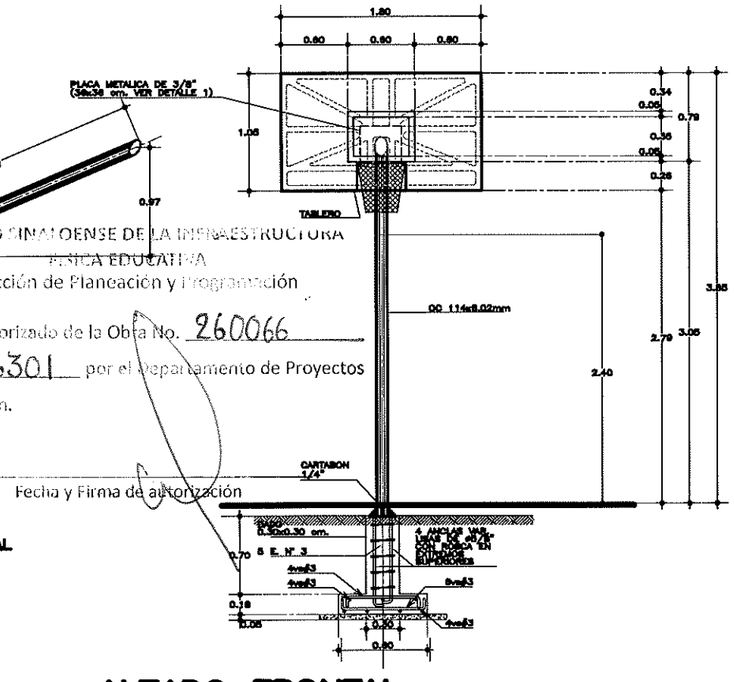

ALZADO FRONTAL

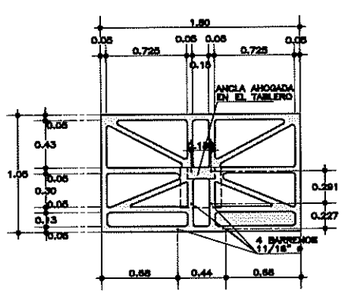

ALZADO POSTERIOR
TABLERO COMERCIAL

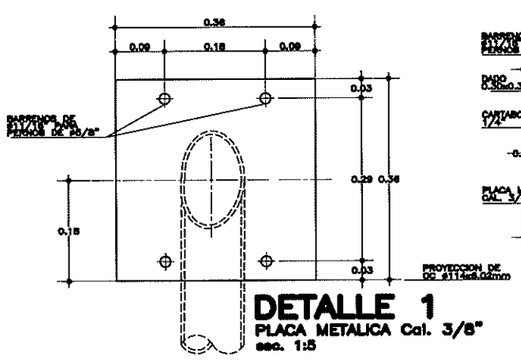

DETALLE 1
PLACA METALICA Cal. 3/8"
esc. 1:5

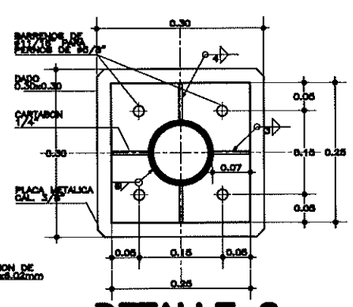

DETALLE 2
PLACA METALICA Cal. 3/8"
esc. 1:5

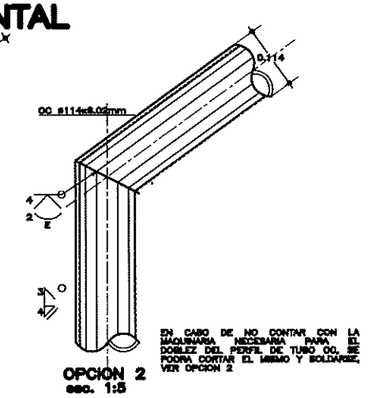

OPCION 2
esc. 1:5

DETALLE 4
esc. 1:2.5 cotas en mm.

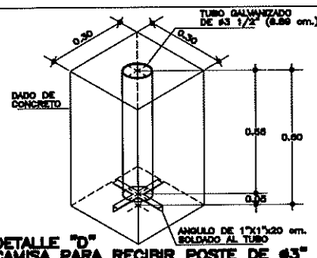

DETALLE "D"
CAMISA PARA RECIBIR POSTE DE ø3"
esc. 1:5

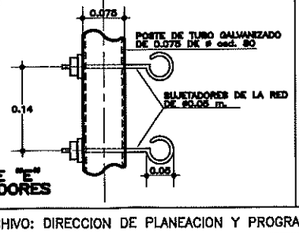

DETALLE "E"
SUJETADORES
esc. 1:5

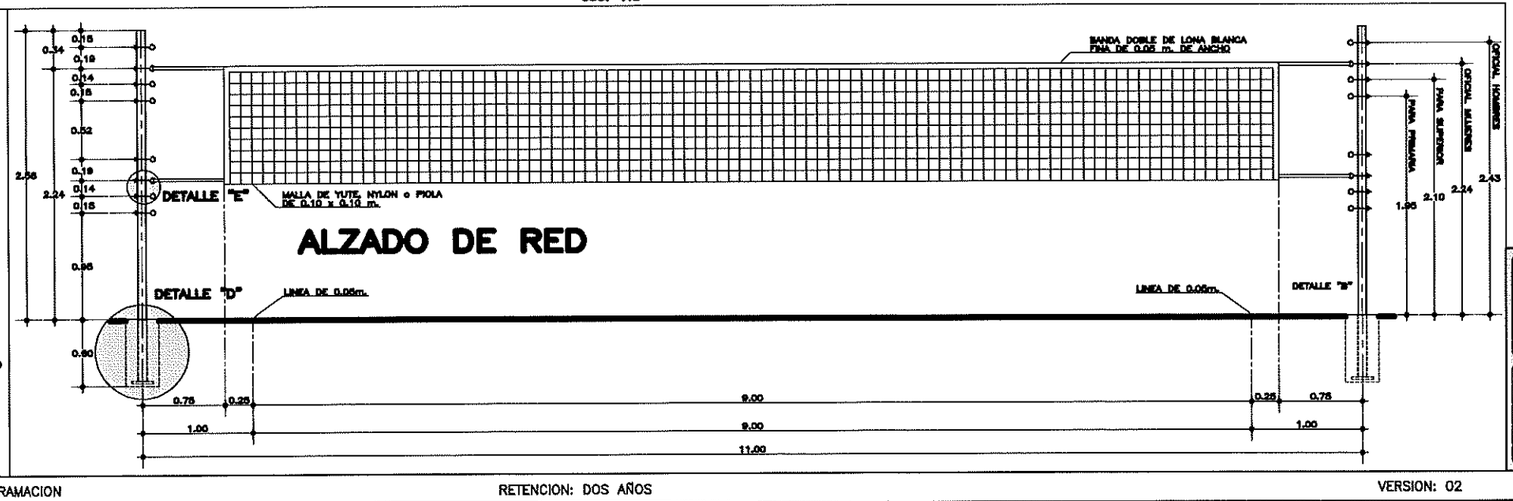

ALZADO DE RED

INSTITUTO SINALOENSE DE LA INFRAESTRUCTURA FISICA EDUCATIVA
Dirección de Planeación y Programación
Proyecto Autorizado de la Obra No. 260066
PGO. No. 26301 por el Departamento de Proyectos y Certificación.
Fecha y Firma de autorización

ESPECIFICACIONES GENERALES

TABLEROS PARA PORTERIA (COMERCIAL).
A BASE DE TUBOS METALICOS DE 1.80 x 1.05 m., CON UNA FRANJA HORIZONTAL DE 0.15 cm. ANCHO EN EL CENTRO, CON LA SOLDADURA NECESARIA PARA FORMAR UN MARCO DE 5 cm. PEGADO A LA ORILLA EXTERIOR DE LA FRANJA Y UNIDO AL PERFIL PRINCIPAL A LAS LINEAS FINALES, MEDIANTE SOLDADURA DE LA MISMA FRANJA, EL CUAL TENDRA UN TRASLAPE DE 5 cm. EN CADA ESQUINA. EL TABLERO DEBERA DE TENER 4 ANCLAS HUNDIDAS EN EL TABLERO, UNA EN CADA ESQUINA, LAS CUALES SE DEBERAN DE COLOCAR A 0.05 cm. DE LA ORILLA EXTERIOR DEL TABLERO Y A 0.05 cm. DE LA ORILLA INTERIOR DE LA FRANJA, PARA QUE QUEDEN DENTRO DE LA MISMA. EL TABLERO DEBERA DE TENER UN ESPESOR DE 0.05 cm. Y SERA FABRICADO DE FIBRA DE VIDRIO, COLOR BLANCO, CONFORME A LA FORMA QUE SE INDICA EN EL PLANO.

SOPORTE PARA RED VOLIBOL. SERA DE TUBO GALVANIZADO CED. 80 DE 3" (7.62 cm.) DE DIAMETRO Y 2.10 m. DE LONGITUD, COLOCADOS A UN 1 m. DE LAS LINEAS LATERALES Y A 3.05 m. DE LA LINEA DE FONDO, ENTERRADOS A UNA PROFUNDIDAD DE 0.60 m. EMBEBIDOS EN UNA BASE DE CONCRETO, EN FORMA DE CUBO DE 0.30 x 0.30 x 0.30 m. CON UNA PLACA DE 0.30 x 0.30 m. DE LAMINA DE 3/8" EN LA PARTE SUPERIOR, LA CUAL TENDRA UN ORIFICIO EN EL CENTRO PARA COLOCAR UN SOPORTE DE 5/8" DE DIAMETRO, EL CUAL SERVIRA PARA SOSTENER LA RED. EL ORIFICIO DEBERA ESTAR EN LA LINEA EXACTA DE LOS SOPORTES PERPENDICULAR HACIA EL CENTRO DE LA CANCHA.

MARCO METALICO PARA PORTERIA.
ELABORADO A BASE DE TUBOS METALICOS OD #114x6.02mm (VER DETALLES EN PLANO COMPLEMENTARIO) A TODOS LOS ELEMENTOS DE LA ESTRUCTURA, PERFECTAMENTE LIMPIOS Y DESENGRASADOS DE LOS CUAL UNA VEZ DE PRUEBA PINTADA CON ESMALTE DE ESMALTE COLOR AMARILLO CORAL MARCA DE ACUERDO A TIPO DE LA ESTRUCTURA DE DISEÑO CON LAMINA DE REFUERZO DE SOLDADURA AGUANTADO BASE SOLDADA APLICADA CON PISTOLA DE AIRE, EN COLOR BLANCO EMA.

NOTAS GENERALES

- EL CONCRETO EN ZAPATA Y DADO SERA f'c=200 Kg/cm2.
- TODOS LOS ACEROS DEL ARMADO GRADO SERA DE 2/4" (5mm).
- EL RECUBRIMIENTO LIBRE EN ZAPATA SERA DE 4cm.
- EL ACERO DE REFUERZO EN ZAPATA, DADO Y ANCLAS SERA CON UN fy=4200 Kg/cm2.
- EL ACERO DE PLACAS Y CANALES SERA A-36, fy=2530 Kg/cm2.
- PARA SOLDADURA EMPLEAR ELECTRODOS DEL GRUPO E-6010
- ACOTACIONES EN METROS.
- [illegible] BAJO LA ZAPATA UNA PLANILLA DE CONCRETO f'c=100 Kg/cm2 DE 5cm. DE [illegible]
- EL [illegible] DEBE SER [illegible] DE LA ESTRUCTURA [illegible] DEBERA [illegible] DE LA ESTRUCTURA A UNA ALTURA DE 1.50 m. SOBRE EL N.T.N.

DIRECTOR GENERAL:	ARQ. HUGO ECHAVE MENESES
DIRECTOR DE INFRAESTRUCTURA:	ING. JOAQUIN O. MURRIETA CASTRO
DIRECTOR DE PLANEACION:	ARQ. CINDY M. ROSALES ORNELAS

SINALOA GOBIERNO DEL ESTADO

ISIFE INSTITUTO SINALOENSE DE LA INFRAESTRUCTURA FISICA EDUCATIVA

NOMBRE DE PLANTEL: COBAES 54
UBICACIÓN: LOS MOCHIS AHOME
CCT: 25ECB0054D

JEFE DE PROYECTOS:	ARQ. ELSA A. BARRAZA SALAZAR
ELABORÓ:	
ELABORACIÓN:	S/F
MODIFICACIÓN:	ABRIL 2026
PROYECTO:	
PLANOS:	CANCHA MULTIPLE POSTES Y PORTERIA CON TABLERO

CO-01 | 01 | 01 | S/ESC

RDPP-01.03

ARCHIVO: DIRECCION DE PLANEACION Y PROGRAMACION
RETENCION: DOS AÑOS
VERSION: 02

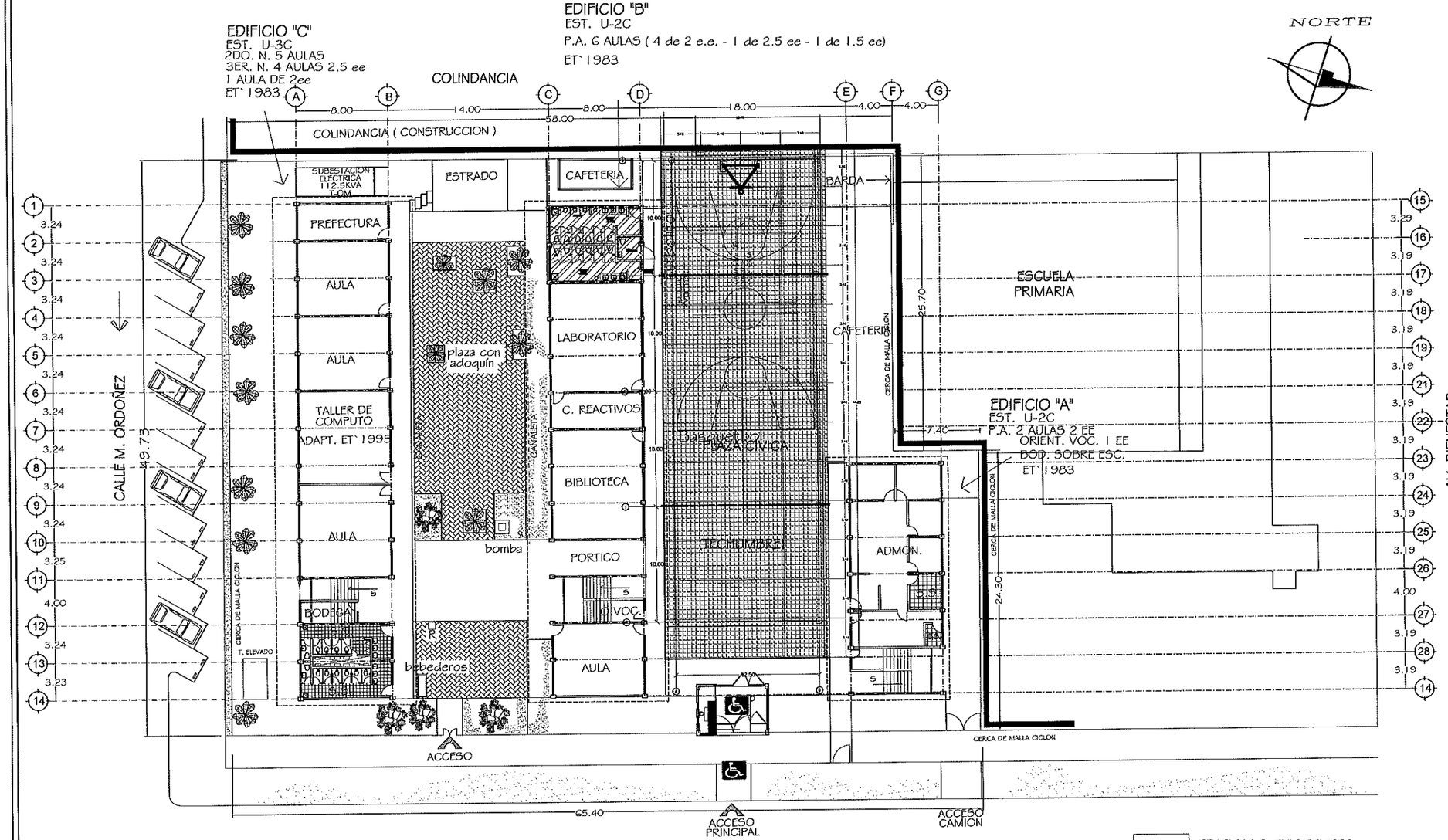

INSTITUTO SINALOENSE DE LA INFRAESTRUCTURA FISICA EDUCATIVA
Dirección de Planeación y Programación

Proyecto Autorizado de la Obra No. 260066
PGO. No. 26301 por el Departamento de Proyectos y Certificación.

Fecha y Firma de autorización

DIRECTOR GENERAL: ARQ. HUGO ECHAVE MENESES
DIRECTOR DE INFRAESTRUCTURA: ING. JOAQUIN O. MURRIETA CASTRO
DIRECTOR DE PLANEACION: ARQ. CINDY M. ROSALES ORNELAS

SINALOA GOBIERNO DEL ESTADO

ISIFE INSTITUTO SINALOENSE DE LA INFRAESTRUCTURA FISICA EDUCATIVA

NOMBRE DE PLANTEL: COBAES 54
UBICACIÓN: LOS MOCHIS AHOME
CCT: 25ECB0054D

JEFE DE PROYECTOS: ARQ. ELSA A. BARRAZA SALAZAR
ELABORÓ:
ELABORACIÓN: S/F
MODIFICACIÓN: ABRIL 2026

PROYECTO:
PLANOS: PLANO DE CONJUNTO ESPACIOS Y PLUVIALES

CO-01
01 | 01
S/ESC

RDPP-01.03

ARCHIVO: DIRECCION DE PLANEACION Y PROGRAMACION
RETENCION: DOS AÑOS
VERSION: 02

INSTITUTO SINALOENSE DE LA INFRAESTRUCTURA FÍSICA EDUCATIVA
DIRECCIÓN DE PLANEACIÓN Y PROGRAMACIÓN
DEPARTAMENTO DE COSTOS

REHABILITACION DE PLAZA CIVICA Y PINTURA EN TECHUMBRE METALICA EN COBAES NUM.54 PROFR. JESUS LLAMAS RAMIREZ UBICADO EN LOS MOCHIS, MPIO. DE AHOME, ESTADO DE SINALOA. C.C.T.: 25ECB0054D.

Núm de presupuesto: PLO6044
Fecha de propuesta: 13/mar./2026
Página: 1/1

Presupuesto

Clave	Descripción	Unidad	Cantidad	Precio unitario	Total:
	PLAZA CIVICA				**1,032,308.90**
	ANDADORES Y RAMPAS				**10,499.37**
	TECHUMBRE METALICA				**174,579.59**
	SUBTOTAL DEL PRESUPUESTO				**1,217,387.86**
	IVA (16.00%)				**194,782.06**
	IMPORTE TOTAL DEL PRESUPUESTO				**1,412,169.92**

ELABORO: ING. CARMEN VALENZUELA
DEPTO DE COSTOS

ING. ADOLFO CABANILLAS CHAVEZ
JEFE DEL DEPTO. DE COSTOS

INSTITUTO SINALOENSE DE LA INFRAESTRUCTURA FÍSICA EDUCATIVA
DIRECCIÓN DE PLANEACIÓN Y PROGRAMACIÓN
DEPARTAMENTO DE COSTOS

REHABILITACION DE PLAZA CIVICA Y PINTURA EN TECHUMBRE METALICA EN COBAES NUM.54 PROFR. JESUS LLAMAS RAMIREZ UBICADO EN LOS MOCHIS, MPIO. DE AHOME, ESTADO DE SINALOA. C.C.T.: 25ECB0054D.

Núm de presupuesto: PLO6044
Fecha de propuesta: 13/mar./2026

Presupuesto

Clave	Descripción	Unidad	Cantidad
	PLAZA CIVICA		
	PRELIMINARES		
84089	DEMOLICION DE PISOS DE CONCRETO DE 10 CM. DE ESPESOR Y F'C=150KG/CM2 PARA MESA DE BASCULE ANALITICA INDEPENDIENTE, INC. MANO DE OBRA Y HERRAMIENTA.	M2	796.10
45360	RETIRO DE TABLERO Y POSTE DE BASQUETBALL A BASE DE ESTRUCTURA METÁLICA SIN RECUPERACIÓN, INCLUYE: EQUIPO DE CORTE PARA MATERIAL METÁLICO MANO DE OBRA, MATERIAL, HERRAMIENTA, EQUIPO.	PZA	2.00
11061	LIMPIA, TRAZO Y NIVELACION DEL TERRENO (AREA DE EDIFICIOS). INCLUYE MATERIAL, MANO DE OBRA Y HERRAMIENTA.	M2	796.10
	IMPORTE DE PRELIMINARES		
	ALBAÑILERIA		
31200	REFUERZO CON MALLA ELECTROSOLDADA 66-1010 EN PISOS, INCLUYE, MANO DE OBRA Y HERRAMIENTA, SUMINISTRO Y COLOCACION.	M2	796.10
31220	PISO CONCRETO F'C=150KG/CM2 10CM.ESPESOR ACABADO PULIDO O RAYA CON BROCHA DE PELO: LOSAS 3.06X2M. JUNTAS FRIAS ACABADO C/VOLT. INCLUYE, MANO DE OBRA Y HERRAMIENTA, CIMBRA DE FRONTERA.	M2	796.10
31245	SUMINISTRO Y COLOCACION DE JUNTA DE CONTRACCION DE PVC DE 2" EN LOSA DE CONCRETO INCLUYE: HERRAMIENTA, EQUIPO Y TOO LO NECESARIO PARA SU CORRECTA EJECUCIÓN	PZA	136.00
84009	SUMINISTRO Y COLOCACION DE VARILLA LISA 3/8" P/SEPARADOR	ML	445.00
31296	REGISTRO ELECTRICO 60X60X80CM.CON TABIQUE RECOCIDO, MORTERO CEMENTO-ARENA 1:4, CONCRETO F'C=100KG/CM2, CON TAPA DE LAMINA Y FONDO DE ARENA. INCLUYE MANO DE OBRA Y HERRAMIENTA, SOLDADURA LAMINA No 18.	PZA	2.00
	IMPORTE DE ALBAÑILERIA		
	INSTALACIONES		
80029	SUMINISTRO Y TENDIDO DE TUBO SANITARIO PVC 8", INCL. TRAZO, EXCAVACION, RELLENO Y COMPACT.	ML	40.00
41017	SUMINISTRO Y COLOCACION DE REJILLA DE 1.20 X 0.30 MTS. DE ANGULAR DE 1", SOLERA DE 1" Y REJA DE ACERO TIPO "GOTICO". INCL.PINTURA ANTICORROSIVA, MATERIAL Y MANO DE OBRA.	PZA	4.00
	IMPORTE DE INSTALACIONES		
	ADHERIDOS		
34056	PINTURA ESMALTE EN LINEAS DE CANCHA BASQUETBOL 0.05M DE ANCHO TRABAJO TERMINADO. INCLUYE MANO DE OBRA Y HERRAMIENTA. TRAZO LIMPIEZA Y PREPARACION DE LA SUPERFICIE.	ML	293.06
90070	SUMINISTRO Y COLOCACIÓN DE TUBO METÁLICO DE 2 1/2" DE DIAMETRO CED.30 CON PINTURA ANTICORROSIVA COLOR BLANCO PARA RED DE VOLEYBALL INCLUYE:GANCHOS CON RONDANA Y TUERCA HEXAGONAL,INCLUYE: CASQUILLO DE TUBO MECÁNICO 3" AHOGADO EN FIRME (50 CMS) HERRAMIENTA,EQUIPO Y TODO LO NECESARIO PARA SU CORRECTA EJECUCIÓN.	PZA	2.00

ELABORO: ING. CARMEN VALENZUELA
DEPTO DE COSTOS

ING. ADOLFO CABANILLAS CHAVEZ
JEFE DEL DEPTO. DE COSTOS

REHABILITACION DE PLAZA CIVICA Y PINTURA EN TECHUMBRE METALICA EN COBAES NUM.54 PROFR. JESUS LLAMAS RAMIREZ UBICADO EN LOS MOCHIS, MPIO. DE AHOME, ESTADO DE SINALOA. C.C.T.: 25ECB0054D.

Presupuesto

Clave	Descripción	Unidad	Cantidad
34027	SUMINISTRO Y APLICACION DE PINTURA ESMALTE ALQUIDALICA EN COLUMNAS EN CAJON DE POLIN, INCLUYE: TODO LO NECESARIO PARA SU CORRECTA EJECUCION.	ML	10.00
00005	SUMINISTRO Y COLOCACION DE TABLERO DE BASQUETBOL Y PREPARACION, INCLUYE: TODO LO NECESARIO PARA SU CORRECTA EJECUCION.	PZA	2.00
	IMPORTE DE ADHERIDOS		
	HERRERIA		
43136	POSTE METALICO A BASE DE DOS PERFILES 4MT-10 PARA SOPORTAR TRABE P/TABLERO DE CANCHA DE BASQUET, ALTURA SEGUN PLANO	PZA	2.00
43135	TRABE METALICA A BASE DE DOS PERFILES 4MT-10 PARA SOPORTAR TABLERO DE CANCHA DE BASQUETBOL, LONGITUD SEGUN PLANO	PZA	2.00
	IMPORTE DE HERRERIA		
	IMPORTE DE PLAZA CIVICA		
	ANDADORES Y RAMPAS		
	PRELIMINARES		
11001	DEMOLICION DE PISOS DE CONCRETO SIMPLE, INCLUYE ACARREO DE ESCOMBRO FUERA DE LA OBRA DEL MATERIAL NO UTILIZABLE.	M2	6.00
	IMPORTE DE PRELIMINARES		
	ALBAÑILERIA		
84818	FABRICACION DE BANQUETA (RAMPA-ACCESO VEHICULAR) DE CONCRETO F'C= 200 KG/CM2, ACABADO ESCOBILLADO, INCLUYE: DENTELLON DE 15 X 20 CMS.	M2	9.00
	IMPORTE DE ALBAÑILERIA		
	IMPORTE DE ANDADORES Y RAMPAS		
	TECHUMBRE METALICA		
	PINTURA		
34025	PINTURA ESMALTE ALKIDAL EN ESTRUCTURA METALICA "HM", "U2", "A70C/L", "T71", "T73", "T80", "T84" Y "A84L" TRABAJO TERMINADO, PROYECCION DE CUBIERTA. INCLUYE MANO DE OBRA Y HERRAMIENTA.	M2	500.00
	IMPORTE DE PINTURA		
	INSTALACIONES ELECTRICAS		
51599	SUMINISTRO Y COLOCACIÓN DE LAMPARA COLGANTE UFO LED 200 W POTENCIA AJUSTABLE, 26000 LUMENES INCLUYE:CINTA AISLANTE, CADENA PARA SUJETAR MATERIAL, ANDAMIOS, MATERIAL, MANO DE OBRA, HERRAMIENTA, EQUIPO.	PZA	6.00
51586	SUMINISTRO E INSTALACIÓN DE CADENA TIPO VICTOR PARA COLGANTEAR LUMINARIAS,INCLUYE: MATERIALES, MANO DE OBRA, HERRAMIENTA, EQUIPO.	PZA	6.00
51033	SUMINISTRO E INSTALACION DE APAGADOR SENCILLO 10 A 127V, INCLUYE: TODO LO NECESARIO PARA SU CORRECTA EJECUCION.	PZA	1.00
51002	SALIDA DE ALUMBRADO O CONTACTO C/CAJA DE LAMINA Y TUBO DE FO.P. G INCLUYE TODO LO NECESARIO P SU BUEN FUNCIONAMIENTO.	SAL	6.00

INSTITUTO SINALOENSE DE LA INFRAESTRUCTURA FÍSICA EDUCATIVA
DIRECCIÓN DE PLANEACIÓN Y PROGRAMACIÓN
DEPARTAMENTO DE COSTOS

REHABILITACION DE PLAZA CIVICA Y PINTURA EN TECHUMBRE METALICA EN COBAES NUM.54 PROFR. JESUS LLAMAS RAMIREZ UBICADO EN LOS MOCHIS, MPIO. DE AHOME, ESTADO DE SINALOA. C.C.T.: 25ECB0054D.

Núm de presupuesto: PLO6044

Fecha de propuesta: 13/mar./2026

Presupuesto

Clave	Descripción	Unidad	Cantidad
	IMPORTE DE INSTALACIONES ELECTRICAS		
	IMPORTE DE TECHUMBRE METALICA		
	IVA (16.00%)		

ELABORO: ING. CARMEN VALENZUELA
DEPTO DE COSTOS

ING. ADOLFO CABANILLAS CHAVEZ
JEFE DEL DEPTO. DE COSTOS

INSTITUTO SINALOENSE DE LA INFRAESTRUCTURA FÍSICA EDUCATIVA
DIRECCIÓN DE PLANEACIÓN Y PROGRAMACIÓN
DEPARTAMENTO DE COSTOS

REHABILITACION DE VITROPISO EN AULA DE COMPUTO EN COBAES NUM. 117 UBICADO EN MOCHIS (EJIDO LOS MOCHIS), MPIO. DE AHOME, ESTADO DE SINALOA. C.C.T.: 25ECB0079M.

Núm de presupuesto: PLO6031
Fecha de propuesta: 11/mar./2026
Página: 1/1

Presupuesto

Clave	Descripción	Unidad	Cantidad	Precio unitario	Total:
	VITROPISO EN AULA DE COMPUTO				**149,938.97**
	SUBTOTAL DEL PRESUPUESTO				**149,938.97**
	IVA (16.00%)				**23,990.24**
	IMPORTE TOTAL DEL PRESUPUESTO				**173,929.21**

ELABORO: ING. CARMEN VALENZUELA
DEPTO DE COSTOS

ING. ADOLFO CABANILLAS CHAVEZ
JEFE DEL DEPTO. DE COSTOS

INSTITUTO SINALOENSE DE LA INFRAESTRUCTURA FÍSICA EDUCATIVA
DIRECCIÓN DE PLANEACIÓN Y PROGRAMACIÓN
DEPARTAMENTO DE COSTOS

REHABILITACION DE VITROPISO EN AULA DE COMPUTO EN COBAES NUM. 117 UBICADO EN MOCHIS (EJIDO LOS MOCHIS), MPIO. DE AHOME, ESTADO DE SINALOA. C.C.T.: 25ECB0079M.

Núm de presupuesto: PLO6031
Fecha de propuesta: 11/mar./2026

Presupuesto

Clave	Descripción	Unidad	Cantidad
	VITROPISO EN AULA DE COMPUTO		
	PRELIMINARES		
89627	LEVANTAR PISO DE MOSAICO, INC. RETIRO DE MATERIAL FUERA DE OBRA, TRABAJO TERMINADO.	M2	64.80
11008	DEMOLICION DE PISOS DE CONCRETO ARMADO C/VAR. O MALLA INCLUYE ACARREO DE ESCOMBRO, FUERA DE LA OBRA DEL MATERIAL NO UTILIZABLE.	M2	64.80
11003	DEMOLICION DE CIMIENTOS DE CONCRETO ARMADO, INCLUYE ACARREO DE ESCOMBRO FUERA DE LA OBRA DEL MATERIAL NO UTILIZABLE.	M3	2.92
	IMPORTE DE PRELIMINARES		
	ALBAÑILERIA		
11132	SUMINISTRO DE MATERIAL INERTE PARA RELLENO, COMPACTADO CON EQUIPO Y AGUA EN CAPAS DE 20CM ESPESOR. INCLUYE ACARREO DENTRO DE LA OBRA, MANO DE OBRA Y HERRAMIENTA, MEDIR COMPACTADO.	M3	12.96
31200	REFUERZO CON MALLA ELECTROSOLDADA 66-1010 EN PISOS, INCLUYE, MANO DE OBRA Y HERRAMIENTA, SUMINISTRO Y COLOCACION.	M2	64.80
31211	FIRME DE CONCRETO F'C=150 KG/CM2 DE 10 CM. DE ESPESOR INCLUYE MANO DE OBRA, HERRAMIENTA, CIMBRA, NIVELACION Y COMPACTACION.	M2	64.80
85075	SUM. Y COL. DE VITROPISO INTERCERAMIC 40x40 MODELO METALLIC II ALUMINUM , ASENTADO CON PEGAVITRO INCL. PREPARACION DE SUP. RECORTES, BOQUILLAS TRABAJO TERMINADO.	M2	64.80
85096	SUMINISTRO Y COLOCACION DE ZOCLO METALLIC II ALUMINUM DE 10 CM X 40 CM, SEPARADOR 5 MM,ASENTADO CON PEGAVITRO INCLUYE: TODO LO NECESARIO PARA SU CORRECTA EJECUCION.	ML	32.20
	IMPORTE DE ALBAÑILERIA		
	IMPORTE DE VITROPISO EN AULA DE COMPUTO		
	SUBTOTAL DEL PRESUPUESTO		
	IVA (16.00%)		
	IMPORTE TOTAL DEL PRESUPUESTO		

ELABORO: ING. CARMEN VALENZUELA
DEPTO DE COSTOS

ING. ADOLFO CABANILLAS CHAVEZ
JEFE DEL DEPTO. DE COSTOS

ETAPA 2026:
REHABILITAIÓN DE VITROPISO EN AULA DE COMPUTO

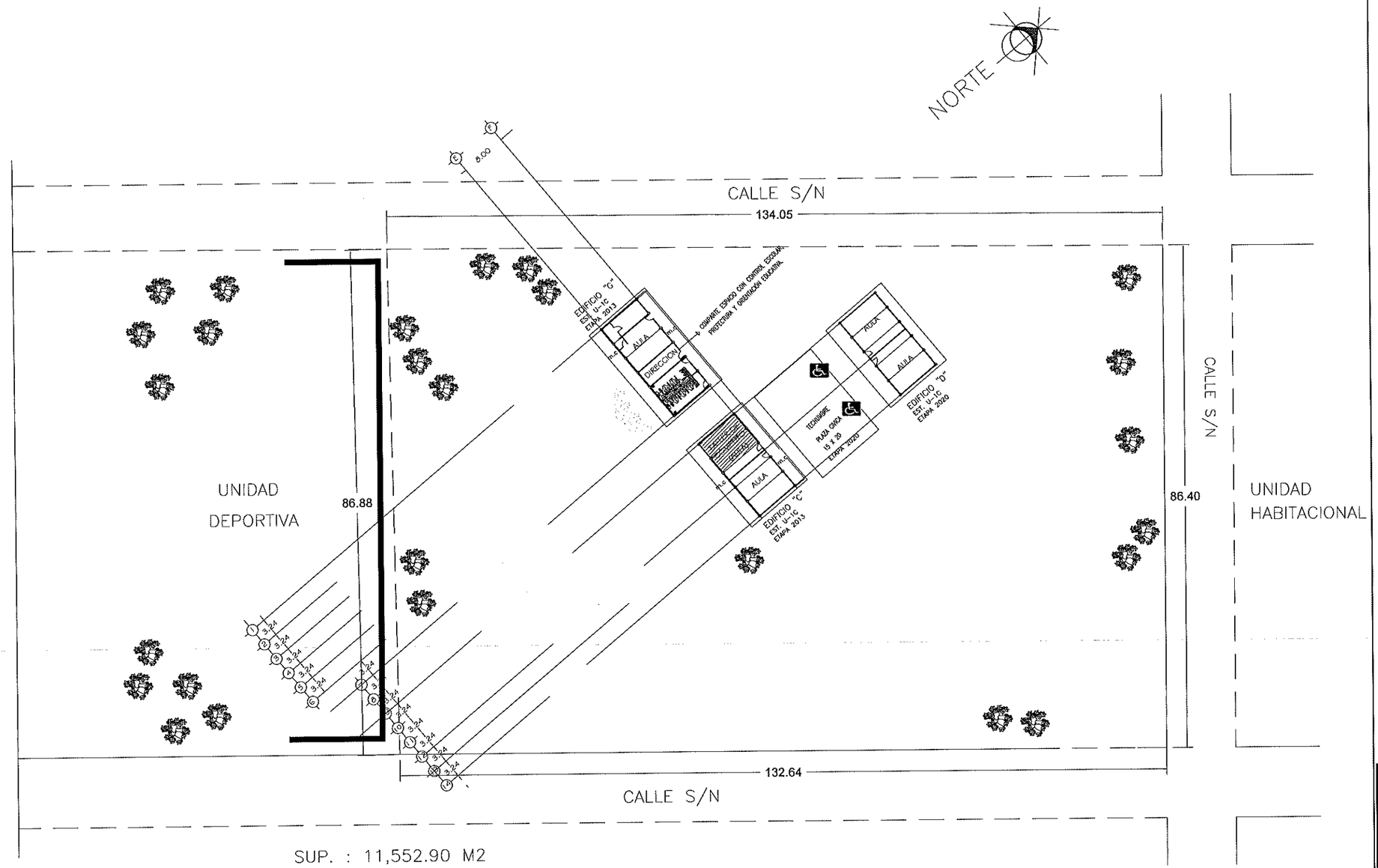

SUP. : 11,552.90 M2
A. CONSTR. : 668.57 M2

AREA CONSTRUIDA

INSTITUTO SINALOENSE DE LA INFRAESTRUCTURA FISICA EDUCATIVA
Dirección de Planeación y Programación

Proyecto Autorizado de la Obra No. 260067
PGO. No. 26301 por el Departamento de Proyectos y Certificación.

Fecha y Firma de autorización

ET' 2026

DIRECTOR GENERAL:
ARQ. HUGO ECHAVE MENESES
DIRECTOR DE INFRAESTRUCTURA:
ING. JOAQUIN O. MURRIETA CASTRO
DIRECTOR DE PLANEACION:
ARQ. CINDY M. ROSALES ORNELAS

SINALOA
GOBIERNO DEL ESTADO

NOMBRE DE PLANTEL:
COBAES 117
UBICACIÓN: MOCHIS (EJIDO MOCHIS) AHOME
CCT: 25ECB0079M

JEFE DE PROYECTOS:
ARQ. ELSA A. BARRAZA SALAZAR
ELABORÓ:
ELABORACIÓN:
MODIFICACIÓN: 2024

PROYECTO:
PLANOS:
PLANO DE CONJUNTO

CO-01
01
SIN ESC

RDPP-01.03

ARCHIVO: DIRECCION DE PLANEACION Y PROGRAMACION
RETENCION: DOS AÑOS
VERSION: 02