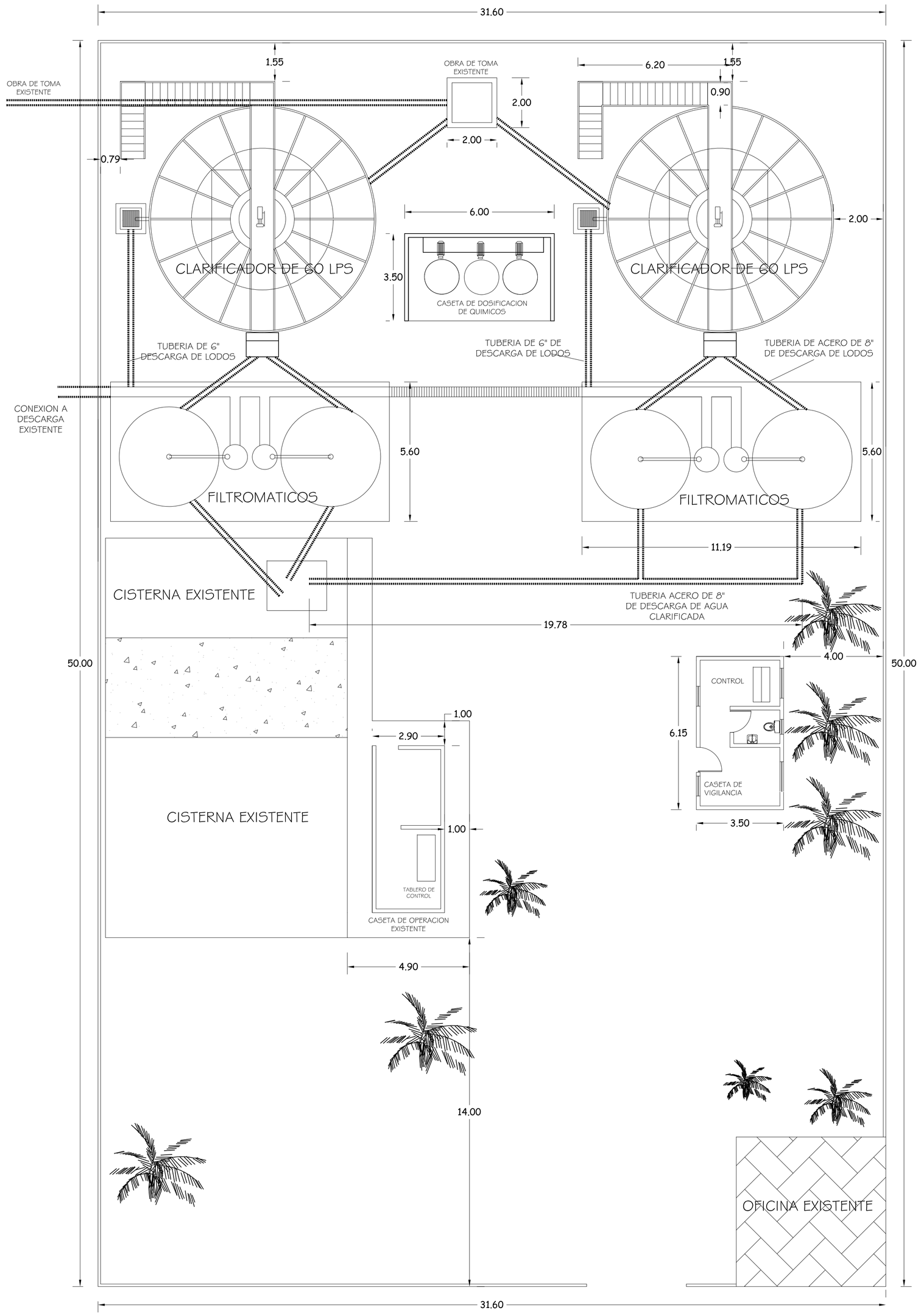

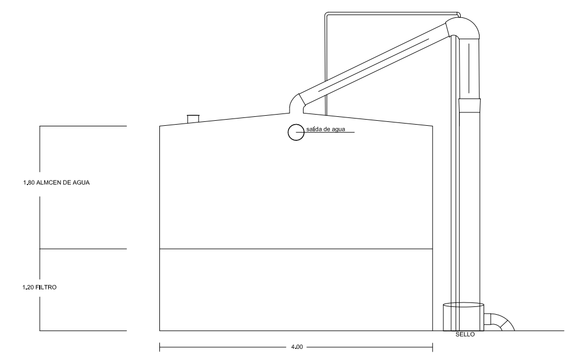

VISTA FRONTAL

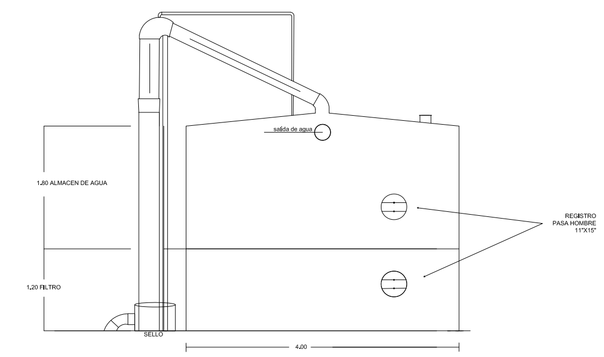

VISTA POSTERIOR

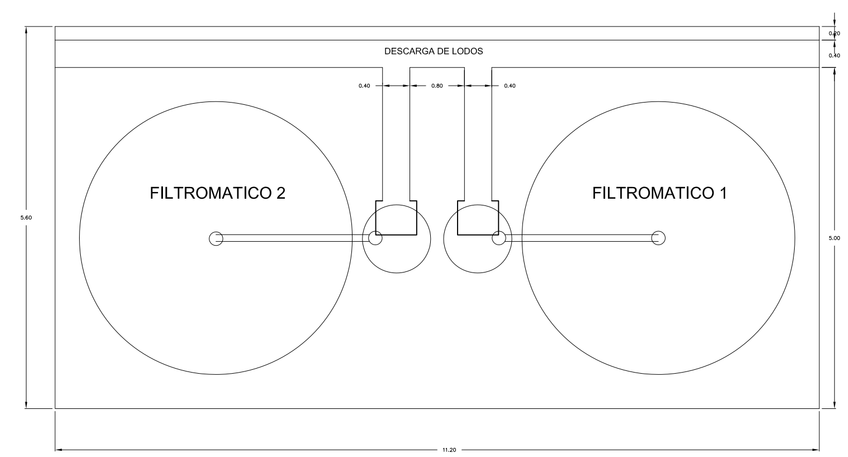

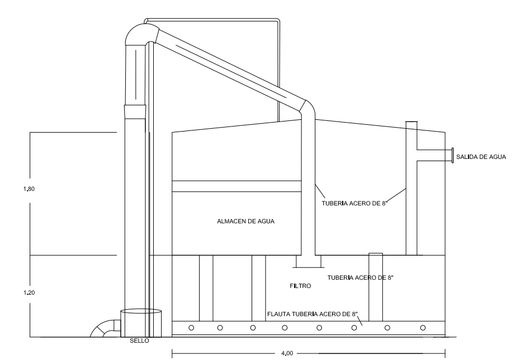

CORTE

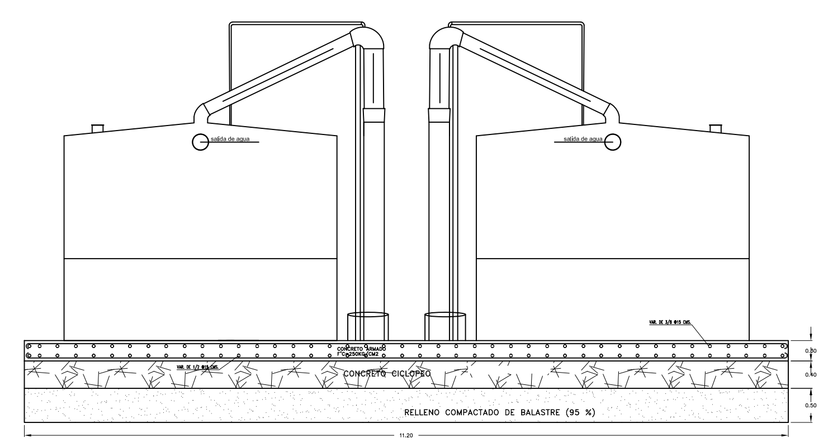

CIMENTACION EN FILTROS

EL FUERTE

JUNTA DE AGUA POTABLE Y ALCANTARILLADO DE EL FUERTE

Gerencia Técnica y de Operación

NORTE:

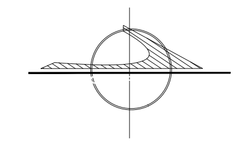

LOCALIDAD	0133
LONGITUD	108° 47' 07"
LATITUD	26° 04' 13"
ALTITUD	31 MSNM

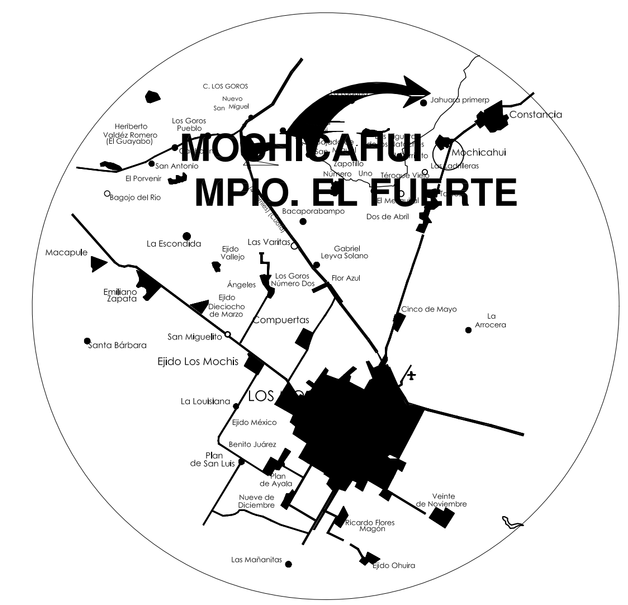

NOTAS :

PLANTA POTABILIZADORA

PROYECTO :
AMPLIACION Y REHABILITACION DE PLANTA POTAILIZADORA PARA 120 LPS EN LA LOCALIDAD DE MOCHICAHUI, MUNICIPIO DE EL FUERTE, SINALOA.

PLANO: PLANTA DE CONJUNTO Y FILTROMATICOS

POBLACIÓN:	MUNICIPIO:	No. DE PLANO
MOCHICAHUI	EL FUERTE	02 DE 4

REALIZÓ:
ARQ. DANIEL ALEJANDRO RUELAS ESPINOZA
PROYECTISTA PERITO JAPAF 001

DIBUJÓ:
ARQ. SUSEJ MANUEL MARTINEZ ROBLES
PROYECTISTA JAPAF 002

REVISÓ:
C. JOSE HUMBERTO RUIZ ARMENTA
SUBGERENTE TÉCNICO JAPAF

APROBÓ:
ING. JAVIER SOLIZ GUTIERREZ
GERENTE GENERAL JAPAF

ESCALA:	FECHA:
1:00	SEOTIEMBRE DE 2019