PRODUCED BY AN AUTODESK STUDENT VERSION

PRODUCED BY AN AUTODESK STUDENT VERSION

PRODUCED BY AN AUTODESK STUDENT VERSION

ETAPA 2026:
TERMINACIÓN DE TECHUMBRE Y PLAZA CÍVICA.

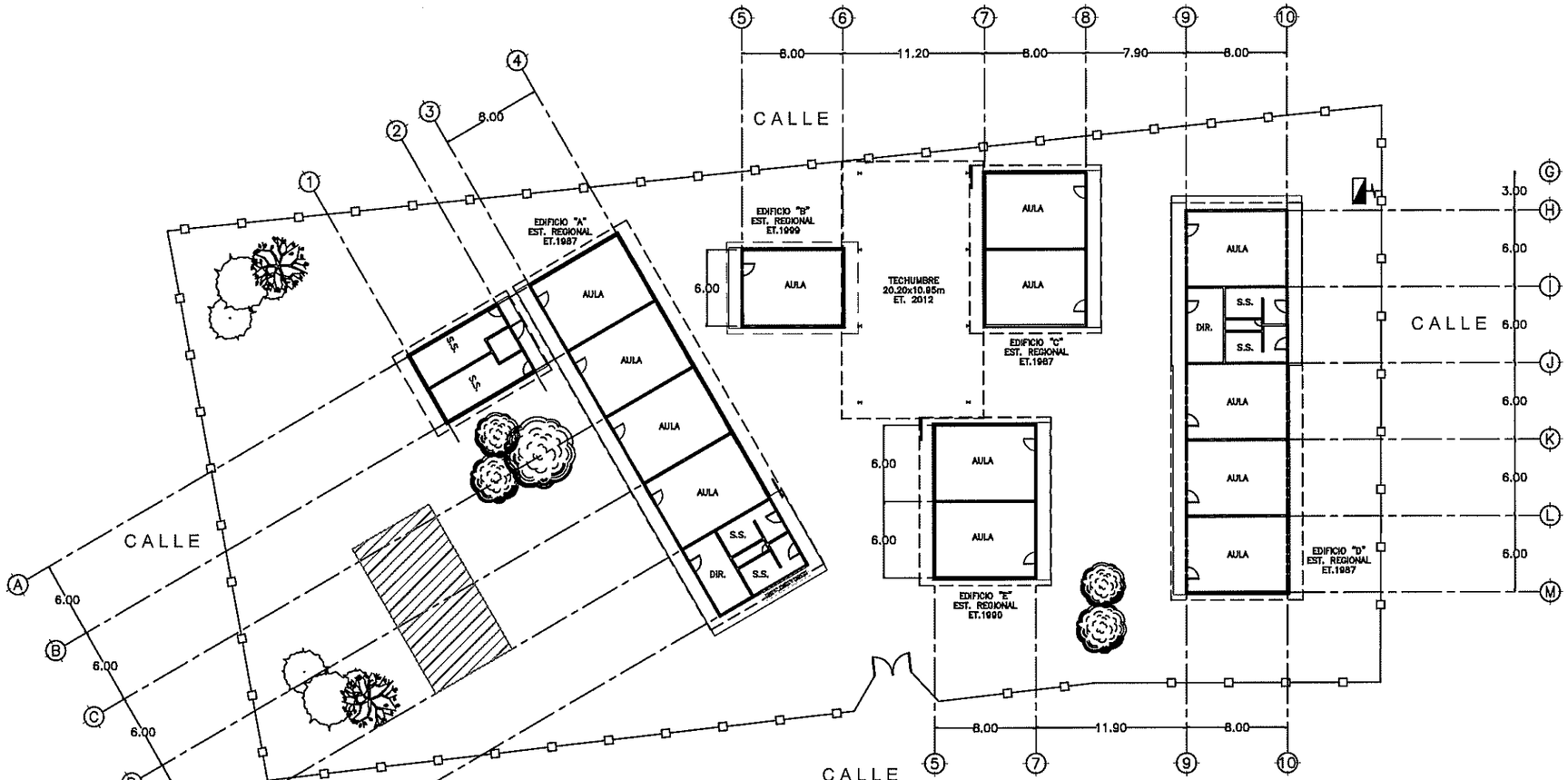

INSTITUTO SINALOENSE DE LA INFRAESTRUCTURA FISICA EDUCATIVA
Dirección de Planeación y Programación

Proyecto Autorizado de la Obra No. 260060
PGO. No. 26201 por el Departamento de Proyectos y Certificación.

Fecha y Firma de autorización

ET' 2026

DIRECTOR GENERAL:
ARQ. HUGO ECHAVE MENESES
DIRECTOR DE INFRAESTRUCTURA:
ING. JOAQUIN O. MURRIETA CASTRO
DIRECTOR DE PLANEACION:
ARQ. CINDY M. ROSALES ORNELAS

SINALOA
GOBIERNO DEL ESTADO

INSTITUTO SINALOENSE DE LA INFRAESTRUCTURA FÍSICA EDUCATIVA

NOMBRE DE PLANTEL:
PRIM. FCO. GONZÁLEZ BOCANEGRA
UBICACIÓN:
MAZATLAN, SINALOA.
CCT:
25DPR1689Z

JEFE DE PROYECTOS:
ARQ. ELSA BARRAZA SALAZAR.
ELABORÓ:
ELABORACIÓN:
MODIFICACIÓN:
2020
PROYECTO:
PLANOS:
PLANO DE CONJUNTO

CO–01
S/ESC

ARCHIVO: DIRECCION DE PLANEACION Y PROGRAMACION
RETENCION: DOS AÑOS
VERSION: 02

ESTOS PLANOS SON PROPIEDAD DE LA SECRETARIA DE EDUCACION PUBLICA Y CULTURA (SEPyC).

RDPP–01.03

PRODUCED BY AN AUTODESK STUDENT VERSION

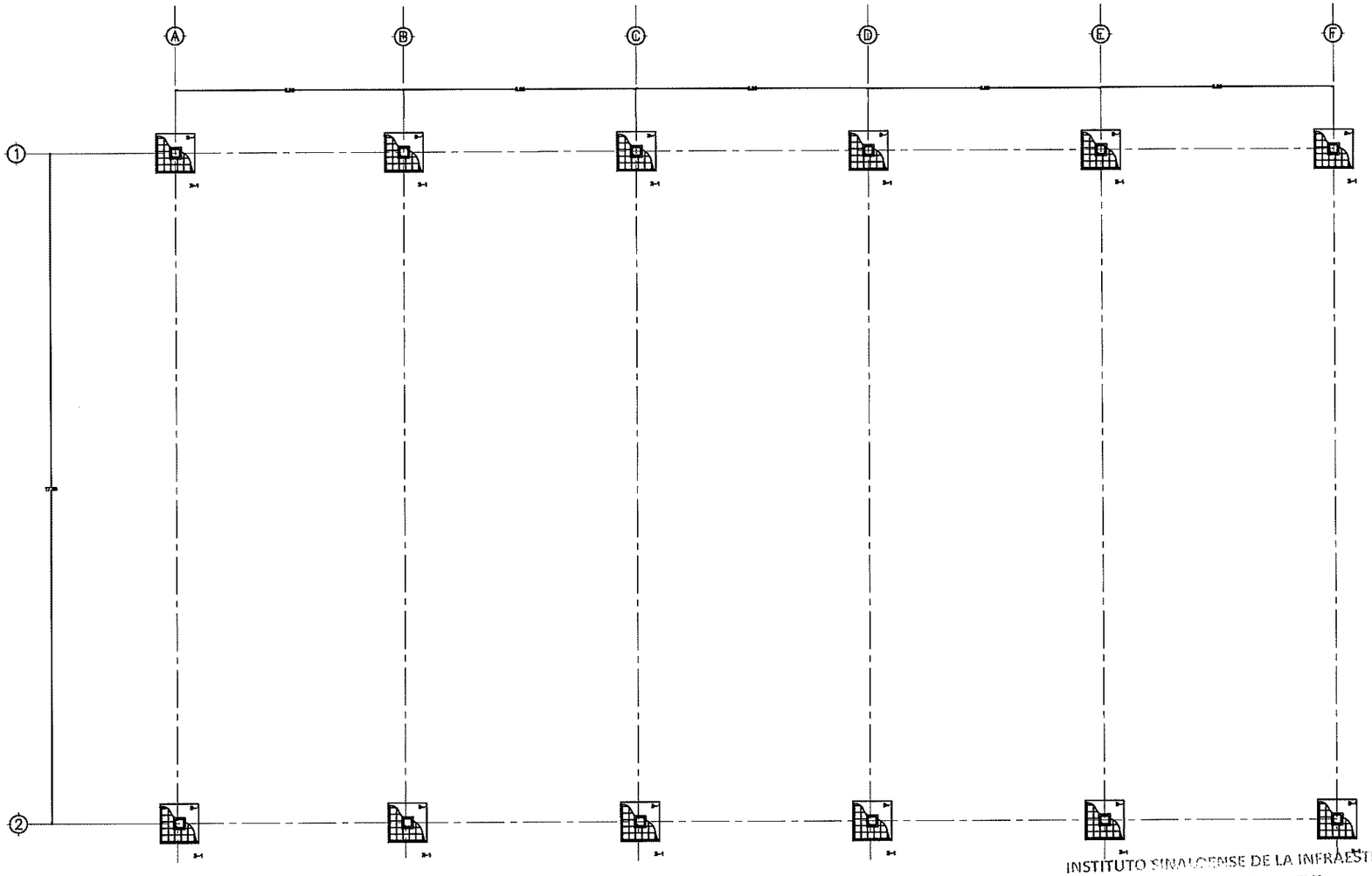

1 PLANTA DE CIMENTACION ESC, 1:75

ARCHIVO: DIRECCION DE PLANEACION Y PROGRAMACION | RETENCION: DOS AÑOS | VERSION: 02

INSTITUTO SINALOENSE DE LA INFRAESTRUCTURA FISICA EDUCATIVA
Dirección de Planeación y Programación

Proyecto Autorizado de la Obra No. 260060
PGO. No. 26201 por el Departamento de Proyectos y Certificación.

Fecha y Firma de autorización

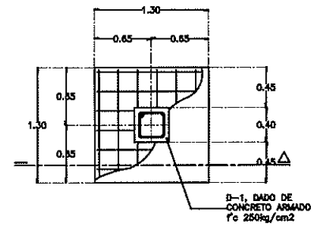

2 PLANTA DE ZAPATA ESC, 1:50

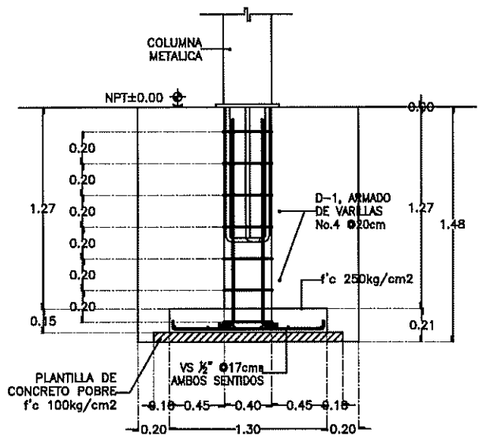

Zapata Aislada de 1.3x1.3x0.25(peralte) F'c=250 kg/cm2, armada con varilla de N° 4 a cada 0. 20m. en ambos sentidos y dado de 0.35x0.35x1.0m. De altura, armado con 6 vars. #4, y estribos #3 @ 0.20m.

3 SECCION DE ZAPATA ESC, 1:50

DIRECTOR GENERAL: ARQ. HUGO ECHAVE MENESES
DIRECTOR DE INFRAESTRUCTURA: ING. JOAQUIN O. MURRIETA CASTRO
DIRECTOR DE PLANEACION: ARQ. CINDY M. ROSALES ORNELAS

SINALOA GOBIERNO DEL ESTADO

ISIFE INSTITUTO SINALOENSE DE LA INFRAESTRUCTURA FÍSICA EDUCATIVA

NOMBRE DE PLANTEL: TECHUMBRE
UBICACIÓN: SINALOA MEXICO
CCT:

JEFE DE PROYECTOS: ARQ. ELSA BARRAZA SALAZAR.
ELABORO:
ELABORACIÓN: MODIFICACIÓN: MAYO 2025

PROYECTO:
PLANOS: TECHUMBRE DE 17.20x32.20

TE-01
S/ESC

ESTOS PLANOS SON PROPIEDAD DE LA SECRETARIA DE EDUCACION PUBLICA Y CULTURA (SEPyC).

RDPP-01.03

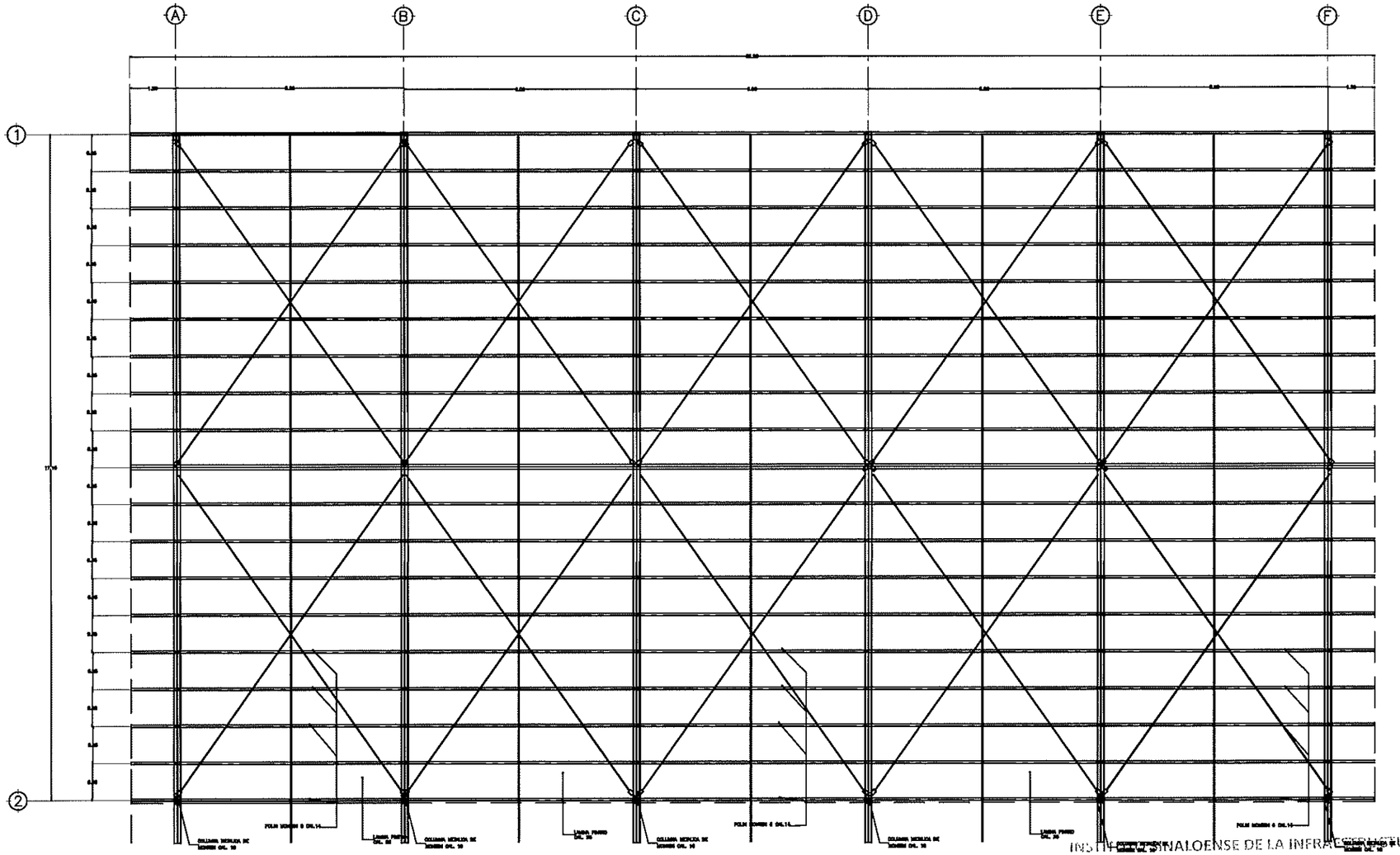

1 PLANAT DE ARMADO DE ESTRUCTURA ESC, 1:125

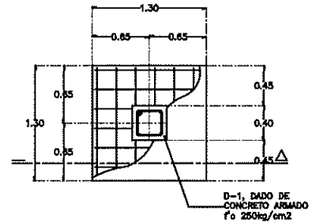

2 PLANTA DE ZAPATA ESC, 1:50

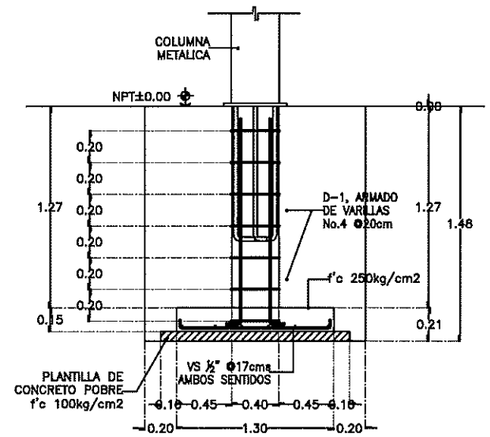

Zapata Aislada de 1.3x1.3x0.25(peralte) F?c=250 kg/cm2, armada con varilla de N° 4 a cada 0. 20m. en ambos sentidos y dado de 0.35x0.35x1.0m. De altura, armado con 6 vars. #4, y estribos #3 @ 0.20m.

3 SECCION DE ZAPATA ESC, 1:50

INSTITUTO SINALOENSE DE LA INFRAESTRUCTURA FISICA EDUCATIVA
Dirección de Planeación y Programación

Proyecto Autorizado de la Obra No. 260060

PGO. No. 26201 por el Departamento de Proyectos y Certificación.

Fecha y Firma de autorización

DIRECTOR GENERAL: ARQ. HUGO ECHAVE MENESES
DIRECTOR DE INFRAESTRUCTURA: ING. JOAQUIN O. MURRIETA CASTRO
DIRECTOR DE PLANEACION: ARQ. CINDY M. ROSALES ORNELAS

SINALOA GOBIERNO DEL ESTADO

INSTITUTO SINALOENSE DE LA INFRAESTRUCTURA FISICA EDUCATIVA

NOMBRE DE PLANTEL: TECHUMBRE
UBICACIÓN: SINALOA MEXICO
CCT:

JEFE DE PROYECTOS: ARQ. ELSA BARRAZA SALAZAR
ELABORÓ:
ELABORACIÓN:
MODIFICACIÓN: MAYO 2025

PROYECTO:
PLANOS:
TECHUMBRE DE 17.20x32.20

TE-02
S/ESC

ARCHIVO: DIRECCION DE PLANEACION Y PROGRAMACION
RETENCION: DOS AÑOS
VERSION: 02

ESTOS PLANOS SON PROPIEDAD DE LA SECRETARIA DE EDUCACION PUBLICA Y CULTURA (SEPyC).

RDPP-01.03

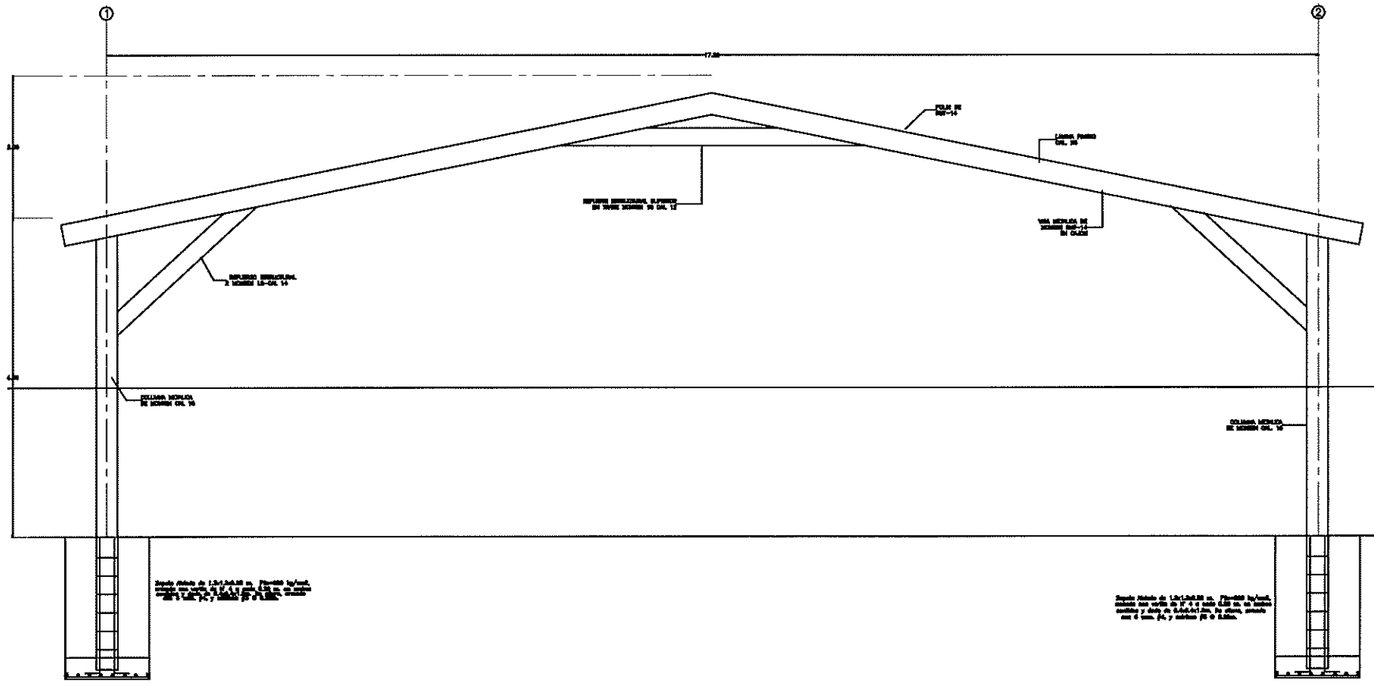

1 FACHADA DE TECHUMBRE ESC, 1:50

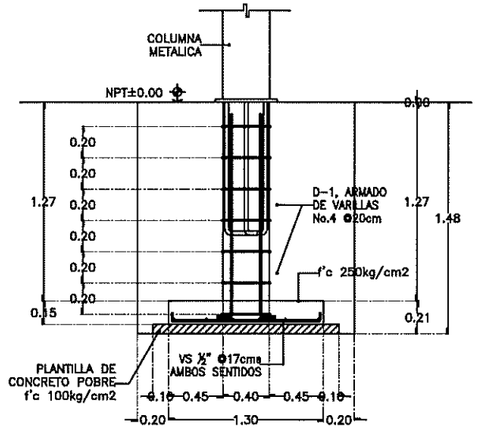

Zapata Aislada de 1.3x1.3x0.25(peralte) F?c=250 kg/cm2, armada con varilla de N° 4 a cada 0. 20m. en ambos sentidos y dado de 0.35x0.35x1.0m. De altura, armado con 6 vars. #4, y estribos #3 @ 0.20m.

2 DETALLE DE CONECCION ESC, 1:10

INSTITUTO SINALOENSE DE LA INFRAESTRUCTURA
FISICA EDUCATIVA
Dirección de Planeación y Programación

Proyecto Autorizado de la Obra No. 260060

PGO. No. 26201 por el Departamento de Proyectos y Certificación.

Fecha y Firma de autorización

DIRECTOR GENERAL: ARQ. HUGO ECHAVE MENESES
DIRECTOR DE INFRAESTRUCTURA: ING. JOAQUIN O. MURRIETA CASTRO
DIRECTOR DE PLANEACION: ARQ. CINDY M. ROSALES ORNELAS

SINALOA GOBIERNO DEL ESTADO

INSTITUTO SINALOENSE DE LA INFRAESTRUCTURA FÍSICA EDUCATIVA

NOMBRE DE PLANTEL: TECHUMBRE
UBICACIÓN: SINALOA MEXICO
CCT:

JEFE DE PROYECTOS: ARQ. ELSA BARRAZA SALAZAR
ELABORÓ:
ELABORACIÓN: MODIFICACIÓN: MAYO 2025

PROYECTO:
PLANOS: TECHUMBRE DE 17.20x32.20

TE-03
S/ESC

ARCHIVO: DIRECCION DE PLANEACION Y PROGRAMACION
RETENCION: DOS AÑOS
VERSION: 02

ESTOS PLANOS SON PROPIEDAD DE LA SECRETARIA DE EDUCACION PUBLICA Y CULTURA (SEPyC).

RDPP-01.03

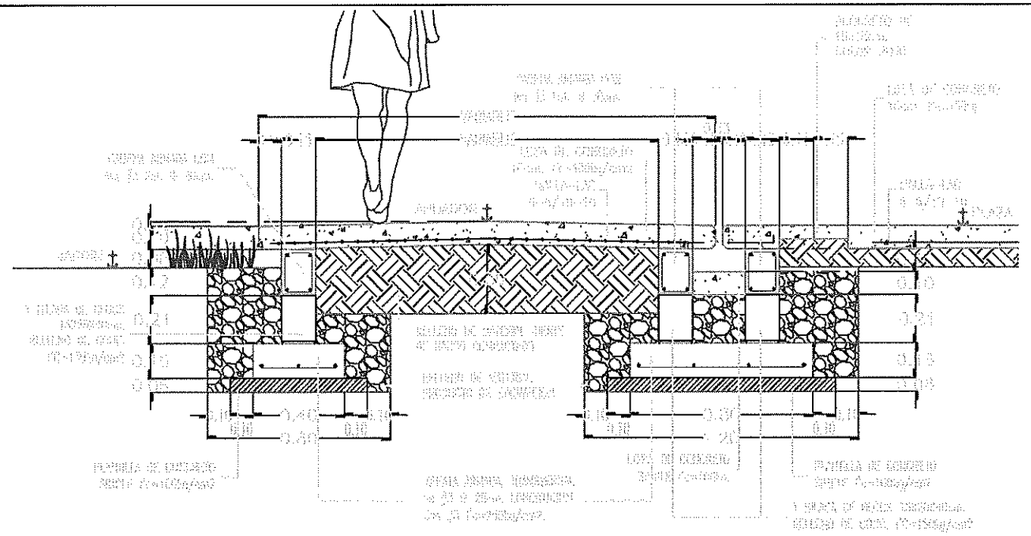

1 DETALLE DE CIMENTACION DE ANDADOR CON PLAZA CIVICA ESC. 1:25

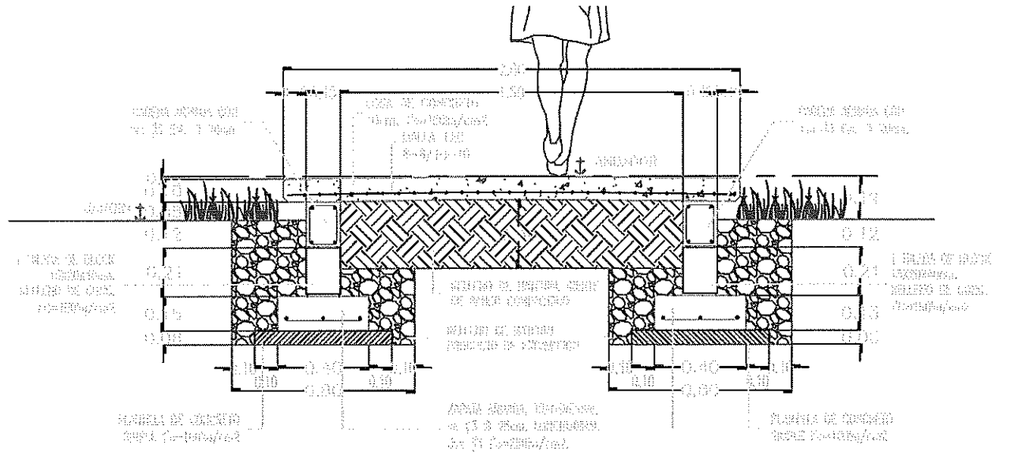

3 DETALLE DE CIMENTACION DE ANDADOR DE 2MTS ESC. 1:25

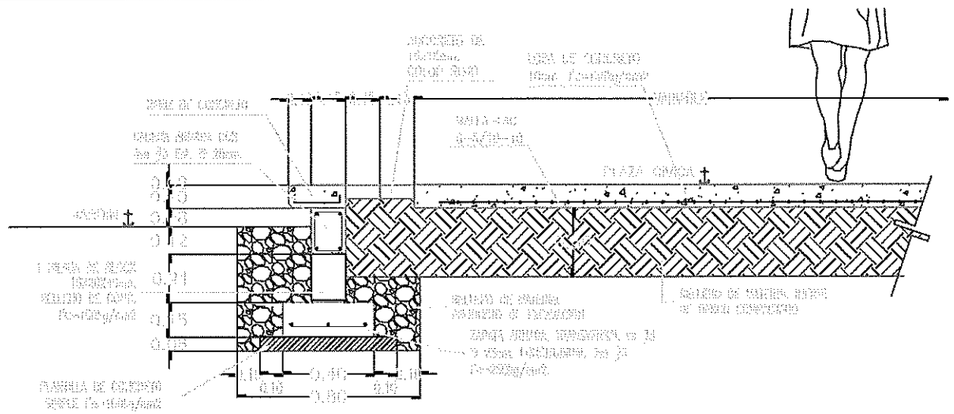

2 DETALLE DE CIMENTACION DE PLAZA CIVICA ESC. 1:25

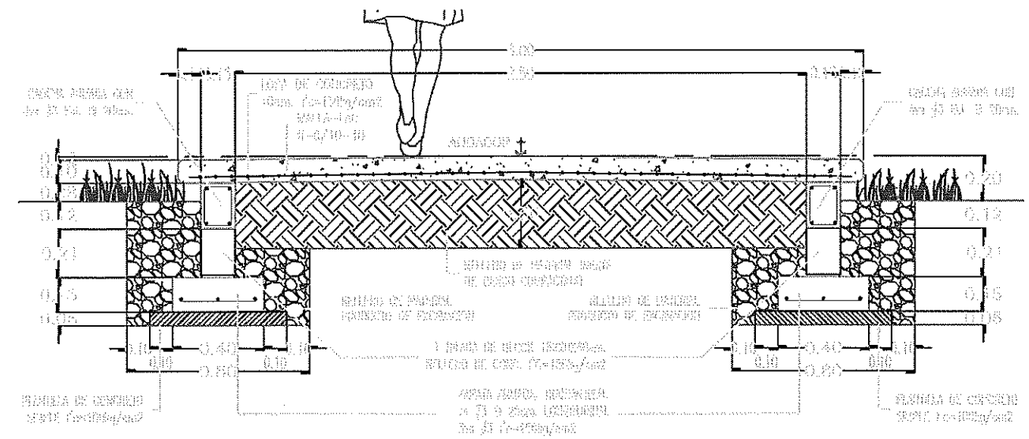

4 DETALLE DE CIMENTACION DE ANDADOR DE 3MTS ESC. 1:25

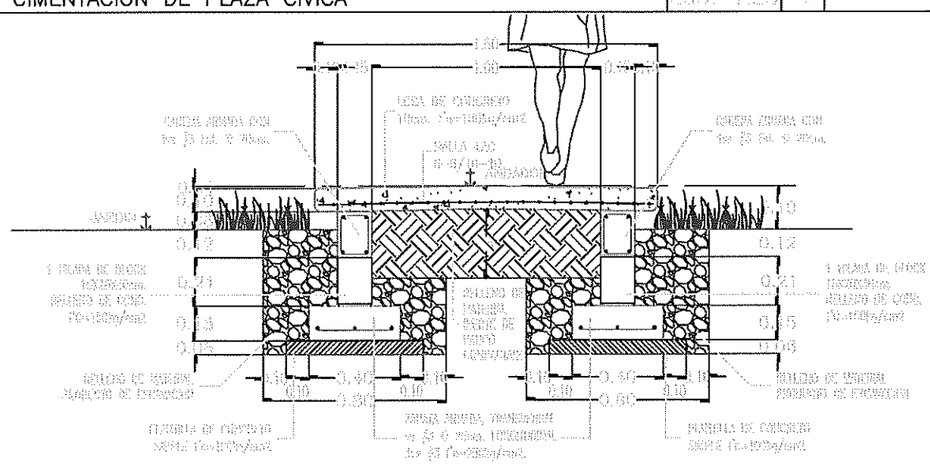

5 DETALLE DE CIMENTACION DE ANDADOR DE 1.5MTS ESC. 1:25

INSTITUTO SINALOENSE DE LA INFRAESTRUCTURA FISICA EDUCATIVA
Dirección de Planeación y Programación

Proyecto Autorizado de la Obra No. 260060

PGO. No. 26201 por el Departamento de Proyecto y Certificación.

Fecha y Firma de autorización

DIRECTOR GENERAL
ARQ. HUGO ECHAVE MENESES

DIRECTOR DE INFRAESTRUCTURA
ING. JOAQUIN O. MURRIETA CASTRO

DIRECTOR DE PLANEACION
ARQ. CINDY M. ROSALES ORNELAS

SINALOA
GOBIERNO DEL ESTADO

ISIFE INSTITUTO SINALOENSE DE LA INFRAESTRUCTURA FISICA EDUCATIVA

NOMBRE DE PLANTEL
ANDADORES Y PLAZA CIVICA

UBICACION
SINALOA, MÉXICO.

CCT

JEFE DE PROYECTOS
ARQ. ELSA BARRAZA SALAZAR

ELABORÓ

PROYECTO

PLANOS

PLANO DE DETALLES

AN-01

01

INDICADA

ELABORACIÓN
2013

MODIFICACIÓN
2020

RDPP-01.03

ARCHIVO: DIRECCION DE PLANEACION Y PROGRAMACION

RETENCION: DOS AÑOS

VERSION: 02

INSTITUTO SINALOENSE DE LA INFRAESTRUCTURA FÍSICA EDUCATIVA
DIRECCIÓN DE PLANEACIÓN Y PROGRAMACIÓN
DEPARTAMENTO DE COSTOS

TERMINACION DE TECHUMBRE Y PLAZA CIVICA EN ESC. PRIM FRANCISCO GONZALEZ BOCANEGRA , UBICADA EN MAZATLAN, MPIO. DE MAZATLAN , ESTADO DE SINALOA CCT: 25DPR1689Z

Núm de presupuesto: PLOO5051CC
Fecha de propuesta: 23/ene/2025
Página: 1/1

Presupuesto

Clave	Descripción	Unidad	Cantidad	Precio unitario	Total:
	DEMOLICION Y CONSTRUCCION DE PLAZA CIVICA Y TECHUMBRE				**390,641.58**
	DESMONTAJES				**0.00**
	CONSTRUCCION DE PLAZA CIVICA				**297,871.56**
	CONSTRUCCION DE TECHUMBRE METALICA				**92,770.02**
	ESTRUCTURA				**92,770.02**
	Subtotal de Presupuesto				**390,641.58**
				IVA 16.00 %	**62,502.65**
				Total	**453,144.23**

ING. ADOLFO CABANILLAS CHAVEZ
JEFE DEL DEPTO. DE COSTOS

INSTITUTO SINALOENSE DE LA INFRAESTRUCTURA FÍSICA EDUCATIVA
DIRECCIÓN DE PLANEACIÓN Y PROGRAMACIÓN
DEPARTAMENTO DE COSTOS

TERMINACION DE TECHUMBRE Y PLAZA CIVICA EN ESC. PRIM FRANCISCO GONZALEZ BOCANEGRA , UBICADA EN MAZATLAN, MPIO. DE MAZATLAN , ESTADO DE SINALOA CCT: 25DPR1689Z

Núm de presupuesto: PLOO5051CC
Fecha de propuesta: 23/ene/2025
Página: 1/1

Presupuesto

Clave	Descripción	Unidad	Cantidad
	DEMOLICION Y CONSTRUCCION DE PLAZA CIVICA Y TECHUMBRE		
	DESMONTAJES		
	CONSTRUCCION DE PLAZA CIVICA		
31200	REFUERZO CON MALLA ELECTROSOLDADA 66-1010 EN PISOS, INCLUYE, MANO DE OBRA Y HERRAMIENTA, SUMINISTRO Y COLOCACION.	M2	434.00
31220	PISO CONCRETO F'C=150KG/CM2 10CM.ESPESOR ACABADO PULIDO O RAYA CON BROCHA DE PELO: LOSAS 3.06X2M. JUNTAS FRIAS ACABADO C/VOLT. INCLUYE, MANO DE OBRA Y HERRAMIENTA, CIMBRA DE FRONTERA.	M2	434.00
	CONSTRUCCION DE TECHUMBRE METALICA		
	ESTRUCTURA		
83983	SUMINISTRO Y COLOCACION DE VIGA MONTEN 10MT.14 EN CAJON. INCL. SOLDADURA, PLACAS DE ASIENTO Y CONEXIONES Y PINTURA ESMALTE.	ML	30.00
83991	SUMINISTRO Y COLOCACION DE VIGA MONTEN 8MT.14 EN CAJON	ML	18.00

Total de Presupuesto

ING. ADOLFO CABANILLAS CHAVEZ
JEFE DEL DEPTO. DE COSTOS