ETAPA 2026:
CONSTRUCCION DE AULA DIDACTICA DE 6.00 x 8.00 M, EN ESTRUC. REGIONAL DE CONCRETO Y ANDADOR

AREA ENMONTADA

CALLE IGNACIO ZARAGOZA

CALLE 16 DE SEPTIEMBRE

ACCESO VEHICULOS

ACCESO PRINCIPAL

164.00

MURETE C.F.E.

ET'87

ET'08

EDIFICIO "A"
ESTR. REG

C. BASQUETBOL

FUTBOLITO

ET'87

VOLIBOL

29.80

82.80

10.00

37.50

95.30

EDIFICIO "C"
ESTR. REG.

ET'10

ET'07

BIBLIOT.

AULA

AULA

AULA

AULA

AULA

7.52

7.52

7.52

PLAZA CIVICA
ET'08

TECHUMBRE

ET'87

EDIFICIO "F"
ESTR. ESP
ETAPA 1993

AULA 8.00

3.24

3.24

3.24

EDIFICIO "D"
ESTR. REG
ETAPA 2005

ET'08

DIR.

T. COMP.

4.10

4.10

8.35

3 BODEGAS

ET'01

EDIFICIO "G"

AULA.

LABORAT.

EDIFICIO "E"
ESTR. ESP.
ETAPA 2001

24.66

26.20

TEATRO AL AIRE LIBRE "H"
ET'87

EDIFICIO "B"
ESTR. REG.
ETAPA 2009

1.50

50.75

8.00

54.05

8.00 10.07 8.00 8.00 4.00 4.00 12.55 6.15

17 16 15 14 13 12 11 9 8 6

A B C D E F G H I J

CAMPOS DEPORTIVOS

SUPERFICIE CONSTRUIDA 1,042.90 M2

SUPERFICIE TOTAL 14,018.38 M2

CONSTRUCCIÓN DE AULA DE 2 E.E
Y ANDADOR
PROYECTO A FUTURO 2025-2026

JARDIN DE NIÑOS

ACTUALIZACIÒN DE ESPACIOS

INSTITUTO SINALOENSE DE LA INFRAESTRUCTURA
FISICA EDUCATIVA
Dirección de Planeación y Programación

Proyecto Autorizado de la Obra No. 260069

PGO. No. 26301 por el Departamento de Proyectos y Certificación.

Fecha y Firma de autorización

ETAPA 2026

DIRECTOR GENERAL:
ARQ. HUGO ECHAVE MENESES

DIRECTOR DE INFRAESTRUCTURA:
ING. JOAQUIN O. MURRIETA CASTRO

DIRECTOR DE PLANEACION:
ARQ. CINDY M. ROSALES ORNELAS

SINALOA
GOBIERNO DEL ESTADO

ISIFE INSTITUTO SINALOENSE DE LA INFRAESTRUCTURA FÍSICA EDUCATIVA

NOMBRE DE PLANTEL:
COBAES 70

UBICACIÓN:
ESTACIÓN DIMAS

CCT:
25ECB0066I

JEFE DE PROYECTOS:
ARQ. ELSA A. BARRAZA SALAZAR

ELABORÓ:

PROYECTO:

PLANOS:
PLANO DE CONJUNTO

CO-01

01 01

S/ESC

ELABORACIÓN:
S/F

MODIFICACIÓN:
ABRIL 2026

ARCHIVO: DIRECCION DE PLANEACION Y PROGRAMACION

RETENCION: DOS AÑOS

VERSION: 02

RDPP-01.03

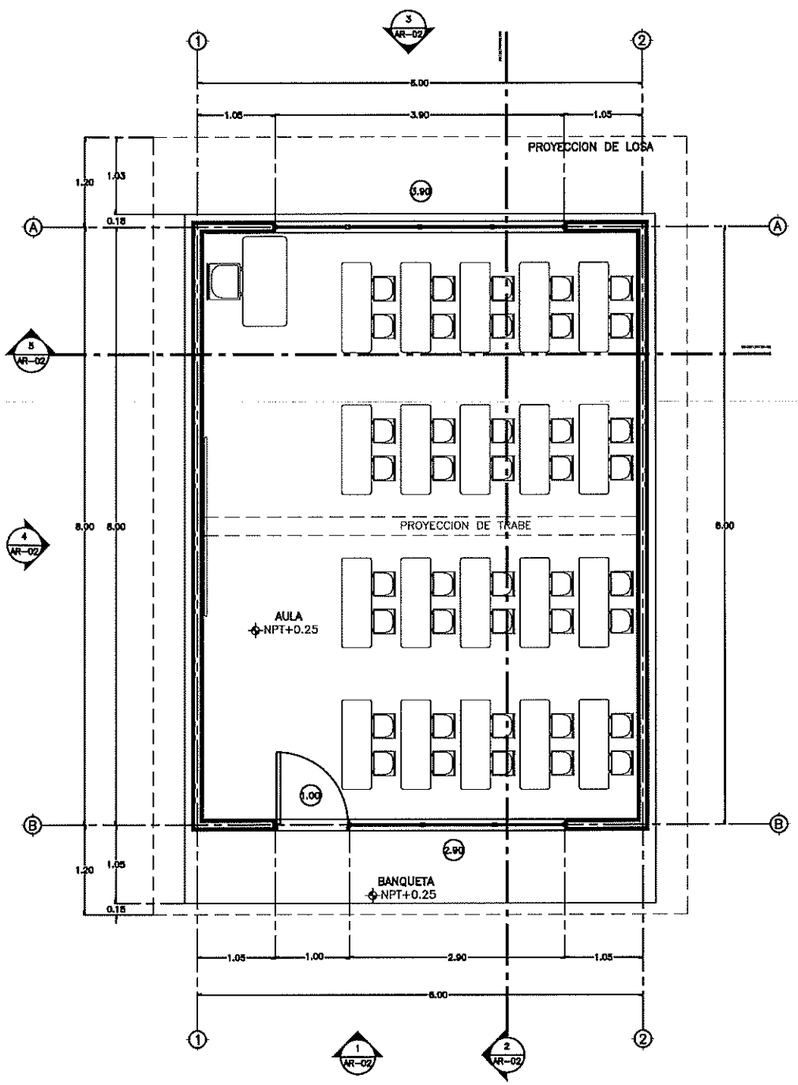

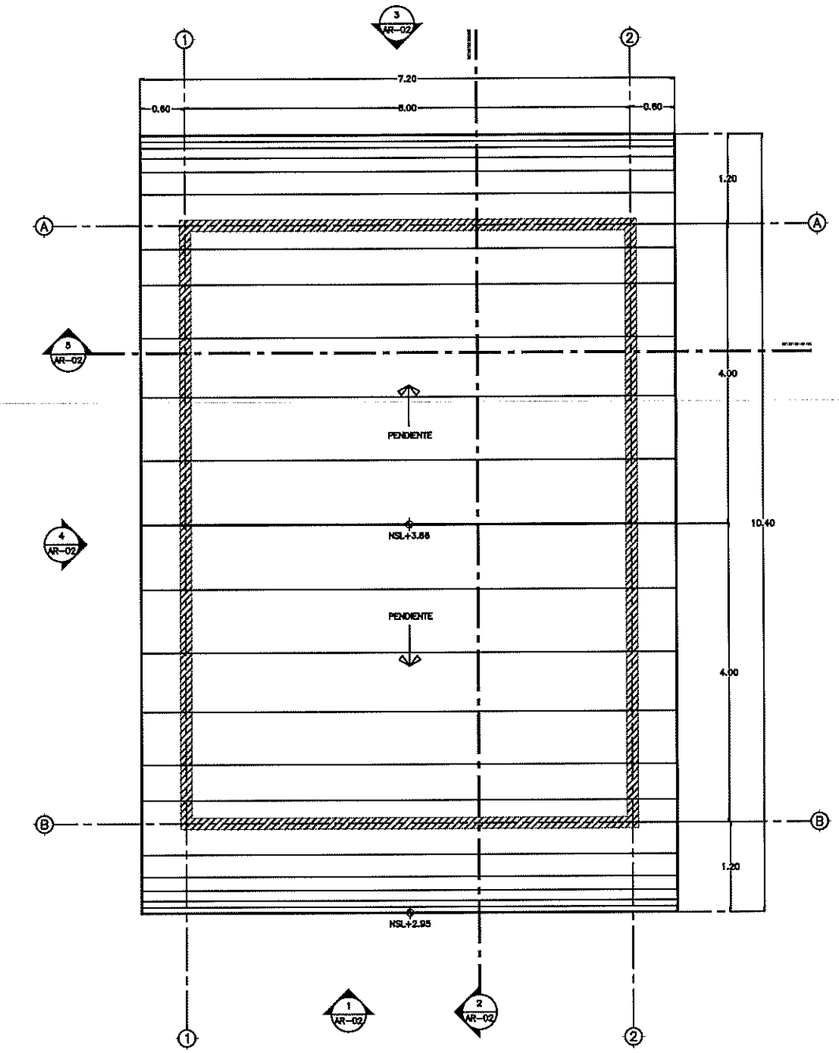

NTN	NIVEL DE TERRENO NATURAL				
NPT	NIVEL PISO TERMINADO				
NSL	NIVEL SUPERIOR DE LOSA				
NIL	NIVEL INFERIOR DE LOSA				
NSV	NIVEL SUPERIOR DE VENTANA				
NIV	NIVEL INFERIOR DE VENTANA				
NSD	NIVEL SUPERIOR DE DALA				
NID	NIVEL INFERIOR DE DALA				
NSC	NIVEL SUPERIOR DE COLUMNA				
NJ	NIVEL DE JARDIN				
NA	NIVEL DE AZOTEA				
NSV	NIVEL DE SUPERIOR DE VIGA				
NIV	NIVEL DE INFERIOR DE VIGA				
0.00%	INDICA PENDIENTE				
0.00	INDICA CLARO EN PUERTAS Y VENTANAS				
0.000	INDICA COTA				
0	INDICA EJE				
	NO. DE DIBUJO				
2 / A-1	CLAVE DEL PLANO CORRESPONDIENTE				
	MURO DE CARGA				
	CERRAMIENTO				
	MURO CAPUCCINO				
	PROYECCIÓN DE MURO BAJO CUBIERTA				

SIMBOLOGÍA

INSTITUTO SINALOENSE DE LA INFRAESTRUCTURA FISICA EDUCATIVA
Dirección de Planeación y Programación

Proyecto Autorizado de la Obra No. 260069

PGO. No. 26301 por el Departamento de Proyectos y Certificación.

Fecha y Firma de autorización

DIRECTOR GENERAL: ARQ. HUGO ECHAVE MENESES
DIRECTOR DE INFRAESTRUCTURA: ING. JOAQUIN OMAR MURRIETA CASTRO
DIRECTOR DE PLANEACION: ARQ. CINDY M. ROSALES ORNELAS

SINALOA GOBIERNO DEL ESTADO

ISIFE INSTITUTO SINALOENSE DE LA INFRAESTRUCTURA FÍSICA EDUCATIVA

NOMBRE DE PLANTEL: AULA DE 6.00 X 8.00 M
UBICACION: SINALOA, MÉXICO
CCT:

JEFE DE PROYECTOS: ARQ. ELSA A. BARRAZA SALAZAR
DIBUJANTE: ARQ. GUADALUPE RAMOS AVILES
ELABORACION: 2012
MODIFICACION: 2019

PROYECTO: EST. REGIONAL DE CONCRETO
PLANOS: PLANTA ARQUITECTÓNICA Y PLANTA DE AZOTEA

AR-01
01
ESC INDICADA

01	PLANTA ARQUITECTÓNICA	ESC 1:75	02	PLANTA DE AZOTEA	ESC 1:75

ARCHIVO: DIRECCION DE PLANEACION Y PROGRAMACION
RETENCION: DOS AÑOS
VERSION: 02

ESTOS PLANOS SON PROPIEDAD DEL INSTITUTO NACIONAL DE LA INFRAESTRUCTURA FISICA EDUCATIVA (INIFED) / SECRETARIA DE EDUCACION PUBLICA Y CULTURA (SEPyC).

RDPP-01.03

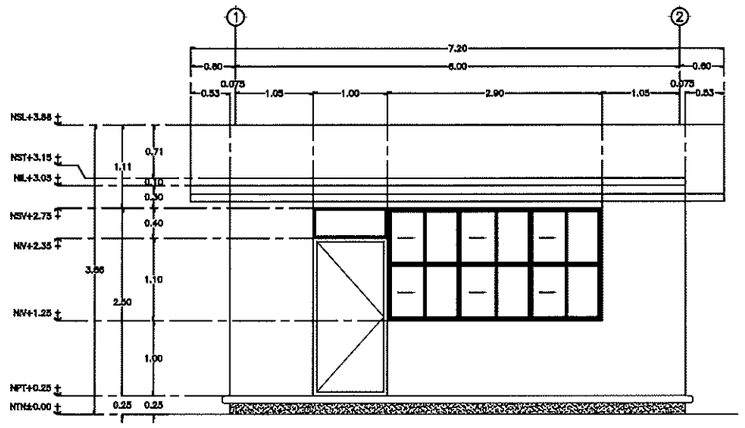

1 FACHADA PRINCIPAL ESC. 1:75

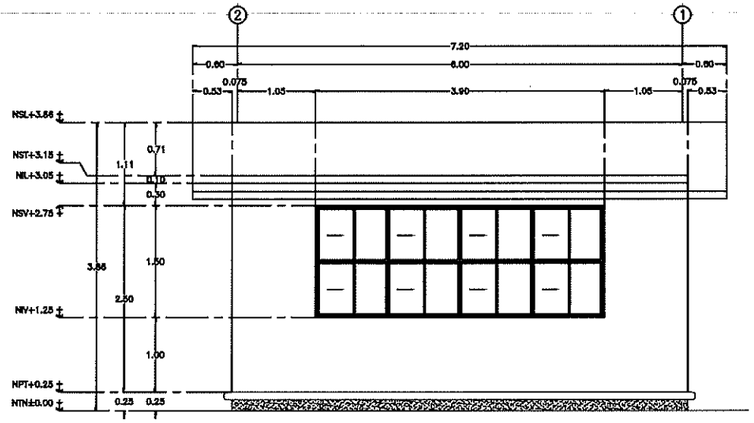

3 FACHADA POSTERIOR ESC. 1:75

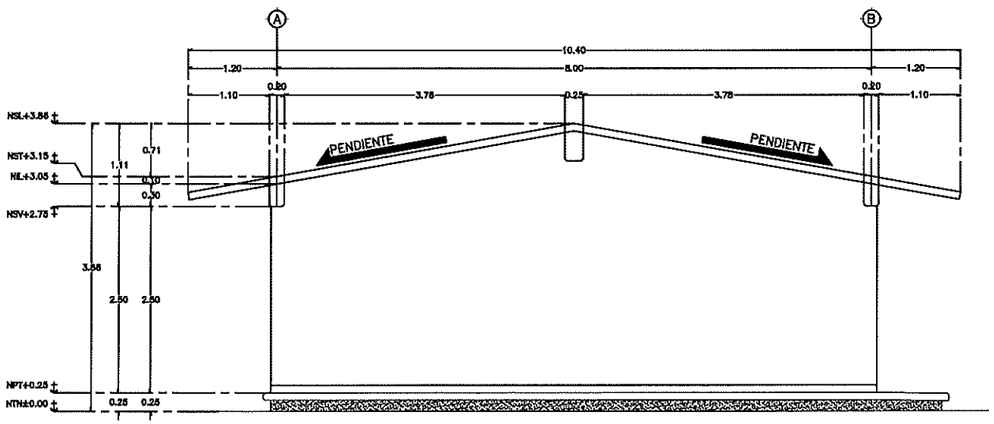

4 FACHADA LATERAL ESC 1:75

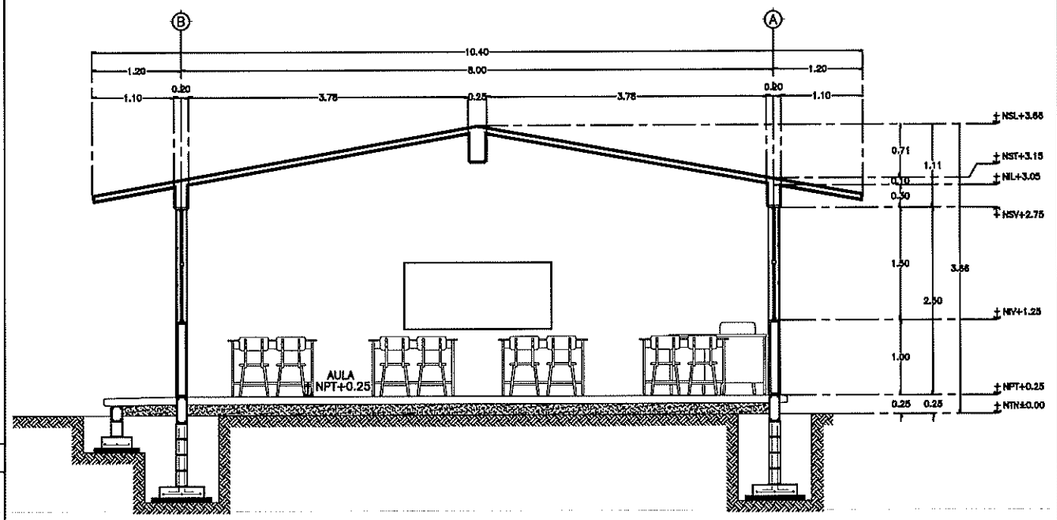

2 CORTE LONGITUDINAL ESC. 1:75

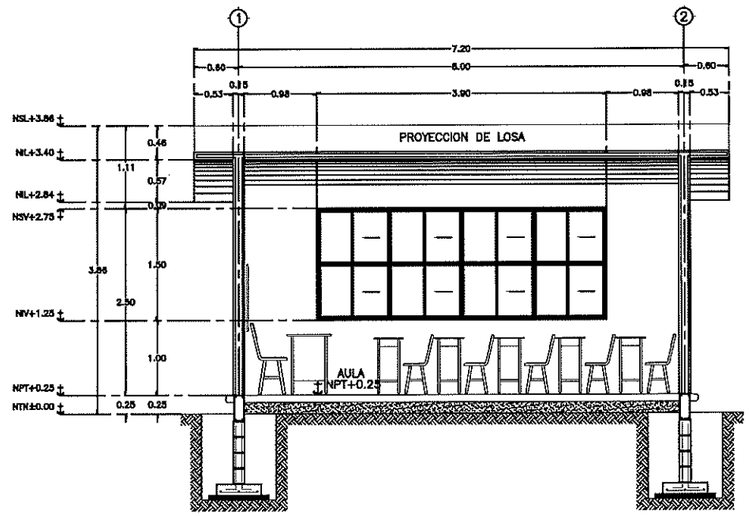

5 CORTE TRANSVERSAL ESC. 1:75

NTN	NIVEL DE TERRENO NATURAL
NPT	NIVEL PISO TERMINADO
NSL	NIVEL SUPERIOR DE LOSA
NIL	NIVEL INFERIOR DE LOSA
NSV	NIVEL SUPERIOR DE VENTANA
NIV	NIVEL INFERIOR DE VENTANA
NSD	NIVEL SUPERIOR DE DALA
NID	NIVEL INFERIOR DE DALA
NSC	NIVEL SUPERIOR DE COLUMNA
NJ	NIVEL DE JARDIN
NA	NIVEL DE AZOTEA
NSV	NIVEL DE SUPERIOR DE VIGA
NIV	NIVEL DE INFERIOR DE VIGA
0.00%	INDICA PENDIENTE
0.00	INDICA CLARO EN PUERTAS Y VENTANAS
0.000	INDICA COTA
0	INDICA EJE
	NO. DE DIBUJO
2 / A-1	CLAVE DEL PLANO CORRESPONDIENTE
	MURO DE CARGA
	CERRAMIENTO
	MURO CAPUCCINO
	PROYECCIÓN DE MURO BAJO CUBIERTA

SIMBOLOGIA

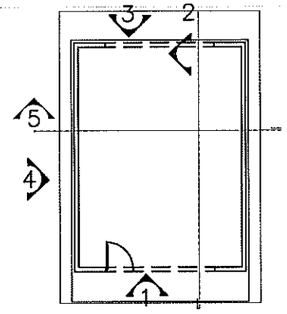

LOCALIZACIÓN

INSTITUTO SINALOENSE DE LA INFRAESTRUCTURA FISICA EDUCATIVA
Dirección de Planeación y Programación

Proyecto Autorizado de la Obra No. 260069

PGO. No. 26301 por el Departamento de Proyectos y Certificación.

DIRECTOR GENERAL:	ARQ. HUGO ECHAVE MENESES
DIRECTOR DE INFRAESTRUCTURA:	ING. JOAQUIN OMAR MURRIETA CASTRO
DIRECTOR DE PLANEACION:	ARQ. CINDY M. ROSALES ORNELAS
NOMBRE DE PLANTEL:	AULA DE 6.00 X 8.00 M
UBICACION:	SINALOA, MÉXICO
CCT:	
JEFE DE PROYECTOS:	ARQ. ELSA A. BARRAZA SALAZAR
DIBUJANTE:	ARQ. GUADALUPE RAMOS AVILES
ELABORACION:	2012
MODIFICACION:	2019
PROYECTO:	EST. REGIONAL DE CONCRETO
PLANOS:	ALZADOS Y CORTES
	AR-02
	02
	ESC INDICADA

SINALOA GOBIERNO DEL ESTADO

ISIFE INSTITUTO SINALOENSE DE LA INFRAESTRUCTURA FÍSICA EDUCATIVA

ESTOS PLANOS SON PROPIEDAD DEL INSTITUTO NACIONAL DE LA INFRAESTRUCTURA FISICA EDUCATIVA (INIFED) / SECRETARIA DE EDUCACION PUBLICA Y CULTURA (SEPyC).

RDPP-01.03

ARCHIVO: DIRECCION DE PLANEACION Y PROGRAMACION

RETENCION: DOS AÑOS

VERSION: 02

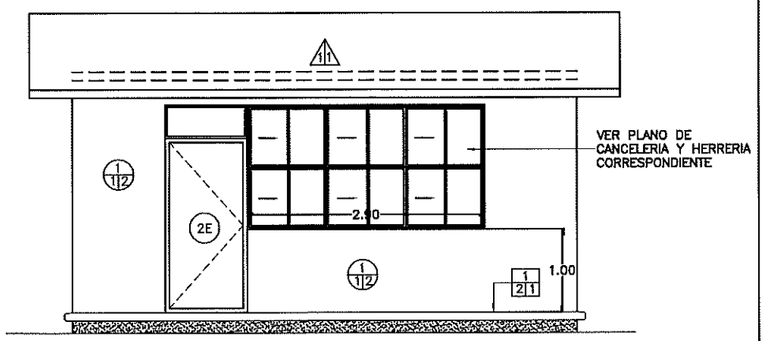

1 ACABADOS EN ALZADO PRINCIPAL

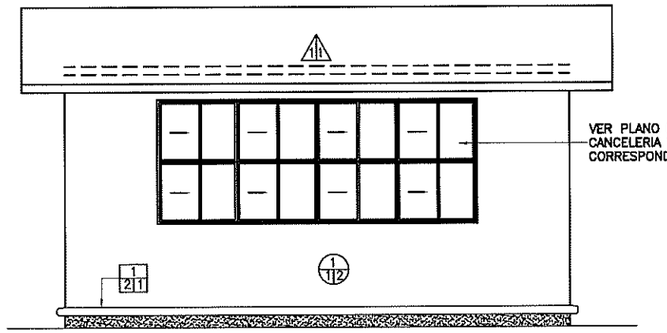

2 ACABADOS EN ALZADO POSTERIOR

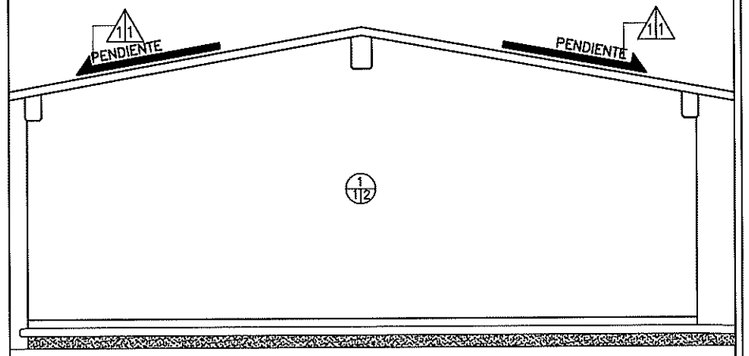

3 ACABADOS EN ALZADO LATERAL

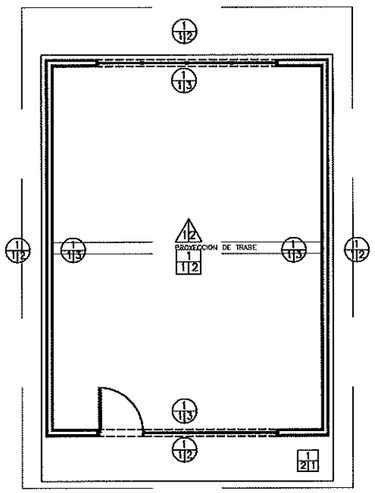

4 ACABADOS EN PLANTA ARQUITECTÓNICA

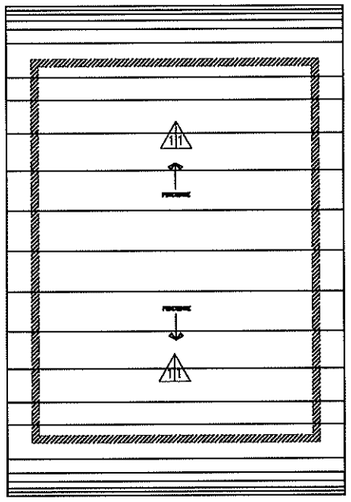

5 ACABADOS EN PLANTA DE AZOTEA

A B C ACABADO EN PISOS

A: ACABADO INICIAL EN PISOS

1. TERRENO NATURAL COMPACTADO.

B: ACABADO INTERMEDIO EN PISOS

1. FIRME DE CONCRETO F'C= 150 KG/CM2 DE 8 CM DE ESPESOR. PARA RECIBIR PISO.

2. PISO DE CONCRETO F'C= 150 KG/CM2 DE 10 CM DE ESPESOR ACABADO PULIDO O RAYA CON BROCHA. LOSAS DE 3.06 X 2 M. Y JUNTAS FRÍAS.

*** NOTA: TODOS LOS DETALLES DE CIMENTACIÓN SE OBSERVAN EN PLANOS ESTRUCTURALES.**

C: ACABADO FINAL EN PISOS

1.PISO DE CONCRETO ACABADO PULIDO O RAYA CON BROCHA.

2. PISO DE 40 X 40 CM MODELO: CREMA MARFIL CLARO, MARCA: INTERCERAMIC O SIMILAR, DE TRÁFICO MODERADO CON ZOCLO DE 8 CM Y EMBOQUILLADO COLOR BLANCO CON 1 CM DE ESPESOR.

A B C ACABADO EN MUROS

A: ACABADO INICIAL EN MUROS

1. MURO DE TABIQUE ROJO COMÚN DE 11 A 14 CM DE ESPESOR ASENTADO CON MORTERO CEM-ARENA 1:3 ACABADO COMÚN.

B: ACABADO INTERMEDIO EN MUROS

1. APLANADO FLOTEADO (MORTERO CEMENTO - ARENA 1:4 A PLOMO Y REGLA).

2. APLANADO RASTREADO PARA MUROS HÚMEDOS (MORTERO CEMENTO - CAL - ARENA 1:2:6)

C: ACABADO FINAL EN MUROS

1. AZULEJO DE 25 X 40 CM CREMA MARFIL COLOR BLANCO, ASENTADO CON MORTERO CEMENTO - ARENA 1:5.

2. PINTURA ACRÍLICA PARA INTERIOR Y EXTERIOR. ACABADO SEMI MATE. CÓDIGO DE COLOR: PANTONE 1605.

3.PINTURA ACRÍLICA PARA INTERIOR Y EXTERIOR. ACABADO SEMI MATE. CÓDIGO DE COLOR: BLANCO 000C.

A B ACABADO EN LOSA Y PLAFONES

A: ACABADO INICIAL

1. LOSA ESTRUCTURAL (VER ESPESOR Y ESPECIFICACIONES EN PLANO ESTRUCTURAL)

B: ACABADO INTERMEDIO

1. PRIMARIO ASFALTICO E IMPERMEABILIZANTE MULTICAPA "APP" 4.5 MM DE ALTA RESISTENCIA.

2. PINTURA ACRÍLICA PARA INTERIOR Y EXTERIOR. ACABADO SEMI MATE PLAFÓN COLOR BLANCO 000C

C: ACABADO EN ELEMENTOS ESTRUCTURALES

1E. PINTURA ESMALTE ALQUIDÁLICA PARA ELEMENTO ESTRUCTURAL A 2 CARAS. CODIGO DE COLOR: PANTONE 427. (VER ESPECIFICACIONES PARA HERRERIA Y CANCELERIA EN EL PLANO CORRESPONDIENTE CA-01 Y HE-01)

2E. PINTURA ELECTROSTÁTICA COLOR PLATEADO PARA PUERTAS BATIENTES O DE VAIVÉN DE 65 A 85 KILOS.

NOTA: LOS CIERRES HIDRÁULICOS PARA PUERTAS DEBEN ESTAR EN TODOS LOS SERVICIOS SANITARIOS Y AULAS DEL PLANTEL ESCOLAR.

TODOS LOS SERVICIOS SANITARIOS DEBEN CONTAR CON SEÑALIZACIÓN.

INSTITUTO SINALOENSE DE LA INFRAESTRUCTURA FISICA EDUCATIVA
Dirección de Planeación y Programación

Proyecto Autorizado de la Obra No. 260069

PGO. No. 26301 por el Departamento de Proyectos y Certificación.

Fecha y Firma de autorización

DIRECTOR GENERAL: ARQ. HUGO ECHAVE MENESES
DIRECTOR DE INFRAESTRUCTURA: ING. JOAQUIN O. MURRIETA CASTRO
DIRECTOR DE PLANEACION: ARQ. CINDY M. ROSALES ORNELAS

SINALOA GOBIERNO DEL ESTADO

ISIFE INSTITUTO SINALOENSE DE LA INFRAESTRUCTURA FÍSICA EDUCATIVA

NOMBRE DE PLANTEL: AULA DIDÁCTICA 6.00 X 8.00 M
UBICACIÓN: SINALOA, MÉXICO. CCT: N/A

JEFE DE PROYECTOS: ARQ. ELSA BARRAZA SALAZAR.
ELABORÓ: ARQ. GUADALUPE RAMOS AVILES
ELABORACIÓN: 2011 MODIFICACIÓN: JUN 2023

PROYECTO: EST. REG. DE CONCRETO
PLANOS: PLANO DE ACABADOS PARA PROYECTOS CON ESTRUCTURA REGIONAL DE CONCRETO

AC-01
01 00
INDICADA

ARCHIVO: DIRECCION DE PLANEACION Y PROGRAMACION
RETENCION: DOS AÑOS
VERSION: 02

ESTOS PLANOS SON PROPIEDAD DEL INSTITUTO NACIONAL DE LA INFRAESTRUCTURA FISICA EDUCATIVA (INIFED)

RDPP-01.03

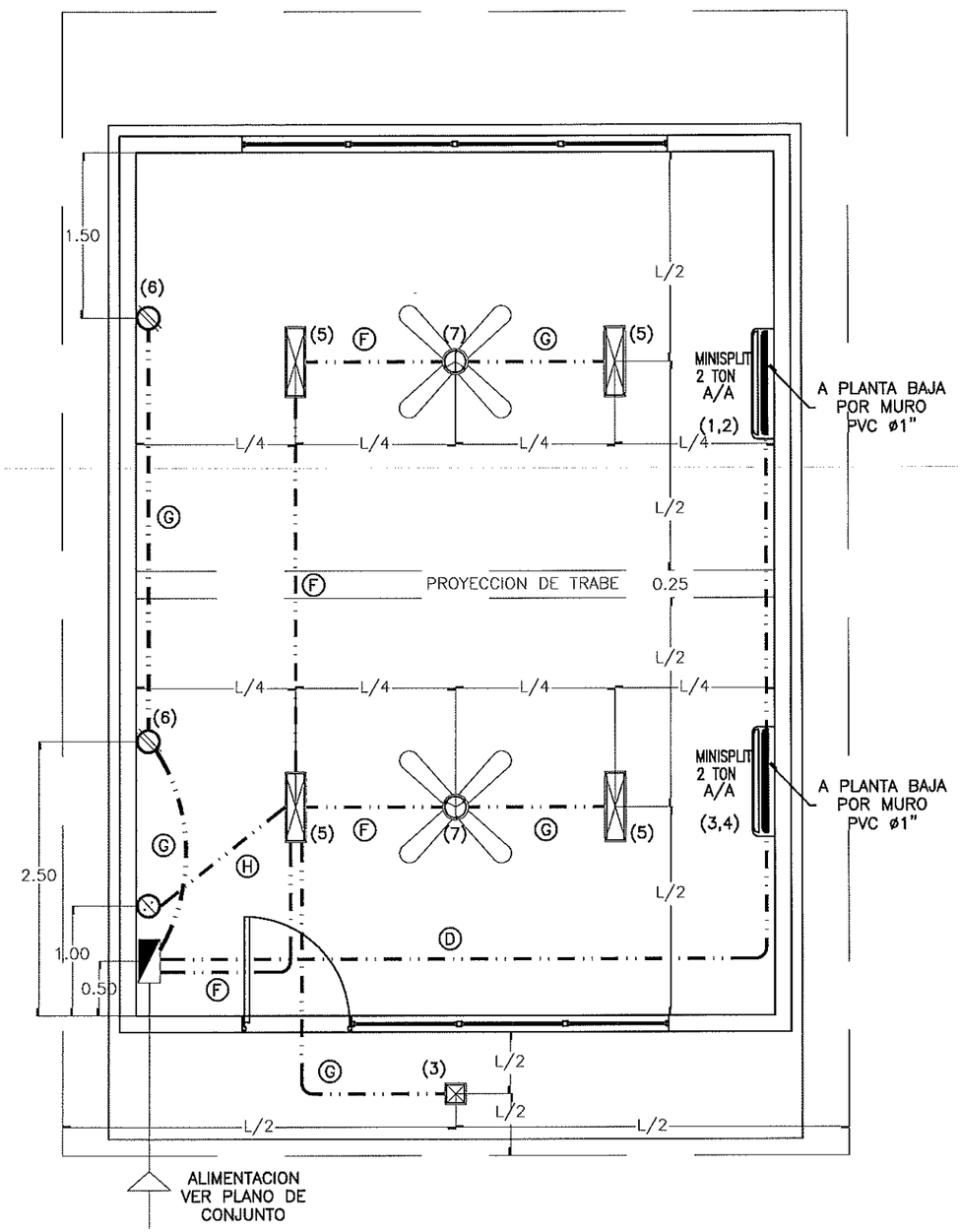

1 PLANTA DE ILUMINACION Y CONTACTOS — ESC. 1:50

ARCHIVO: DIRECCION DE PLANEACION Y PROGRAMACION — RETENCION: DOS AÑOS

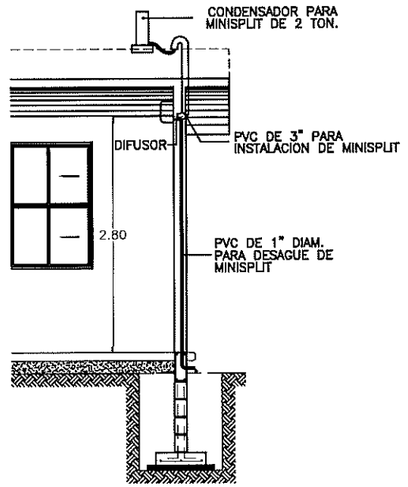

2 DETALLE DE MINI-SPLIT — S / E

Ⓐ 8–10 4–12t Ø32mm	Ⓑ 6–10 3–12t Ø32mm	Ⓒ 4–10 2–12t Ø25mm
Ⓓ 2–10 1–12t Ø19mm	Ⓔ 6–12 3–12t Ø25mm	Ⓕ 4–12 2–12t Ø25mm
Ⓖ 2–12 1–12t Ø19mm	Ⓗ 2–12 Ø13mm	

2 CABLEADO — S / E

DIAGRAMA DE CONEXIONES	LOCALIZACION	NUM. CIR.	☒ LUMINARIA 22W	▭ LUMINARIA 2x17W	⊘ CONTACTO 200W	▬ A/A 1,300W 2,600W	⊖ ABANICO 127W		VOLTS.	WATS A FASE A	WATS A FASE B		AMPS.	COND. MIN.	PROTECCION TERMOMAGNETICA POLOS	PROTECCION TERMOMAGNETICA AMPS.
NEUTRO (A) (B) (1) (2) (3) (4) (5) (6)R R(7) (8)R TIERRA	MINI SPLIT, 2 TON	1,2	-----	-----	-----	1	-----	-----	220	1,300	1,300	-----	13.14	10	2	20
	MINI SPLIT, 2 TON	3,4	-----	-----	-----	1	-----	-----	220	1,300	1,300	-----	13.14	10	2	20
	LUMINARIAS	5	1	4	-----	-----	-----	-----	127	158	-----	-----	1.39	12	1	15
	CONTACTOS	6	-----	-----	2	-----	-----	-----	127	-----	400	-----	3.50	12	1	15
	VENTILADOR DE TECHO	7	-----	-----	-----	-----	2	-----	-----	254	-----	-----	2.23	12	1	15
	----	----	----	----	----	----	----	----	----	----	----	----	----	----	----	----
		TOTAL	1	4	2	2	2	----	----	3,012	3,000					
	TABLERO SQUARD PARA 8 CIRCUITOS									TOTAL WATTS = 6,012 W						

3 CUADRO DE CARGAS — S / E

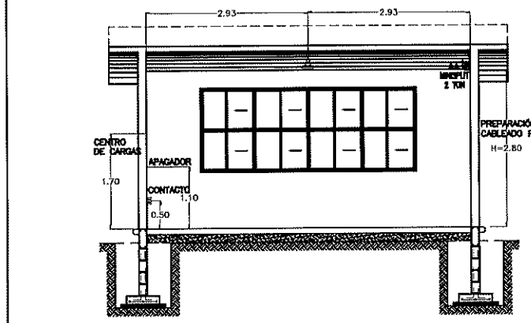

5 DETALLE DE ALTURAS EN INSTALACIÓN CORTE "B" — ESC. 1:100

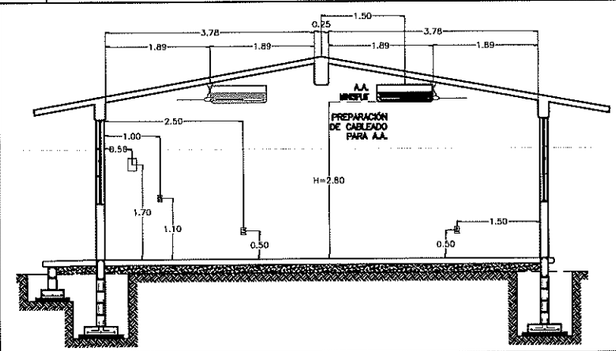

4 DET. DE ALTURAS EN INSTALACIÓN CORTE "A" — ESC. 1:100

	TABLERO DE CARGA PARA 8 CIRCUITOS MONOF.
	CONTACTO MONOFÁSICO POLARIZADO 15 AMP.
	CONTACTO POR PISO
EXT.	CONTACTO EXTERIOR
	MINI SPLIT DE 2 TON. CONSUMO MAX. 2800W
	CONTACTO PARA AIRE ACOND. FUERZA 220W
	LUMINARIA TIPO LED DE 2X17 WATTS
	LUMINARIA TIPO LED DE 22 WATTS
	SALIDA PARA VENTILADOR DE TECHO DE 82"
	CAJA DE ALUMINIO DE 4"x4"
	TUBERIA DE PVC T.P POR LOSA
	TUBERIA DE PVC T.P POR PISO

SIMBOLOGIA

-TODOS LOS CONTACTOS Y APAGADORES SE COLOCARAN EN EL SENTIDO VERTICAL, Y LAS ALTURAS ESTARAN INDICADAS AL CENTRO DE LA TAPA.

-TODOS LOS APAGADORES SE LOCALIZAN A UNA ALTURA DE 1.10 MTS EXCEPTO LAS QUE SE INDICAN EN PLANTA.

-TODOS LOS CONTACTOS SE LOCALIZAN A UNA ALTURA DE 0.50 MTS. EXCEPTO LOS QUE SE INDICAN EN PLANTA.

-PARA CALIBRES No. 10 Y 8 DEBERAN UTILIZARSE EMPALMES MANUALES SENCILLOS Y ESTAÑADOS Y PARA CALIBRES No. 6 Ó MAYORES EMPALMES CON CONECTORES DE PERNO PARTIDO (PERRO), EN AMBOS CASOS SE UTILIZARAN 3 CAPAS DE CINTA DE HULE, 3 CAPAS DE CINTA SCOTH No.33 Y UN BAÑO DE BARNIZ ROJO.

-LA ALTURA DE LOS TABLEROS DE CONTROL SERA DE 1.70m A CENTRO DE LOS MISMOS A MENOS QUE SE INDIQUE OTRA ALTURA DIFERENTE.

-DEBERA USARSE TUBERIA CONDUIT P.V.C TIPO PESADO DE LOS DIAMETROS INDICADOS

-PARA CALIBRES No.8 Y MAYORES DEBERA USARSE CONDUCTOR TIPO THW 90 °C VINANEL 900, VINCON Ó SIMILAR.

-PARA TUBERIA MAYOR DE 51mm Ø DEBERA USARSE TUBERIA CONDUIT DE ASBESTO-CEMENTO DE 102mmØ.

-CUANDO LA CONSTRUCCION DE LA ESCUELA SE REALICE EN ETAPAS DEBERAN INSTALARSE TODAS LAS TUBERIAS QUE LLEVE LA ESCUELA DENTRO DE LA PRIMERA ETAPA DE CONSTRUCCION, PARA EVITAR FUTURAS RANURACIONES DE BANQUETAS Y PLAZAS

-LAS LUMINARIAS Y REGISTROS EXTERIORES DEBERAN LOCALIZARSE A 0.50m MINIMO DEL PARAMENTO DE PLAZAS Y ANDADORES

-TODA LA INSTALACION Y EQUIPO DEBERA ATERRIZARSE A TRAVES DE UN HILO DE TIERRA DEL CALIBRE INDICADO Y UNA VARILLA COPPER WELD DE 19mmØ ENTERRADA EN EL REGISTRO EXTERIOR ANEXO AL EDIFICIO.

NOTA:

-TODAS LAS LUMINARIAS DEBERAN SER TIPO LED DE 2X17W. LIBRE DE TORNILLERIA. EMPOTRABLE.

-TODO EL CABLEADO ELÉCTRICO DEBERÁ CONTAR CON CANDADO ANTIRROBO A BASE DE RESINA POLIMÉRICA EXTRUDA CON PROPIEDADES DIELÉCTRICAS, ANTICORROSIVAS Y CON ADHESIVO DE ALTO ANCLAJE A SUPERFICIES LISAS, METÁLICAS O DE POLIMEROS.

ESPECIFICACIONES

INSTITUTO SINALOENSE DE LA INFRAESTRUCTURA FISICA EDUCATIVA
Dirección de Planeación y Programación

Proyecto Autorizado de la Obra No. 260069

PGO. No. 26301 por el Departamento de Proyectos y Certificación.

Fecha y Firma de autorización

VERSION: 02

DIRECTOR GENERAL: ARQ. HUGO ECHAVE MENESES
DIRECTOR DE INFRAESTRUCTURA: ING. JOAQUIN O. MURRIETA CASTRO
DIRECTOR DE PLANEACION: ARQ. CINDY M. ROSALES ORNELAS

SINALOA GOBIERNO DEL ESTADO

ISIFE INSTITUTO SINALOENSE DE LA INFRAESTRUCTURA FÍSICA EDUCATIVA

NOMBRE DE PLANTEL: AULA DE 6.00 X 8.00 M
UBICACIÓN: SINALOA, MEXICO.
CCT.

JEFE DE PROYECTOS: ARQ. ELSA BARRAZA SALAZAR.
ELABORÓ: ARQ. GUADALUPE RAMOS AVILÉS
ELABORACIÓN: 2012
MODIFICACIÓN: 2022

PROYECTO: REG. DE CONCRETO
PLANOS: INSTALACIÓN ELÉCTRICA

IE-01
1
INDICADA

ESTOS PLANOS SON PROPIEDAD DEL INSTITUTO NACIONAL DE LA INFRAESTRUCTURA FISICA EDUCATIVA (INIFED)

RDPP-01.03

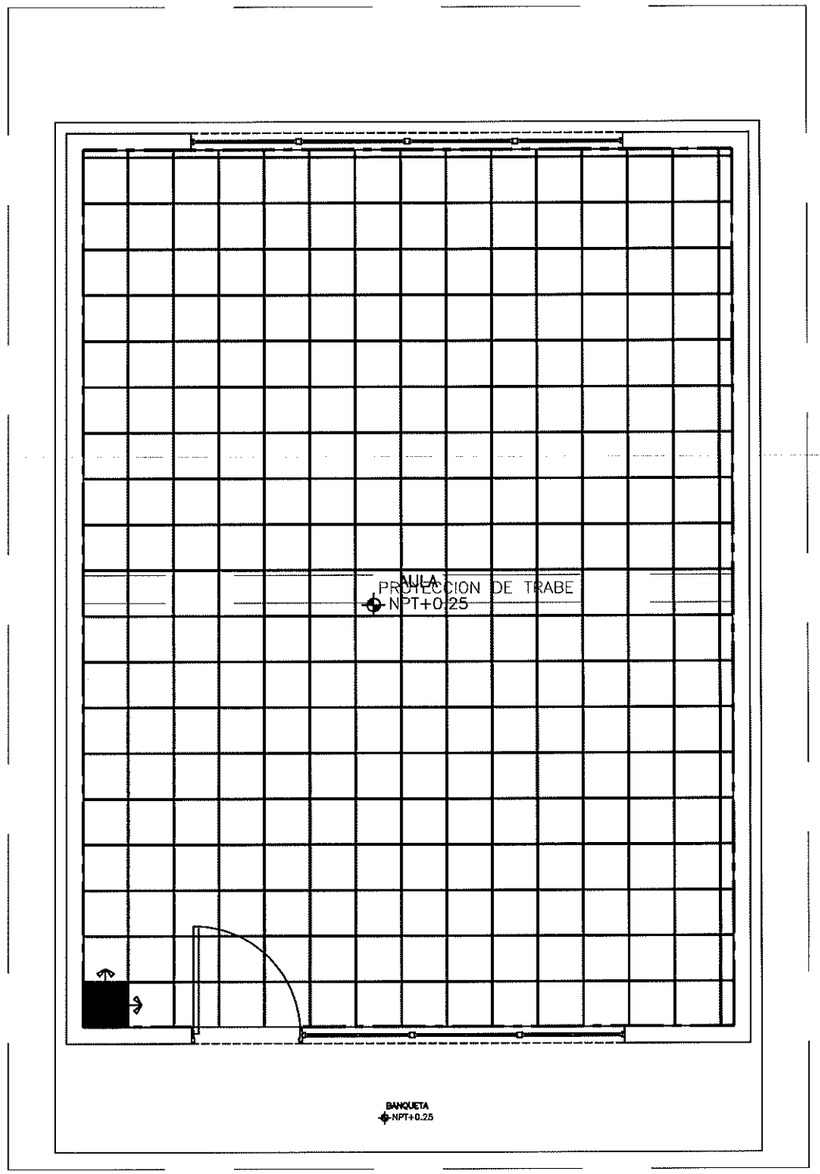

PISO 40 X 40 CM CREMA MARFIL COLOR BLANCO TRÁFICO MODERADO CON EMBOQUILLADO DE 1 CM COLOR BLANCO.

DIRECCIÓN DEL DESPIECE

INICIO DEL DESPIECE

ZOCLO DE VITROPISO COLOR HUESO DE 8CM.

SIMBOLOGÍA

INSTITUTO SINALOENSE DE LA INFRAESTRUCTURA FISICA EDUCATIVA
Dirección de Planeación y Programación

Proyecto Autorizado de la Obra No. 260069

PGO. No. 26301 por el Departamento de Proyectos y Certificación.

Fecha y Firma de autorización

DIRECTOR GENERAL: ARQ. HUGO ECHAVE MENESES		SINALOA GOBIERNO DEL ESTADO
DIRECTOR DE INFRAESTRUCTURA: ING. JOAQUIN O. MURRIETA CASTRO		
DIRECTOR DE PLANEACION: ARQ. CINDY M. ROSALES ORNELAS		
ISIFE INSTITUTO SINALOENSE DE LA INFRAESTRUCTURA FÍSICA EDUCATIVA	NOMBRE DE PLANTEL: AULA DE 6.00 X 8.00 M	
	UBICACIÓN: SINALOA, MÉXICO	CCT:
JEFE DE PROYECTOS: ARQ. ELSA BARRAZA SALAZAR	PROYECTO: EST. REGIONAL DE CONCRETO	PI–01
ELABORÓ: ARQ. GUADALUPE RAMOS AVILES	PLANOS: PLANO DE DESPIECE	1 / INDICADA
ELABORACIÓN: 2011 / MODIFICACIÓN: JUN 2023		

1 PLANTA DE DESPIECE DE PISOS — ESC. 1:50

ARCHIVO: DIRECCION DE PLANEACION Y PROGRAMACION — RETENCION: DOS AÑOS — VERSION: 02

ESTOS PLANOS SON PROPIEDAD DEL INSTITUTO NACIONAL DE LA INFRAESTRUCTURA FISICA EDUCATIVA (INIFED)

RDPP–01.03

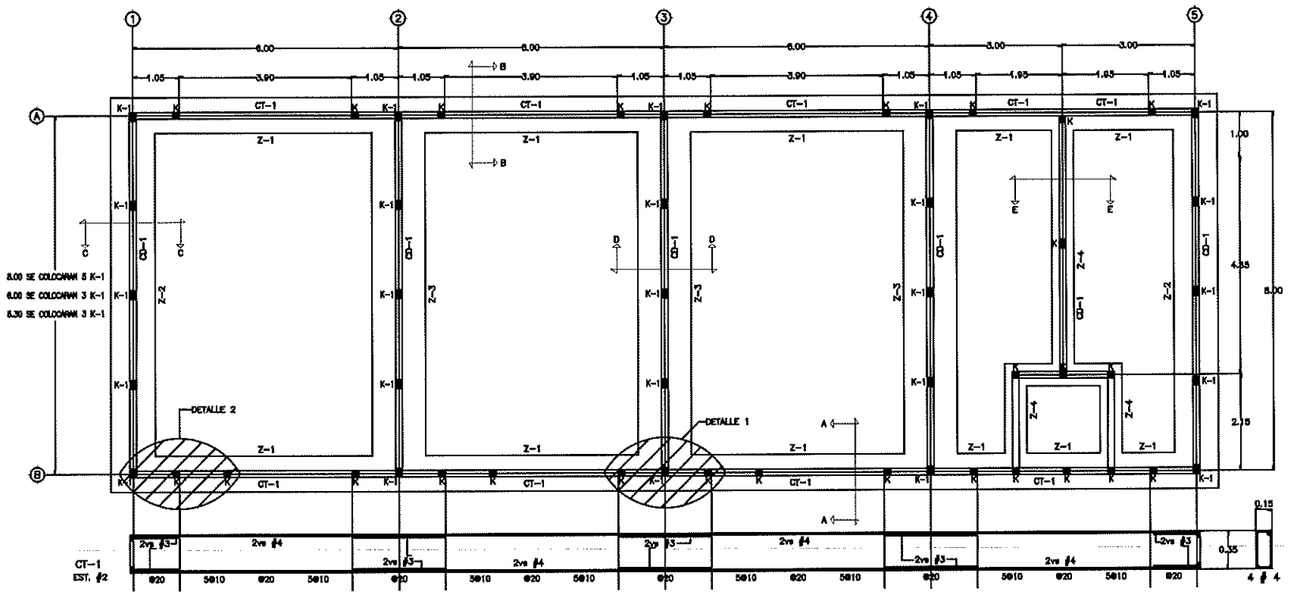

PLANTA DE CIMENTACIÓN (AGRUPAMIENTO MAXIMO 4 AULAS) | ESC. 1:125

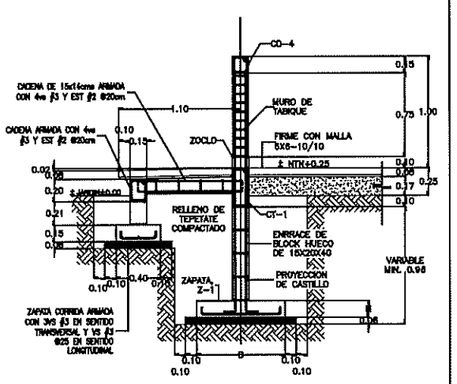

CORTE A–A | ESC. 1:50

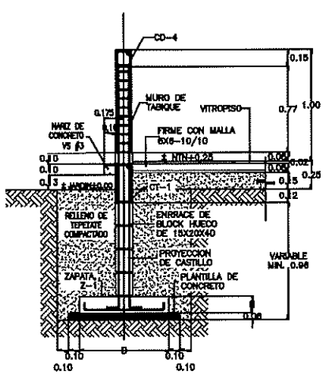

CORTE B–B | ESC. 1:50

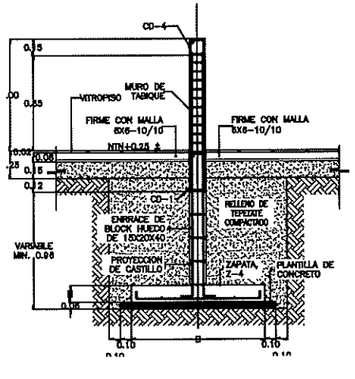

CORTE E–E | ESC. 1:50

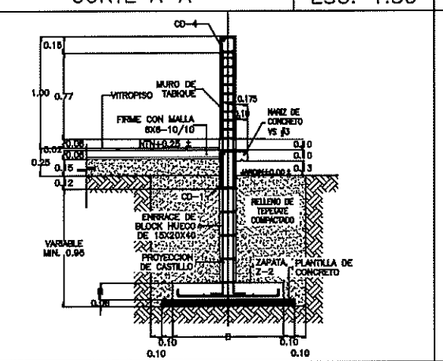

CORTE C–C | ESC. 1:50

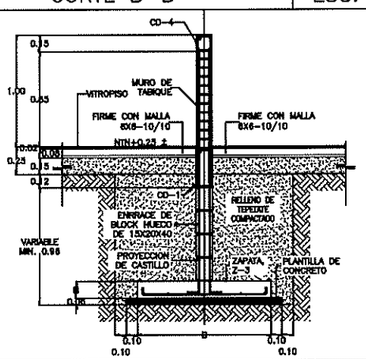

CORTE D–D | ESC. 1:50

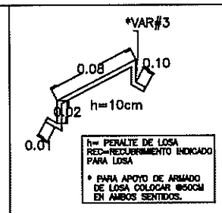

DETALLE DE SILLETA

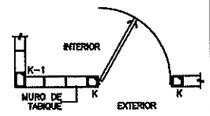

DETALLE 2

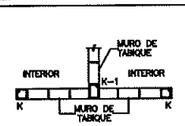

DETALLE 1

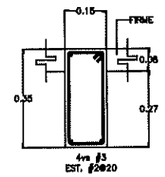

CD-1

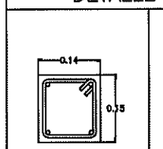

CD-4

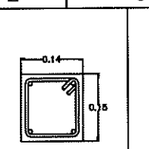

K

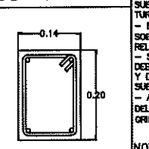

K-1

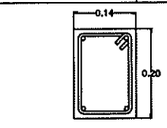

CD-2

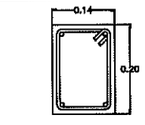

CD-3

ESPECIFICACIONES:

ESTRUCTURA:

A BASE DE MUROS DE CARGA DE TABIQUE DE BARRO RECOCIDO (DE 7X14X28) CONFINADOS CON CADENAS Y CASTILLOS. JUNTEADOS CON MORTERO, CEMENTO Y ARENA EN PROPORCIÓN 1:3.

LOSA DE CONCRETO ARMADO APARENTE LECHO INFERIOR ACABADO CON PINTURA VINILICA.

MUROS:

LOS CABECEROS, INTERIORES Y MOCHETAS, SERAN DE TABIQUE COMÚN, ACABADO APARENTE O APLANADO EN AMBAS CAPAS CON MORTERO TERCIADO, CEMENTO–CAL–ARENA EN PROPORCIÓN 1:2:8 ACABADO FINO CON LLANA DE MADERA Y PINTURA VINILICA.

PISOS:

INTERIORES DE 10CM. DE ESPESOR f'c=150kg/cm2 EN CIRCULACIONES, DE CEMENTO PULIDO RAYADO FINO EN EL SENTIDO DE LA PENDIENTE CON JUNTAS A NUEVO A CADA 3.00M ACABADOS CON VOLTEADOR.

CUANDO POR CONDICIONES DEL SUELO DONDE SE VA A CIMENTAR SEA NECESARIO UN DESPLANTE MAYOR A 1.00M RESPECTO AL N.P.T. SE USARA LA OPCION DE ZAPATAS CORRIDAS DE CONCRETO REFORZADO INDICADA EN TABLAS.

NOTA IMPORTANTE:
– ESTOS PLANOS ANULAN A TODOS LOS DE FECHA ANTERIOR.

CONSIDERACIONES ESPECIALES:
– PARA EL DISEÑO DE ESTA CIMENTACIÓN SE CONSIDERARON VARIAS CAPACIDADES DE CARGA: USAR LOS DATOS DE CARGA QUE CORRESPONDAN CON LA CAPACIDAD DETERMINADA EN CAMPO, O BIEN LA QUE INDIQUE EL ESTUDIO DE MECANICA DE SUELOS.
– LOS DATOS DE CIMENTACIÓN DE ESTE PROYECTO NO CONTEMPLAN SUELOS CON RELLENOS IMPORTANTES, ARCILLAS EXPANSIVAS, TURBAS DE CONSISTENCIA MUY BLANDA, ETC.
– EL NIVEL DE DESPLANTE DE LA CIMENTACIÓN DEBERA REALIZARSE SOBRE TERRENO FIRME , LIBRE DE MATERIA ORGANICA Y/O RELLENOS.
– SI EXISTEN DUDAS AL IDENTIFICAR EL NIVEL DE TERRENO FIRME DEBERA CONSULTARSE A UN ESPESIALISTAEN MECANICA DE SUELOS Y DE SER NECESARIO REALIZAR UN ESTUDIO DE MECANICA DE SUELOS.
– ADICIONALMENTE DEBERÁ DESCARTARCE CUALQUIER PROBLEMATICA DEL SUELO, DEBIDA A CONDICIONES PARTICULARES (LICUACIÓN, GRIETAS, OQUEDADES, ETC.).

NOTA: EN TODO ENRRACE DE CIMENTACION LLEVARA UNA VARILLA DE ⅜ AHOGADA A CADA 80CM.

TABLA DE DOBLECES Y TRASLAPES DE VARILLAS

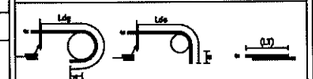

VARILLA No.	# VARILLA ϕ	Ldg (cm)	ϕm (cm)	RADIO DE DOBLEZ r (cm)	Ldo (cm)	ϕm (cm)	TRASLAPE LT (CM)
2	1/4"	21.8	2.5	2.9	24.0	7.6	30
3	3/8"	33.0	3.8	4.3	33.1	11.4	35
4	1/2"	43.3	5.1	5.7	44.1	15.2	46
5	5/8"	53.6	6.4	7.1	55.2	19.1	63
6	3/4"	64.5	7.6	8.5	66.2	22.9	99
8	1"	86.4	10.2	11.3	88.2	30.5	114
10	1 1/4"	108.9	12.7	14.1	110.2	38.1	167

ESPECIFICACIONES:

CIMBRA:
– LA CIMBRA DEBERA ESTAR COMPLETAMENTE LIMPIA, A PLOMO O NIVELADA Y CON CONTRAFLECHA SI SE ESPECIFICA.
–EL LUBRICADO DEBERA HACERCE ANTES DE COLOCAR EL ARMADO.

CONCRETO:
–SE USARA CONCRETO CLASE CON PESO VOLUMETRICO MAYOR A 2200KG/M3 Y UNA RESISTENCIA A LA COMPRESION DE f'c=250kg/cm2.
–EL CONCRETO SERÁ PREMEZCLADO, EXCEPTO EN ZONAS RURALES DONDE UN LABORATORIO DETERMINA EL PROPORCIONAMIENTO ADECUADO EN FUNCIÓN DE LA AGREGADOS EXISTENTES EN EL LUGAR.
– EL TAMAÑO MAXIMO DEL AGREGADO GRUESO SERÁ DE 2CM. (3/4").
– RECUBRIMIENTOS LIBRES (EXCEPTO DONDE SE INDIQUE OTRA COSA): CASTILLOS CADENAS Y LOSAS 1.5CM., MUROS 2.0CM., TRABES Y CONTRATRABES 2.5CM., COLUMNAS 3.0CM., Y ZAPATAS 4.0CM., DEBERAN SER VERIFICADO ANTES Y DURANTE EL COLADO (USAR SILLETAS ADECUADAS).
– LA PLANTILLA SERÁ DE CONCRETO CON UN f'C=100KG/CM2. Y 8CM. DE ESPESOR.
– EL CORTE DE COLADO SE HARÁ EN EL TERCIO MEDIO DEL ELEMENTO.

ACERO:
–SE USARÁ ACERO DE REFUERZO CON UNA RESISTECIA FY=4200KG/CM2. EXCEPTO EL ALAMBRON (ϕ2). EL CUAL SERÁ FY=2330KG/CM2.
– EL ACERO DE REFUERZO DEBERA CUMPLIR CON LO SEÑALADO EN EL PARRAFO 1.5.2 DE VOLUMEN 4. TOMO V DE LA NORMATIVIDAD DEL INIFED, DANDO PARTICULAR IMPORTANCIA AL ESFUERZO MINIMO DE FLUENCIA, AL CORRUGADO Y AL DOBLADO DE LAS BARRAS.
– LONGITUD DE TRASLAPES 40 ϕ, ESCUADRAS 12 ϕ SALVO DONDE SE INDIQUE OTRA MEDIDA (VER TABLA).
– TODOS LOS DOBLECES DE VARILLAS SE HARAN ALREDEDOR DE UN PERNO CUYO DIAMETRO SERÁ 9 VECES EL DE LA VARILLA.
– NO DEBERA TRASLAPARCE MAS DE UNA TERCERA PARTE DEL ACERO EN UNA MISMA SECCIÓN.
– LAS UNIONES SOLDADAS SE HARAN A PARTIR DE LA VARILLA DE 1" (#8) VER FIGURA 1.
– EN EL CASO DE UNIONES SOLDADAS O CON DIPOSITIVOS MECANICOS, NO DEBERAN DE UNIRSER MAS DE 33% DEL REFUERZO EN UNA MISMA SECCIÓN TRANSVERSAL. LAS SECCIONES DE UNIÓN DISTARAN ENTRE SI, NO MENOS DE 20 DIAMETROS Ó 60CM.
– TODA MODIFICACIÓN DEBERÁ SER APROBADA POR LA SUBGERENCIA DE INGENIERIA DE LA GERENCIA DE PROYECTOS DEL INIFED.

JUNTAS DE COLADO:
–EN JUNTAS DE COLADO SE DEBERAN ESCARIFICAR EN MAS MENOS UN CENTIMETRO LAS SUPERFICIES DE CONCRETO EXISTENTE Y SE DEBERAN HUMEDECER ABUNDANTEMENTE DESDE 24 HORAS ANTES DE CADA COLADO, CADA 8.0 HORAS.
– LAS SUPERFICIES DE CONCRETO ENDURECIDO DEBERAN ESTAR LIBRES DE MATERIAL SUELTO O MAL ADHERIDO, DE LECHADA, MORTERO SUPERFICIAL, O DE CUALQUIER MATERIAL EXTRAÑO QUE PUEDA AFECTAR A LA LIGA CON EL CONCRETO FRESCO.

COMPACTACION:
– EL RELLENO QUE SE HAGA BAJO FIRMES SE HARA CON MATERIAL DE BANCO, EL CUAL DEBERA TENER UN ESPESOR MINIMO DE 40CM. MISMO QUE SE COMPACTARA EN TRES CAPAS DE 15CM., AL 95% DE SU PESO VOLUMETRICO SECO MAXIMO. LAS DOS CAPAS INTERIORES SERAN PARA SUSTITUCION DEL TERRENO SUPERFICIAL EXISTENTE Y LA SUPERIOR PARA DAR EL NIVEL DEL LECHO INFERIOR DE PISOS.
ESTE PLANTEAMIENTO DE SUSTITUCION DEBERÁ SER AVALADO POR EL SUPERVISOR DE LA OBRA, QUIEN DADO EL CASO, DEBERÁ REPLANTEAR EL ESPESOR A SUSTITUIR, A FIN DE LOGRAR UN COMPARTIMIENTO ADECUADO DE LOS FIRMES PARA PISO.
– LA HUMEDAD DEL RELLENO DEBERÁ SER LA OPTIMA SEGUN RECOMENDACIONES DEL LABORATORIO.

NOTAS:
– ACOTACIONES EN CENTIMETROS
– CONSULTE EL PLANO ARQUITECTONICO PARA LOCALIZACIÓN DE CADENAS, MUROS Y NIVELES.
– LOS ENRASESEN CIMENTACIÓN SE HARAN CON TABIQUE CEMENTO–ARENA 7X14X28CM. TIPO PESADO, JUNTEADO CON MORTERO CEMENTO–CAL–ARENA EN PROPORCIÓN 1:0.2:5 PARA RECIBIR LAS CONTRATRABES O EL FIRME CUANDO EL NIVEL DE DESPLANTE LO REQUIERA.
– UTILICE ESTE PLANO EXCLUSIVAMENTE PARA CONSTRUCCIÓN DE ESTRUCTURA, EN CASO DE QUE NO CONCUERDE CON LAS DIMENSIONES GENERALES DEL PLANO ARQUITECTONICO CORRESPONDIENTE, CONSULTE A LA SUBGERENCIA DE INGENIERIA DE LA GERENCIA DE PROYECTOS DE INIFED.
ESTAS ESPESIFICACIONES SE COMPLEMENTAN CON LAS DEL INIFED, LAS DEL A.C.I. 318–05 Y LAS DEL MANUAL IMCA–1997.
– NINGUN ESPACIO PARA CAMBIAR DE USO SIN LA APROBACIÓN DE LA GERENCIA DE PROYECTOS DEL INIFED.

NOTA IMPORTANTE:
– ESTOS PLANOS ANULAN A TODOS LOS DE FECHA ANTERIOR.

INSTITUTO SINALOENSE DE LA INFRAESTRUCTURA FISICA EDUCATIVA
Dirección de Planeación y Programación

Proyecto Autorizado de la Obra No. 260069

PGO. No. 26301 por el Departamento de Proyectos y Certificación.

Fecha y Firma de autorización

ESPECIFICACIONES

ALTERNATIVA CON ZAPATAS CORRIDAS DE CONCRETO

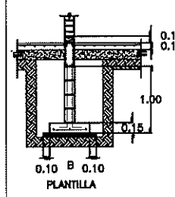

f't= 3ton/m2

ZAPATA	B	H	ARMADO TRANSVERSAL	ARMADO LONGITUDINAL
Z–1	80	15	#3 @ 25	4 # 3
Z–2	100	15	#3 @ 20	5 # 3
Z–3	120	15	#3 @ 20	6 # 3
Z–4	50	15	#3 @ 25	3 # 3

f't= 5 a 7.5 ton/m2

ZAPATA	B	H	ARMADO TRANSVERSAL	ARMADO LONGITUDINAL
Z–1	50	15	#3 @ 25	3 # 3
Z–2	60	15	#3 @ 25	3 # 3
Z–3	70	15	#3 @ 25	4 # 3
Z–4	50	15	#3 @ 25	3 # 3

f't= 10 ton/m2 o MAYOR

ZAPATA	B	H	ARMADO TRANSVERSAL	ARMADO LONGITUDINAL
Z–1	40	15	#3 @ 25	3 # 3
Z–2	50	15	#3 @ 25	3 # 3
Z–3	60	15	#4 @ 25	3 # 3
Z–4	50	15	#3 @ 25	3 # 3

ALTERNATIVA CON CIMIENTOS DE PIEDRA



f't= 3ton/m2

CIMIENTO	B	b	h
CM–1	80	30	80
CM–2	100	30	70
CM–3	120	30	80
CM–4	140	30	90

f't= 5 a 7.5 ton/m2

CIMIENTO	B	b	h
CM–1	50	30	60
CM–2	60	30	60
CM–3	70	30	60
CM–4	80	30	60

f't= 10 ton/m2 o MAYOR

CIMIENTO	B	b	h
CM–1	40	40	60
CM–2	50	30	60
CM–3	60	30	60
CM–4	70	30	60

DIRECTOR GENERAL:
ARQ. HUGO ECHAVE MENESES

DIRECTOR DE INFRAESTRUCTURA:
ING. JOAQUIN O. MURRIETA CASTRO

DIRECTOR DE PLANEACION:
ARQ. CINDY M. ROSALES ORNELAS

SINALOA
GOBIERNO DEL ESTADO

INSTITUTO SINALOENSE DE LA INFRAESTRUCTURA FÍSICA EDUCATIVA

NOMBRE DE PLANTEL:
CIMENTACIÓN Y ESTRUCTURAS

UBICACIÓN:
SINALOA, MÉXICO.

CCT:

JEFE DE PROYECTOS:
ARQ. ELSA BARRAZA SALAZAR.

ELABORÓ:

ELABORACIÓN: 2012

MODIFICACIÓN: 2019

PROYECTO:
ESTRC. REGIONAL DE CONCRETO

PLANOS:
CIMENTACIÓN Y ESTRC. EN PROYECTOS DE 6.00X5.30 Y 6.00X8.00 REGIONAL DE CONCRETO TIPO CAPFCE

ES–01

01 | 02

INDICADA

ESTOS PLANOS SON PROPIEDAD DEL INSTITUTO NACIONAL DE LA INFRAESTRUCTURA FISICA EDUCATIVA (INIFED)

RDPP–01.03

ARCHIVO: DIRECCION DE PLANEACION Y PROGRAMACION

RETENCION: DOS AÑOS

VERSION: 02

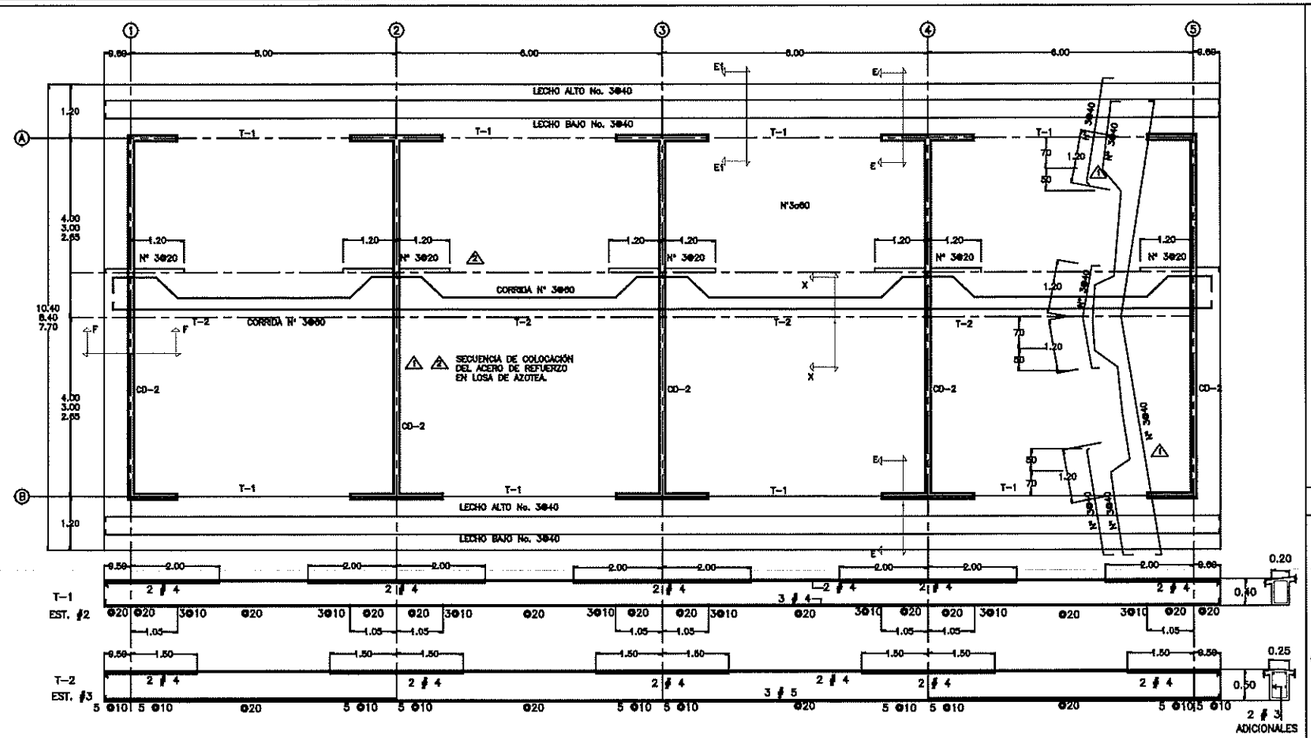

PLANTA DE ARMADO DE LOSA (AGRUPAMIENTO MAXIMO 4 AULAS) | ESC. 1:125

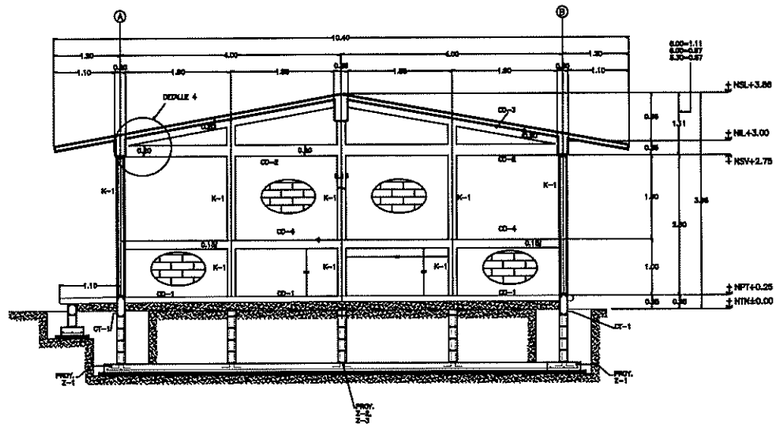

CORTE ESTRUCTURAL TRANSVERSAL | ESC. 1:100

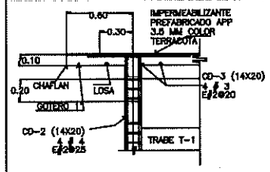

CORTE F-F

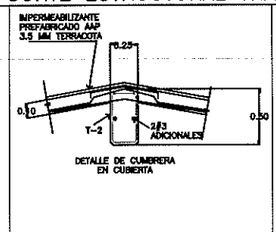

CORTE X-X

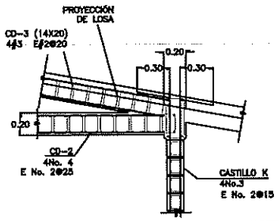

DETALLE 4

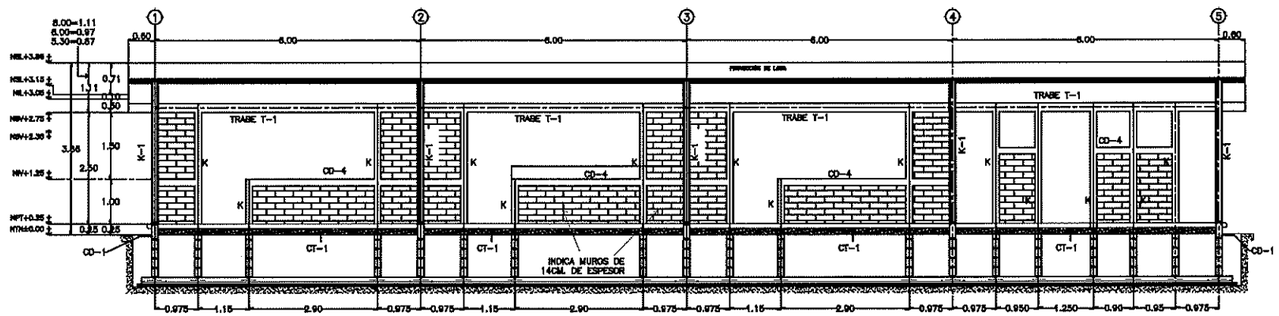

FACHADA ESTRUCTURAL PRINCIPAL | ESC. 1:125

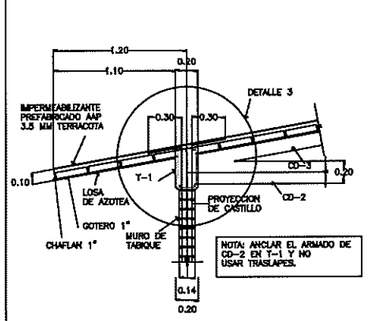

CORTE E-E

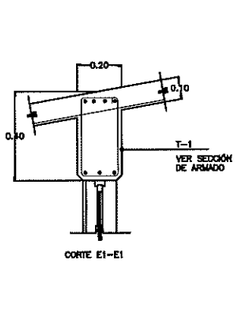

CORTE 3

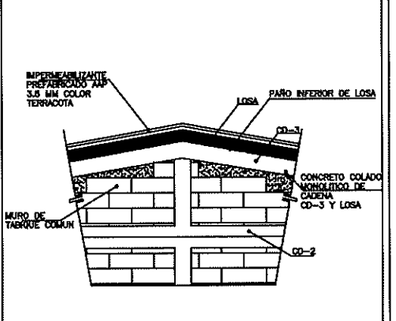

DETALLE DE MURO CABECERO

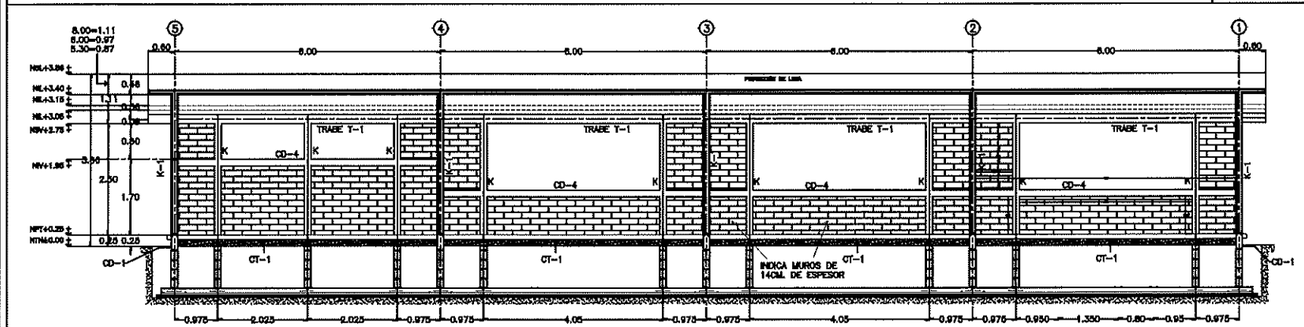

FACHADA ESTRUCTURAL POSTERIOR | ESC. 1:125

INSTITUTO SINALOENSE DE LA INFRAESTRUCTURA FISICA EDUCATIVA
Dirección de Planeación y Programación

Proyecto Autorizado de la Obra No. 26 0069

PGO. No. 26301 por el Departamento de Proyectos y Certificación.

Fecha y Firma de autorización

DIRECTOR GENERAL:
ARQ. HUGO ECHAVE MENESES

DIRECTOR DE INFRAESTRUCTURA:
ING. JOAQUIN O. MURRIETA CASTRO

DIRECTOR DE PLANEACION:
ARQ. CINDY M. ROSALES ORNELAS

SINALOA
GOBIERNO DEL ESTADO

ISIFE INSTITUTO SINALOENSE DE LA INFRAESTRUCTURA FISICA EDUCATIVA

NOMBRE DE PLANTEL:
CIMENTACIÓN Y ESTRUCTURAS

UBICACIÓN: SINALOA, MÉXICO. | CCT:

JEFE DE PROYECTOS:
ARQ. ELSA BARRAZA SALAZAR.

ELABORÓ:

ELABORACIÓN: 2012 | MODIFICACIÓN: 2019

PROYECTO:
ESTRUC. REGIONAL DE CONCRETO

PLANOS:
CIMENTACIÓN Y ESTRC. EN PROYECTOS DE 6.00X5.30 Y 6.00X8.00M REGIONAL DE CONCRETO TIPO CAPFCE

ES-02

02 | 02

INDICADAS

ARCHIVO: DIRECCION DE PLANEACION Y PROGRAMACION

RETENCION: DOS AÑOS

VERSION: 02

ESTOS PLANOS SON PROPIEDAD DEL INSTITUTO NACIONAL DE LA INFRAESTRUCTURA FISICA EDUCATIVA (INIFED)

RDPP-01.03

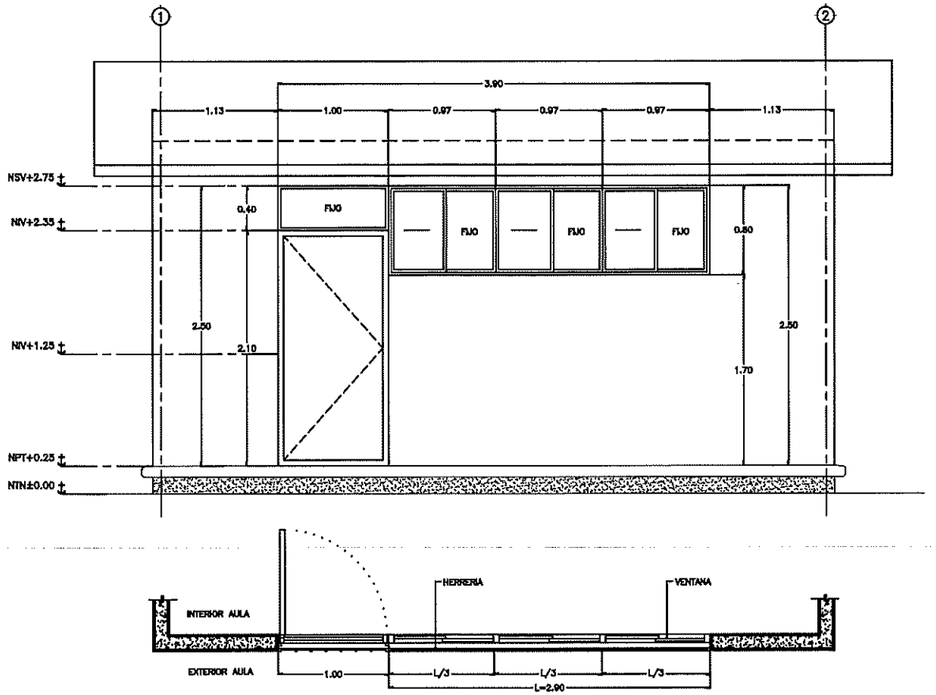

1 C. EN FACHADA PRINCIPAL–TALLERES Y LABORATORIOS ESC. 1:50

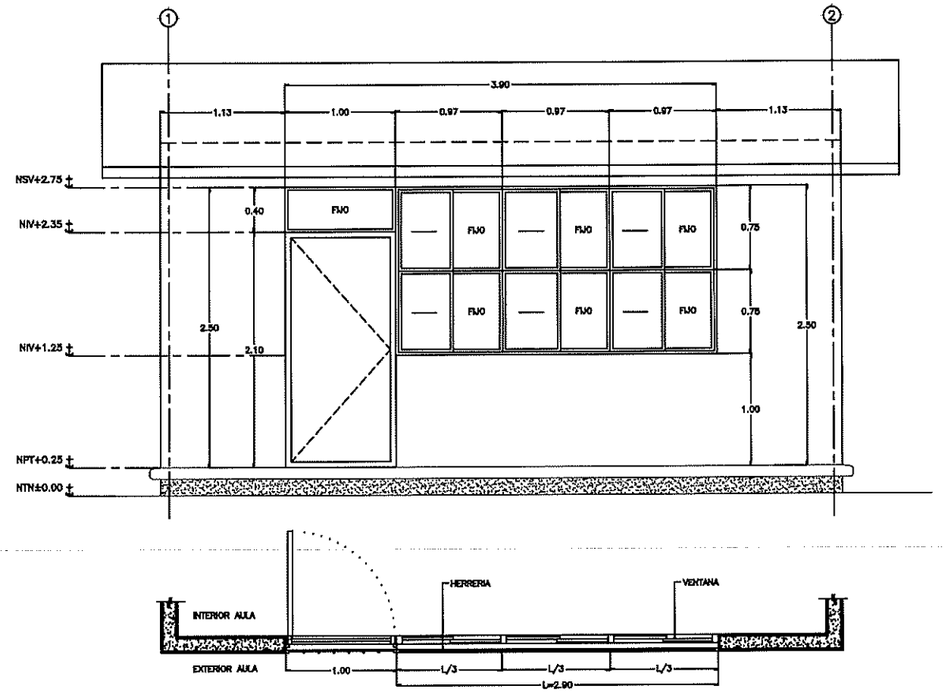

2 CANCELERIA EN FACHADA PRINCIPAL–AULAS ESC. 1:50

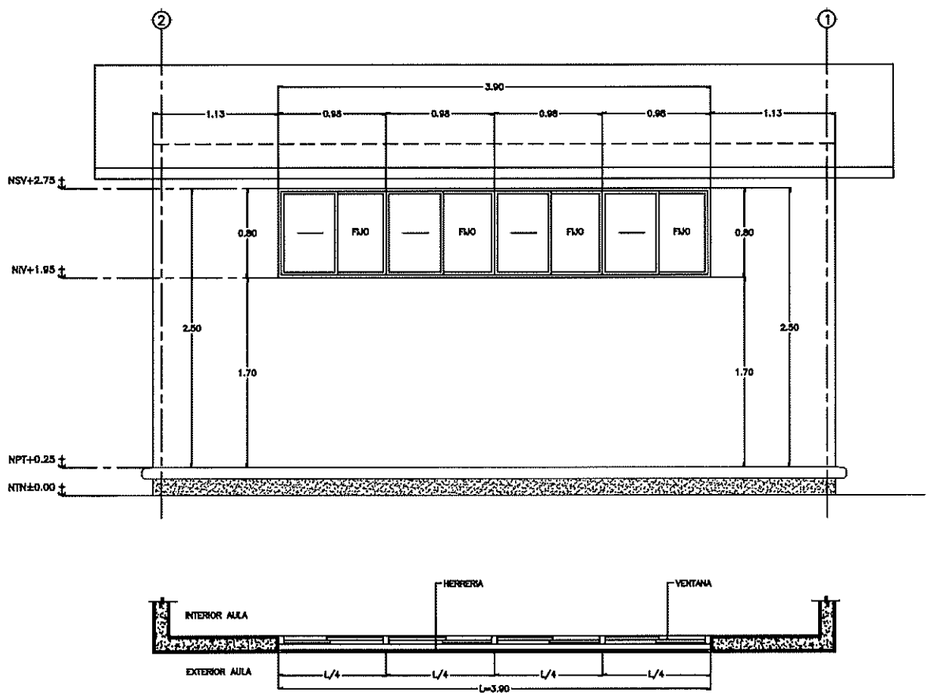

3 C. EN FACHADA POSTERIOR – TALLERES Y LABORATORIOS ESC. 1:50

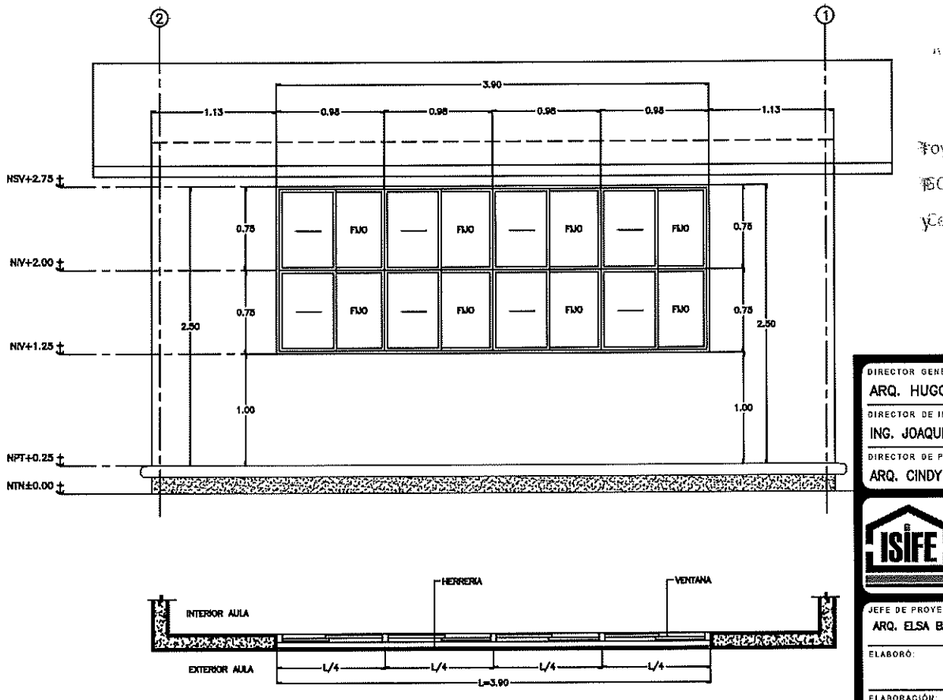

4 CANCELERIA EN FACHADA POSTERIOR – AULAS ESC. 1:50

ARCHIVO: DIRECCION DE PLANEACION Y PROGRAMACION RETENCION: DOS AÑOS VERSION: 02

ESPECIFICACIONES

– TODA LA CANCELERIA SERA DE ALUMINIO 2" NATURAL.

– TODO EL CRISTAL EN CANCELERIA SERA DE 6mm.

– LA PUERTA DE ACCESO AL AULA SERÁ REALIZADA DE MULTIPANEL Y EL MARCO DE ALUMINIO 2" NATURAL.

– LA CERRADURA EN PUERTA DE ACCESO AL AULA SERA DE TIPO CHAPA REDONDA CON LLAVE 525 AN MARCA YALE O SIMILAR.

*VER PLANO CORRESPONDIENTE A HERRERIA

INSTITUTO SINALOENSE DE LA INFRAESTRUCTURA FISICA EDUCATIVA
Dirección de Planeación y Programación

Proyecto Autorizado de la Obra No. 260069

SO. No. 26301 por el Departamento de Proyectos y Certificación.

Fecha y Firma de autorización

DIRECTOR GENERAL: ARQ. HUGO CHAVE MENESES
DIRECTOR DE INFRAESTRUCTURA: ING. JOAQUIN OMAR MURRIETA CASTRO
DIRECTOR DE PLANEACION: ARQ. CINDY M. ROSALES ORNELAS

SINALOA GOBIERNO DEL ESTADO

ISIFE INSTITUTO SINALOENSE DE LA INFRAESTRUCTURA FISICA EDUCATIVA

NOMBRE DE PLANTEL: ESTRUCTURA REG. DE CONCRETO
UBICACIÓN: SINALOA, MÉXICO. CCT:

JEFE DE PROYECTOS: ARQ. ELSA BARRAZA SALAZAR
ELABORÓ:
ELABORACIÓN: 2011 MODIFICACIÓN: JUN 2023

PROYECTO: PLANO DE CANCELERIA
PLANOS: CANCELERIA EN REG. DE CONCRETO PARA 6.00X8.00M Y 6.00X5.30M TIPO CAPFCE

CA–01
1
INDICADA

ESTOS PLANOS SON PROPIEDAD DEL INSTITUTO NACIONAL DE LA INFRAESTRUCTURA FISICA EDUCATIVA (INIFED)

RDPP–01.03

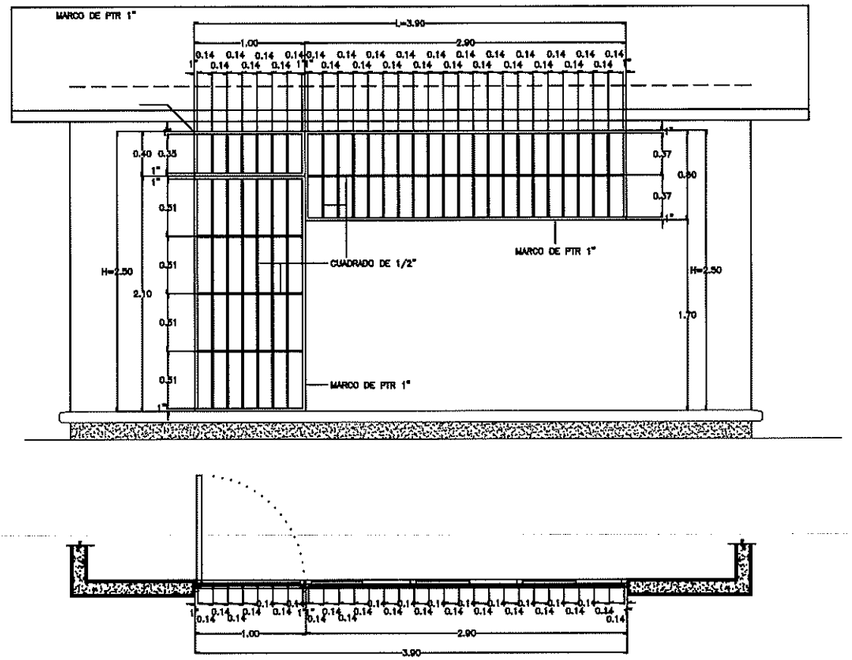

1 | HERRERIA EN FACHADA PRINCIPAL – TALLERES Y LABORATORIOS | ESC. 1:50

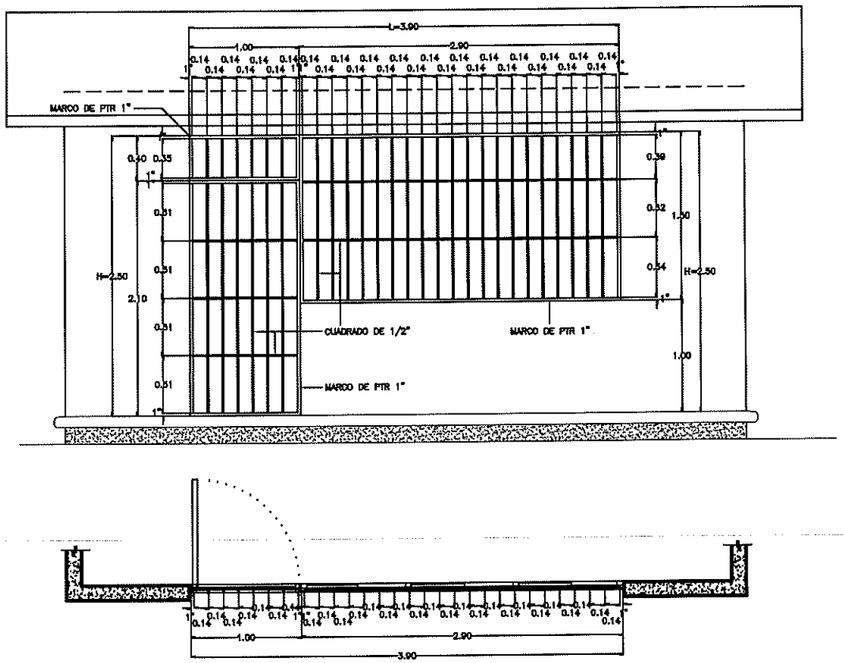

2 | HERRERIA EN FACHADA PRINCIPAL – AULAS | ESC. 1:50

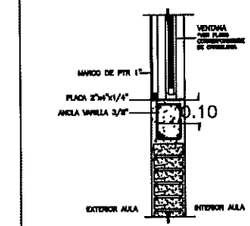

DETALLE DE HERRERIA

ESPECIFICACIONES

–TODA LA HERRERIA SE COLOCARA AL INTERIOR DEL VANO SUJETADA POR PLACAS DE 2"x4"x1/4",PREVIAMENTE AHOGADAS EN TRABES, CADENAS Y CASTILLOS.

–LOS MARCOS DE LA HERRERIA SERAN RELIZADOS POR PTR 1"

–LA HERRERIA HORIZONTAL Y VERTICAL SERA REALIZADA POR CUADRADO DE 1/2"

–TODA LA HERRERIA SERA PINTADA CON PINTURA ESMALTE ALQUIDÁLICA A 2 CARAS.

ESPECIFICACIONES

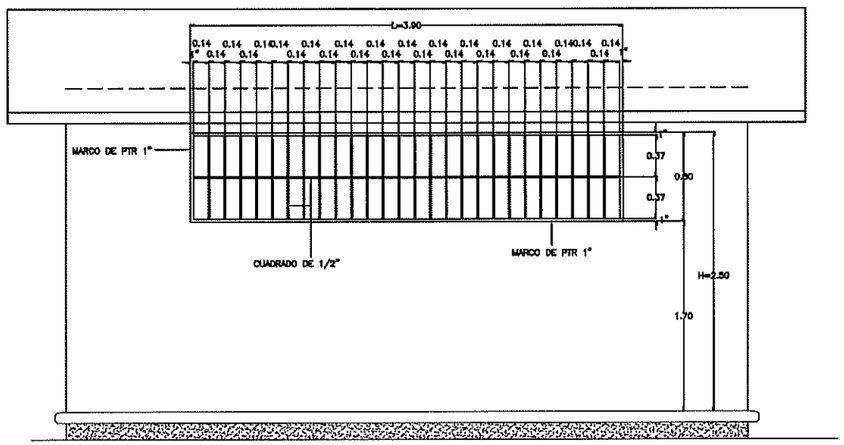

3 | HERRERIA EN FACHADA POSTERIOR – TALLERES Y LABORATORIOS | ESC. 1:50

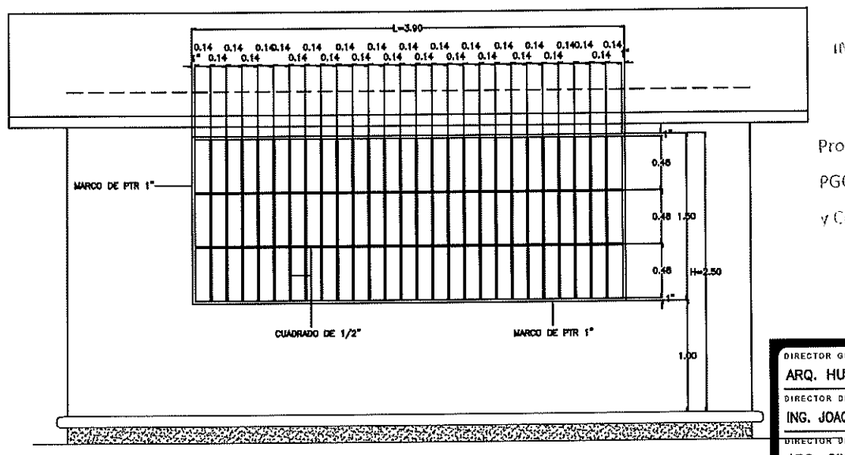

4 | HERRERIA EN FACHADA POSTERIOR – AULAS | ESC. 1:50

INSTITUTO SINALOENSE DE LA INFRAESTRUCTURA FISICA EDUCATIVA
Dirección de Planeación y Programación

Proyecto Autorizado de la Obra No. 260069

PGO. No. 26301 por el Departamento de Proyectos y Certificación.

Fecha y Firma de Autorización

DIRECTOR GENERAL: ARQ. HUGO ECHAVE MENESES
DIRECTOR DE INFRAESTRUCTURA: ING. JOAQUIN O. MURRIETA CASTRO
DIRECTOR DE PLANEACION: ARQ. CINDY M. ROSALES ORNELAS

SINALOA GOBIERNO DEL ESTADO

INSTITUTO SINALOENSE DE LA INFRAESTRUCTURA FISICA EDUCATIVA

NOMBRE DE PLANTEL: ESTRUCTURA REG. DE CONCRETO
UBICACIÓN: SINALOA, MÉXICO.
CCT:

JEFE DE PROYECTOS: ARQ. ELSA BARRAZA SALAZAR
ELABORÓ:
ELABORACIÓN: 2011
MODIFICACIÓN: JUN 2023

PROYECTO: PLANO DE HERRERIA
PLANOS: HERRERIA EN REG. DE CONCRETO PARA 6.00X8.00M Y 6.00X5.30M TIPO CAPFCE

HE–01
1
INDICADA

ESTOS PLANOS SON PROPIEDAD DEL INSTITUTO NACIONAL DE LA INFRAESTRUCTURA FISICA EDUCATIVA (INIFED)

RDPP–01.03

ARCHIVO: DIRECCION DE PLANEACION Y PROGRAMACION

RETENCION: DOS AÑOS

VERSION: 02

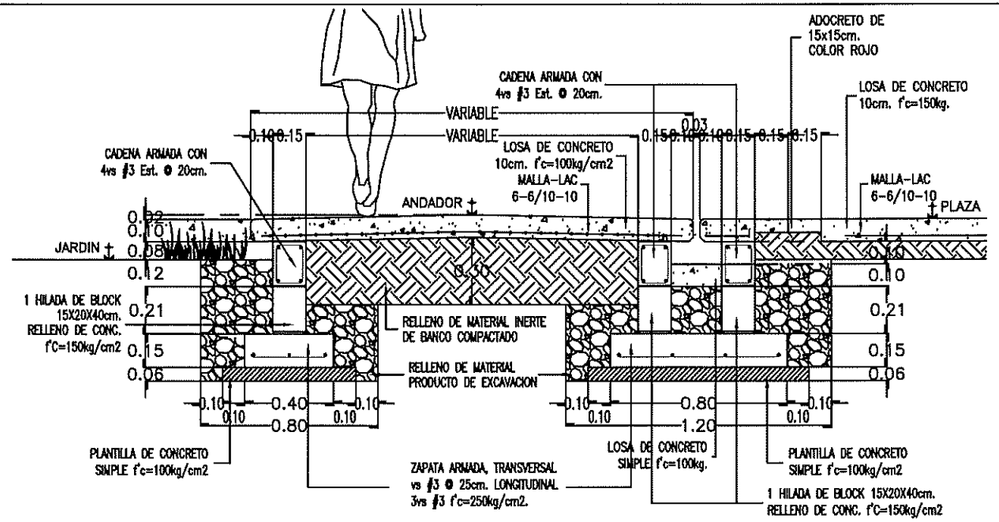

1 DETALLE DE CIMENTACION DE ANDADOR CON PLAZA CIVICA ESC. 1:25

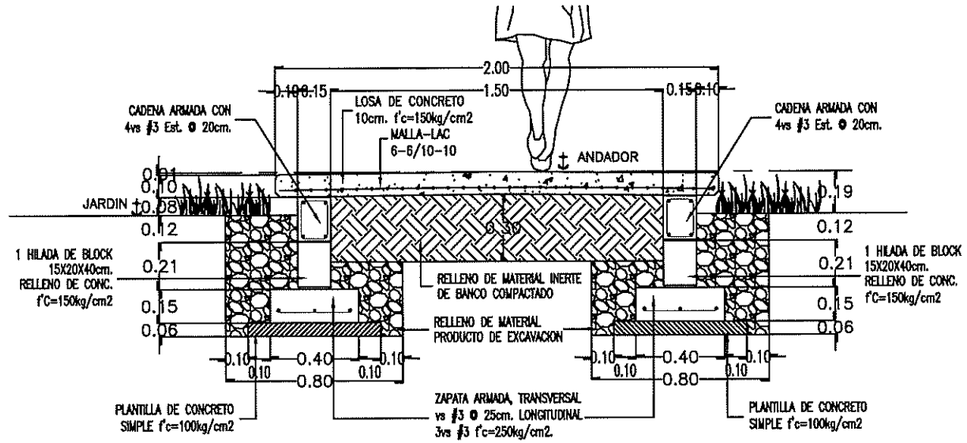

3 DETALLE DE CIMENTACION DE ANDADOR DE 2MTS ESC. 1:25

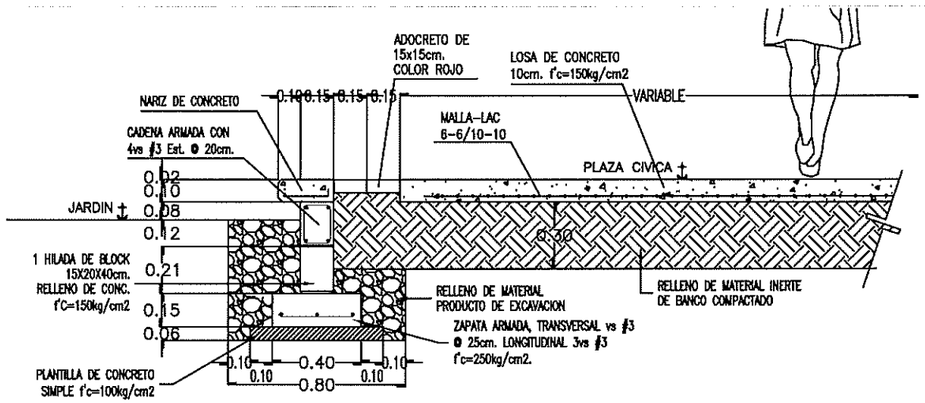

2 DETALLE DE CIMENTACION DE PLAZA CIVICA ESC. 1:25

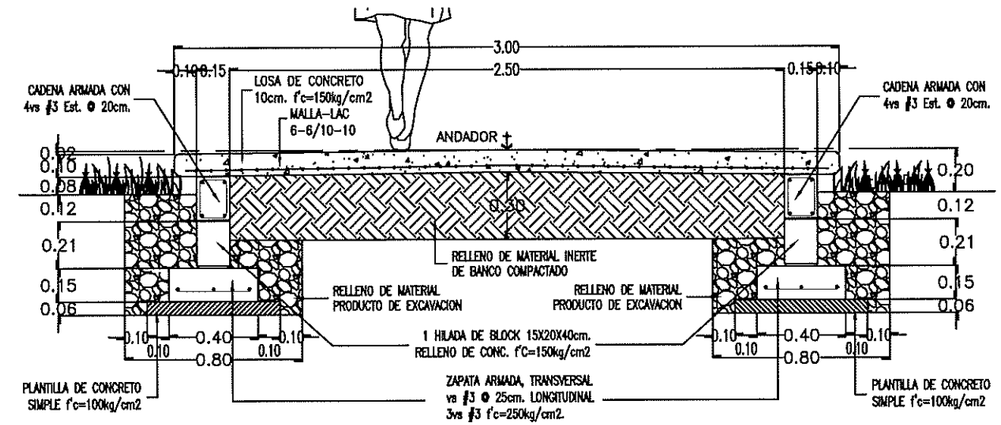

4 DETALLE DE CIMENTACION DE ANDADOR DE 3MTS ESC. 1:25

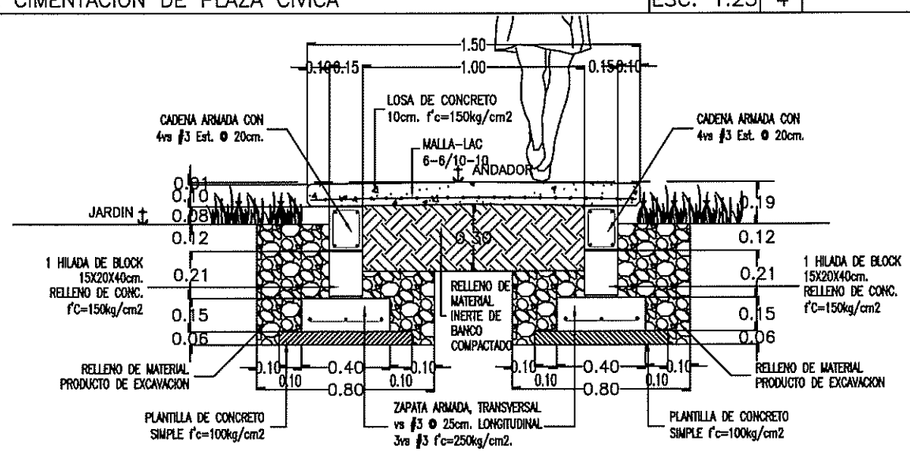

5 DETALLE DE CIMENTACION DE ANDADOR DE 1.5MTS ESC. 1:25

INSTITUTO SINALOENSE DE LA INFRAESTRUCTURA FISICA EDUCATIVA
Dirección de Planeación y Programación

Proyecto Autorizado de la Obra No. 260069
PGO. No. 2630 por el Departamento de Proyectos y Certificación.

Fecha y Firma de autorización

DIRECTOR GENERAL: ARQ. HUGO ECHAVE MENESES
DIRECTOR DE INFRAESTRUCTURA: ING. JOAQUIN O. MURRIETA CASTRO
DIRECTOR DE PLANEACION: ARQ. CINDY M. ROSALES ORNELAS

SINALOA GOBIERNO DEL ESTADO

ISIFE INSTITUTO SINALOENSE DE LA INFRAESTRUCTURA FISICA EDUCATIVA

NOMBRE DE PLANTEL: ANDADORES Y PLAZA CIVICA
UBICACIÓN: SINALOA, MÉXICO.
CCT:

JEFE DE PROYECTOS: ARQ. ELSA BARRAZA SALAZAR
ELABORÓ:
ELABORACIÓN: 2013
MODIFICACIÓN: 2020

PROYECTO:
PLANOS: PLANO DE DETALLES

AN-01
01
INDICADA

RDPP-01.03

ARCHIVO: DIRECCION DE PLANEACION Y PROGRAMACION
RETENCION: DOS AÑOS
VERSION: 02

INSTITUTO SINALOENSE DE LA INFRAESTRUCTURA FÍSICA EDUCATIVA
DIRECCIÓN DE PLANEACIÓN Y PROGRAMACIÓN
DEPARTAMENTO DE COSTOS

CONSTRUCCION DE AULA DIDACTICA DE 6.00X8.00M ESTRUC. REGIONAL DE CONCRETO Y ANDADOR, EN COBAES NUM.70, UBICADO EN DIMAS (ESTACION DIMAS), MPIO. DE SAN IGNACIO , ESTADO DE SINALOA. C.C.T.: 25ECB0066I.

Núm de presupuesto: PLO6035
Fecha de propuesta: 11/mar./2026
Página: 1/1

Presupuesto

Clave	Descripción	Unidad	Cantidad	Precio unitario	Total:
	CONSTRUCCION DE AULA ADMINISTRATIVA				**948,775.27**
	AULA EDIFICIO "F"				**59,805.34**
	OBRA EXTERIOR				**60,262.42**
	SUBTOTAL DEL PRESUPUESTO				**1,068,843.03**
	IVA (16.00%)				**171,014.88**
	IMPORTE TOTAL DEL PRESUPUESTO				**1,239,857.91**

ELABORO: ING. CARMEN VALENZUELA
DEPTO. DE COSTOS

ING. ADOLFO CABANILLAS CHAVEZ
JEFE DEL DEPTO. DE COSTOS

INSTITUTO SINALOENSE DE LA INFRAESTRUCTURA FÍSICA EDUCATIVA
DIRECCIÓN DE PLANEACIÓN Y PROGRAMACIÓN
DEPARTAMENTO DE COSTOS

CONSTRUCCION DE AULA DIDACTICA DE 6.00X8.00M ESTRUC. REGIONAL DE CONCRETO Y ANDADOR, EN COBAES NUM.70, UBICADO EN DIMAS (ESTACION DIMAS), MPIO. DE SAN IGNACIO , ESTADO DE SINALOA. C.C.T.: 25ECB0066I.

Núm de presupuesto: PLO6035

Fecha de propuesta: 11/mar./2026

Presupuesto

Clave	Descripción	Unidad	Cantidad
	CONSTRUCCION DE AULA ADMINISTRATIVA		
	CIMENTACION		
11061	LIMPIA, TRAZO Y NIVELACION DEL TERRENO (AREA DE EDIFICIOS). INCLUYE MATERIAL, MANO DE OBRA Y HERRAMIENTA.	M2	74.88
11071	EXCAVACION A MANO EN TERRENO TIPO "A" INVESTIGADO EN OBRA CUALQUIER PROFUNDIDAD. INCLUYE AFINE TALUDES Y ACARREO DENTRO Y FUERA DE OBRA DE MATERIAL NO UTILIZADO.	M3	50.47
11101	PLANTILLA DE CONCRETO HECHO EN OBRA F'C=100 KG/CM2 DE 6CM DE ESPESOR. INCLUYE MANO DE OBRA Y HERRAMIENTA.	M2	20.40
11132	SUMINISTRO DE MATERIAL INERTE PARA RELLENO, COMPACTADO CON EQUIPO Y AGUA EN CAPAS DE 20CM ESPESOR. INCLUYE ACARREO DENTRO DE LA OBRA, MANO DE OBRA Y HERRAMIENTA, MEDIR COMPACTADO.	M3	40.88
12010	CONCRETO F'C=250 KG/CM2 EN CIMENTACION, T.M.A 3/4", INCLUYE COLADO, VIBRADO Y CURADO, MANO DE OBRA, HERRAMIENTA Y EQUIPO PARA SU REALIZACIÒN.	M3	4.82
12021	CIMBRA PARA CIMENTACION CON MADERA DE PINO DE 3a., ACABADO COMUN, INCLUYE CIMBRADO Y DESCIMBRADO, MATERIAL, MANO DE OBRA Y HERRAMIENTA.	M2	32.02
12032	ACERO P/REFUERZO EN CIMENTACION C/ALAMBRON #2 F'Y=2530 KG/CM2 INCLUYE SUMINISTRO, HABILITADO, ARMADO, TRASLAPES, GANCHOS, DOBLECES Y DESPERDERDICIOS, MANO DE OBRA Y HERRAMIENTA.	KG	64.12
12034	ACERO REFUERZO DIAMETRO #3 F'Y=4200 KG/CM2 INCLUYE SUMINISTRO, HABILITADO, ARMADO,TRASLAPES, SILLETAS, GANCHOS, DOBLECES Y DESPERDICIOS, MANO DE OBRA Y HERRAMIENTA	KG	200.25
12035	ACERO REFUERZO DIAMETRO #4 F'Y=4200 KG/CM2 INCLUYE SUMINISTRO, HABILITADO, ARMADO, TRASLAPES, SILLETAS, GANCHOS, DOBLECES Y DESPERDICIOS, MANO DE OBRA Y HERRAMIENTA.	KG	47.81
12076	MURETE DE ENRASE EN CIMENTACION CON BLOCK 15X20X40 CMS. HUECO, RELLENO DE CONCRETO F'c= 100 KG/CM2., EN CELDAS, ASENTADO CON MORTERO CEMENTO-ARENA, PROP.1:3, INCLUYE: VARILLA DE ANCLAJE #3 A CADA 80 CMS.	M2	20.11
12136	IMPERMEABILIZACION EN CIMENTACION Y MURO CON EMULSION ASFALTICA, INCLUYE MATERIALES, MANO DE OBRA, HERRAMIENTA Y APLICACION.	M2	40.22
	IMPORTE DE CIMENTACION		
	ESTRUCTURA		
21110	CIMBRA P/LOSAS,ACABADO APARENTE C/TRIPLAY DE PINO 16MM. INCLUYE, MATERIAL, MANO DE OBRA Y HERRAMIENTA, CIMBRADO, DESCIMBRADO, CHAFLAN, GOTERO Y FRENTES (OCHAVOS).	M2	78.40
21115	CIMBRA APARENTE EN TRABES CON TRIPLAY DE PINO DE 16MM. INCLUYE MANO DE OBRA Y HERRAMIENTA, CIMBRADO, DESCIMBRADO, CHAFLANES U OCHAVOS Y FRENTES.	M2	23.40
21201	ACERO REFUERZO EN ESTRUCTURA C/ALAMBRON F'Y=2530KG/CM2 INCLUYE,MANO DE OBRA, HERRAMIENTA, SUMINISTRO, HABILITADO, ARMADO, TRASLAPES, GANCHOS, DOBLECES, SILLETAS Y DESPERDICIO.	KG	25.95

ELABORO: ING. CARMEN VALENZUELA
DEPTO DE COSTOS

ING. ADOLFO CABANILLAS CHAVEZ
JEFE DEL DEPTO. DE COSTOS

CONSTRUCCION DE AULA DIDACTICA DE 6.00X8.00M ESTRUC. REGIONAL DE CONCRETO Y ANDADOR, EN COBAES NUM.70, UBICADO EN DIMAS (ESTACION DIMAS), MPIO. DE SAN IGNACIO , ESTADO DE SINALOA. C.C.T.: 25ECB0066I.

Presupuesto

Clave	Descripción	Unidad	Cantidad
21203	ACERO REFUERZO EN ESTRUCTURA DIAMETRO #3 F'Y=4200KG/CM2 INCLUYE, MANO DE OBRA, HERRAMIENTA, SUMINISTRO, HABILTADO, ARMADO, TRASLAPES. GANCHOS, DOBLECES, SILLETAS Y DESPERDICIO.	KG	618.27
21204	ACERO REFUERZO EN ESTRUCTURA DIAMETRO #4 F'Y=4200KG/CM2 INCLUYE, MANO DE OBRA, HERRAMIENTA, SUMINISTRO, HABILITADO, ARMADO, TRASLAPES, GANCHOS, DOBLECES, SILLETAS Y DESPERDICIO.	KG	113.94
21205	ACERO REFUERZO EN ESTRUCTURA DIAMETRO #5 F'Y=4200 KG/CM2 INCLUYE, MANO DE OBRA Y HERRAMIENTA, SUMINISTRO, HABILITADO, ARMADO, TRASLAPES, SILLETAS, GANCHOS, DOBLECES Y DESPERDICIOS.	KG	33.70
21301	CONCRETO F'C=250KG/CM2. EN ESTRUCTURA Y LOSAS T.M.A. 3/4" COLOC. VIBRADO Y CUARADO EN LOSAS INCLUYE, MANO DE OBRA, EQUIPO, AFINE Y ACABADO. P/RECIBIR IMPERMEABILIZANTE.	M3	9.54
	IMPORTE DE ESTRUCTURA		
	ALBAÑILERIA Y ACABADOS		
31001	CADENA DE CONCRETO F'C=250 KG/CM2 DE 14X10CM. SIN ARMAR, INCLUYE, MANO DE OBRA Y HERRAMIENTA, CIMBRA APARENTE, TODO LO NECESARIO PARA SU REALIZACIÒN.	ML	28.00
31017	CADENA O CASTILLO DE CONCRETO F'C=250KG/CM2 14X15CM. ARMADO CON 4 VARILLAS #2.5 o #3 F'Y=4200 KG/CM2 ESTRIBOS #2 @15CM. INCLUYE, MANO DE OBRA Y HERRAMIENTA, CIMBRA APARENTE Y CRUCES DE VARILLA.	ML	38.93
31019	CADENA O CASTILLO DE CONCRETO F'C=250KG/CM2 14X20CM. ARMADA CON 4 VARILLAS, #2.5 o #3 F'Y=4200KG/CM2 ESTRIBOS #2 @20CM. INCLUYE, MANO DE OBRA Y HERRAMIENTA, CIMBRA APARENTE Y CRUCES DE VARILLA.	ML	41.00
31026	CADENA O CASTILLO DE CONCRETO F'C=250KG/CM2 14X20CM. ARMADA CON 4 VARILLAS #4 F'Y=4200KG/CM2., Y ESTRIBOS #2 @20CMS. INCLUYE, MANO DE OBRA Y HERRAMIENTA, CIMBRA APARENTE Y CRUCES DE VARILLA.	ML	16.00
31105	MURO DE TABIQUE ROJO COMUN DE 11 A 14CM.DE ESPESOR ASENTADO CON MORTERO CEMENTO-ARENA 1:3 ACABADO COMUN. INCLUYE MANO DE OBRA Y HERRAMIENTA.	M2	57.68
31200	REFUERZO CON MALLA ELECTROSOLDADA 66-1010 EN PISOS, INCLUYE, MANO DE OBRA Y HERRAMIENTA, SUMINISTRO Y COLOCACION.	M2	54.60
31214	FIRME DE CONCRETO F'C=150 KG/CM2 DE 8 CM. DE ESPESOR INCLUYE MANO DE OBRA, HERRAMIENTA, CIMBRA, NIVELACION Y COMPACTACION.	M2	48.00
31220	PISO CONCRETO F'C=150KG/CM2 10CM.ESPESOR ACABADO PULIDO O RAYA CON BROCHA DE PELO: LOSAS 3.06X2M. JUNTAS FRIAS ACABADO C/VOLT. INCLUYE, MANO DE OBRA Y HERRAMIENTA, CIMBRA DE FRONTERA.	M2	6.60
31251	GUARNICION DE CONCRETO F'C=150KG/CM2 DE 15X30CM SIN ARMAR INCLUYE CIMBRA. INCLUYE MANO DE OBRA Y HERRAMIENTA.	ML	8.40
31256	FORJADO DE NARIZ EN BANQUETA, INCLUYE: MANO DE OBRA Y HERRAMIENTA. CIMBRA.	ML	8.40
31262	FORJADO DE NARIZ DE CONCRETO F'C=150KG/CM2. INCLUYE MANO DE OBRA, HERRAMIENTA, SOLO CIMBRA Y ACERO 0.08 KG/ML P/REMATE PISO LADO POSTERIOR Y LATERALES EDIF.	ML	22.00

INSTITUTO SINALOENSE DE LA INFRAESTRUCTURA FÍSICA EDUCATIVA
DIRECCIÓN DE PLANEACIÓN Y PROGRAMACIÓN
DEPARTAMENTO DE COSTOS

CONSTRUCCION DE AULA DIDACTICA DE 6.00X8.00M ESTRUC. REGIONAL DE CONCRETO Y ANDADOR, EN COBAES NUM.70, UBICADO EN DIMAS (ESTACION DIMAS), MPIO. DE SAN IGNACIO , ESTADO DE SINALOA. C.C.T.: 25ECB0066I.

Núm de presupuesto: PLO6035

Fecha de propuesta: 11/mar./2026

Presupuesto

Clave	Descripción	Unidad	Cantidad
32001	APLANADO EN MUROS CON MORTERO CEMENTO-ARENA 1:4 A PLOMO Y REGLA, ACABADO. CON LLANA DE MADERA, INCLUYE MANO DE OBRA Y HERRAMIENTA. REMATE Y EMBOQUILLADO.	M2	115.35
34003	PINTURA VINILICA VINIMEX DE COMEX Y/O SIMILAR LAVABLE, MUROS, COLUMNAS, TRABES Y PLAFONES, INCLUYE: PREPARAR SUPERFICIE, REBABEAR, PLASTE NECESARIOY ZOCLO, MANO DE OBRA Y HERRAMIENTA.	M2	74.88
34005	PINTURA ESMALTE ALKIDAL EN APLANADOS DE PLAFONES, TRABES, COLUMNAS Y MUROS. INCLUYE MANO DE OBRA Y HERRAMIENTA. LIMPIEZA, RESANAR,TRABAJO TERMINADO.	M2	234.60
85075	SUM. Y COL. DE VITROPISO INTERCERAMIC 40x40 MODELO CREMA MARFIL CLARO TRAFICO MODERADO , INCL. PREPARACION DE SUP. RECORTES, BOQUILLAS TRABAJO TERMINADO.	M2	48.00
85096	S. Y C. DE ZOCLO INTER. DURAGRES DE 8 CM ASENT. Y EMBOQUILLADO DE COLOR DE 1 CM ESP. INCLUYE CORTES, TRABAJO TERMINADO	ML	27.00
85752	SUMINISTRO Y APLICACION DE PRIMARIO ASFALTICO/CALAFATEAR CEMENTO PLASTICO COL. PREFABRICADO IMPERM. MULTICAPA "APP" 3.5 MM.	M2	74.88
37005	LIMPIEZA DE PISOS DE CONCRETO Y/O MOSAICO CON CEPILLO, AGUA Y ACIDO CLORHIDRICO. INCLUYE MANO DE OBRA Y HERRAMIENTA.	M2	54.60
37030	LIMPIEZA DE VIDRIOS Y TABLETAS POR AMBAS CARAS. INCLUYE MANO DE OBRA Y HERRAMIENTA.	M2	14.19
98456	BASE PARA MINISPLIT DE 1.20 X 0.60 X 0.10 MTS. INCLUYE: MATERIALES, MANO DE OBRA, HERRAMIENTA Y EQUIPO.	PZA	2.00
80007	CHAFLAN DE MORTERO, CEMENTO - CAL - ARENA DE 15 X 10 X 10 CM. TRABAJO TERMINADO.	ML	7.60
	IMPORTE DE ALBAÑILERIA Y ACABADOS		
	HERRERIA Y CANCELERIA		
82001	SUMINISTRO Y COLOCACION DE PROTECCION A BASE DE CUADRADO DE 1/2 ", COLOCADO A 12 CMS. VERTICALES Y A 20 CMS. HOR., INCLUYE PERFIL ANGULAR 1" X 1" Y PINTURA ANTICORROSIVA.	M2	17.25
41307	SUMINISTRO Y COLOCACION DE PUERTA MULTIPANEL Y MARCO DE ALUMINIO DE 1.00 X 2.10 MTS, TRABAJO TERMINADO, INCLUYE FLETE Y MANIOBRAS.	PZA	1.00
41313	SUMINISTRO Y COLOCACION CANCELERIA DE ALUMINIO NATURAL DE 2" Y CRISTAL TRANSPARENTE DE 6MM. FIJADA C/TAQUETES Y TORNILLOS TRABAJO TERMINADO,	M2	14.19
	IMPORTE DE HERRERIA Y CANCELERIA		
	INSTALACIONES		
51004	SALIDA DE ALUMBRADO O CONTACTO C/CAJA DE PVC Y TUBO DE PVC LIGERO INC. TODO LO NECESARIO PARA EL BUEN FUNCIONAMIENTO.	SAL	11.00
ELEC.LUM17W	SUMINISTRO E INSTALACION DE LUMINARIO 2X17 W, INCLUYE; LUMINARIO 2X17 W A PRUEBA DE POLVO Y HUMEDAD, MANO DE OBRA, HERRAMIENTA, EQUIPO Y TODO LO NECESARIO PARA SU CORRECTA INSTALACION.	PZA	6.00
51378	SUM.Y COL.DE INTERRUPTOR TERMOMAGNETICO DE 1 POLO 15 A 50AMP TIPO QO, INCLUYE CONEXION Y PRUEBA.	PZA	3.00

ELABORO: ING. CARMEN VALENZUELA
DEPTO DE COSTOS

ING. ADOLFO CABANILLAS CHAVEZ
JEFE DEL DEPTO. DE COSTOS

CONSTRUCCION DE AULA DIDACTICA DE 6.00X8.00M ESTRUC. REGIONAL DE CONCRETO Y ANDADOR, EN COBAES NUM.70, UBICADO EN DIMAS (ESTACION DIMAS), MPIO. DE SAN IGNACIO , ESTADO DE SINALOA. C.C.T.: 25ECB0066I.

Presupuesto

Clave	Descripción	Unidad	Cantidad
51379	SUM.Y COL.D/INTERRUPTOR TERMOMAGNETICO DE 2 POLOS 15 A 50AMP TIPO QO, INCLUYE CONEXION Y PRUEBA.	PZA	2.00
51360	SUMINISTRO Y COLOCACION DE TABLERO DE CONTROL PARA 12 CIRCUITOS, 3 FASES 4 HILOS.	PZA	1.00
31296	REGISTRO ELECTRICO 60X60X80CM.CON TABIQUE RECOCIDO, MORTERO CEMENTO-ARENA 1:4, CONCRETO F'C=100KG/CM2, CON TAPA DE LAMINA Y FONDO DE ARENA. INCLUYE MANO DE OBRA Y HERRAMIENTA, SOLDADURA LAMINA No 18.	PZA	1.00
51428	SUMINISTRO Y TENDIDO TUBO CONDUIT PVC PESADO 19MM DIAMETRO INCLUYE CONEXIONES, TRAZO, EXCAVACION Y RELLENO.	ML	10.00
51431	SUMINISTRO Y TENDIDO DE TUBO CONDUIT DE PVC PESADO DE 38MM. INCLUYE CONEXIONES, TRAZO, EXCAVACION Y RELLENO.	ML	20.00
51468	SUMINISTRO Y COLOCACION DE CABLE DE COBRE C/AISLAMIENTO THW # 10, INCLUYE: CINTA AISLANTE.	ML	20.00
51470	SUMINISTRO Y COLOCACION DE CABLE DE COBRE CON AISLAMIENTO CAL. #6, INCLUYE CINTA AISLANTE.	ML	40.00
51498	SUMINISTRO Y COLOCACION DE VARILLA DE TIERRA COOPER WELD DE 3.0 MTS. POR 19 MM. DE DIAMETRO, INCLUYE CONECTOR Y CONDUCTOR.	PZA	1.00
	IMPORTE DE INSTALACIONES		
	ADHERIDOS		
81011	SALIDA ELECTRICA DE FUERZA 220 PARA AIRE ACONDICIONADO.	SAL	2.00
84022	SUMINISTRO Y COLOCACION DE ABANICO DE TECHO	PZA	2.00
85067	PLACAS DE ACERO DE 2"X4"X1/4", AHOGADAS EN TRABES, CADENAS, CASTILLOS PARA RECIBIR PROTECCIONES, TRABAJOS TERMINADOS.	PZA	22.00
85071	SALIDA PARA ABANICO DE TECHO INCLUYE BAJADA PARA CAJA DE CONTROL.	SAL	2.00
89646	SUMINISTRO Y COLOCACION DE CERRADURA 525 AN EN PUERTA MULTYPANEL, TRABAJO TERMINADO.	PZA	1.00
99254	SUMINISTRO Y COLOCACION DE MINISPLIT DE 2 TONELADAS. INCLUYE: INSTALACION , MATERIAL, MANO DE OBRA, HERRAMIENTA Y EQUIPO Y TODO LO NECESARIO.	PZA	2.00
98456	BASE PARA MINISPLIT DE 1.20 X 0.60 X 0.10 MTS. INCLUYE: MATERIALES, MANO DE OBRA, HERRAMIENTA Y EQUIPO.	PZA	2.00
	IMPORTE DE ADHERIDOS		
	IMPORTE DE CONSTRUCCION DE AULA ADMINISTRATIVA		
	AULA EDIFICIO "F"		
99254	SUMINISTRO Y COLOCACION DE MINISPLIT DE 2 TONELADAS. INCLUYE: INSTALACION , MATERIAL, MANO DE OBRA, HERRAMIENTA Y EQUIPO Y TODO LO NECESARIO.	PZA	2.00
81011	SALIDA ELECTRICA DE FUERZA 220 PARA AIRE ACONDICIONADO.	SAL	2.00
98456	BASE PARA MINISPLIT DE 1.20 X 0.60 X 0.10 MTS. INCLUYE: MATERIALES, MANO DE OBRA, HERRAMIENTA Y EQUIPO.	PZA	2.00
	IMPORTE DE AULA EDIFICIO "F"		

INSTITUTO SINALOENSE DE LA INFRAESTRUCTURA FÍSICA EDUCATIVA
DIRECCIÓN DE PLANEACIÓN Y PROGRAMACIÓN
DEPARTAMENTO DE COSTOS

CONSTRUCCION DE AULA DIDACTICA DE 6.00X8.00M ESTRUC. REGIONAL DE CONCRETO Y ANDADOR, EN COBAES NUM.70, UBICADO EN DIMAS (ESTACION DIMAS), MPIO. DE SAN IGNACIO , ESTADO DE SINALOA. C.C.T.: 25ECB0066I.

Núm de presupuesto: PLO6035

Fecha de propuesta: 11/mar./2026

Presupuesto

Clave	Descripción	Unidad	Cantidad
	OBRA EXTERIOR		
	ANDADOR 1.20M		
11061	LIMPIA, TRAZO Y NIVELACION DEL TERRENO (AREA DE EDIFICIOS). INCLUYE MATERIAL, MANO DE OBRA Y HERRAMIENTA.	M2	24.00
11071	EXCAVACION A MANO EN TERRENO TIPO "A" INVESTIGADO EN OBRA CUALQUIER PROFUNDIDAD. INCLUYE AFINE TALUDES Y ACARREO DENTRO Y FUERA DE OBRA DE MATERIAL NO UTILIZADO.	M3	4.80
11132	SUMINISTRO DE MATERIAL INERTE PARA RELLENO, COMPACTADO CON EQUIPO Y AGUA EN CAPAS DE 20CM ESPESOR. INCLUYE ACARREO DENTRO DE LA OBRA, MANO DE OBRA Y HERRAMIENTA, MEDIR COMPACTADO.	M3	4.80
31251	GUARNICION DE CONCRETO F'C=150KG/CM2 DE 15X30CM SIN ARMAR INCLUYE CIMBRA. INCLUYE MANO DE OBRA Y HERRAMIENTA.	ML	40.00
31200	REFUERZO CON MALLA ELECTROSOLDADA 66-1010 EN PISOS, INCLUYE, MANO DE OBRA Y HERRAMIENTA, SUMINISTRO Y COLOCACION.	M2	24.00
31220	PISO CONCRETO F'C=150KG/CM2 10CM.ESPESOR ACABADO PULIDO O RAYA CON BROCHA DE PELO: LOSAS 3.06X2M. JUNTAS FRIAS ACABADO C/VOLT. INCLUYE, MANO DE OBRA Y HERRAMIENTA, CIMBRA DE FRONTERA.	M2	24.00
31256	FORJADO DE NARIZ EN BANQUETA, INCLUYE: MANO DE OBRA Y HERRAMIENTA. CIMBRA.	ML	40.00
	IMPORTE DE ANDADOR 1.20M		
	IMPORTE DE OBRA EXTERIOR		
	SUBTOTAL DEL PRESUPUESTO		
	IVA (16.00%)		
	IMPORTE TOTAL DEL PRESUPUESTO		

ELABORO: ING. CARMEN VALENZUELA
DEPTO DE COSTOS

ING. ADOLFO CABANILLAS CHAVEZ
JEFE DEL DEPTO. DE COSTOS