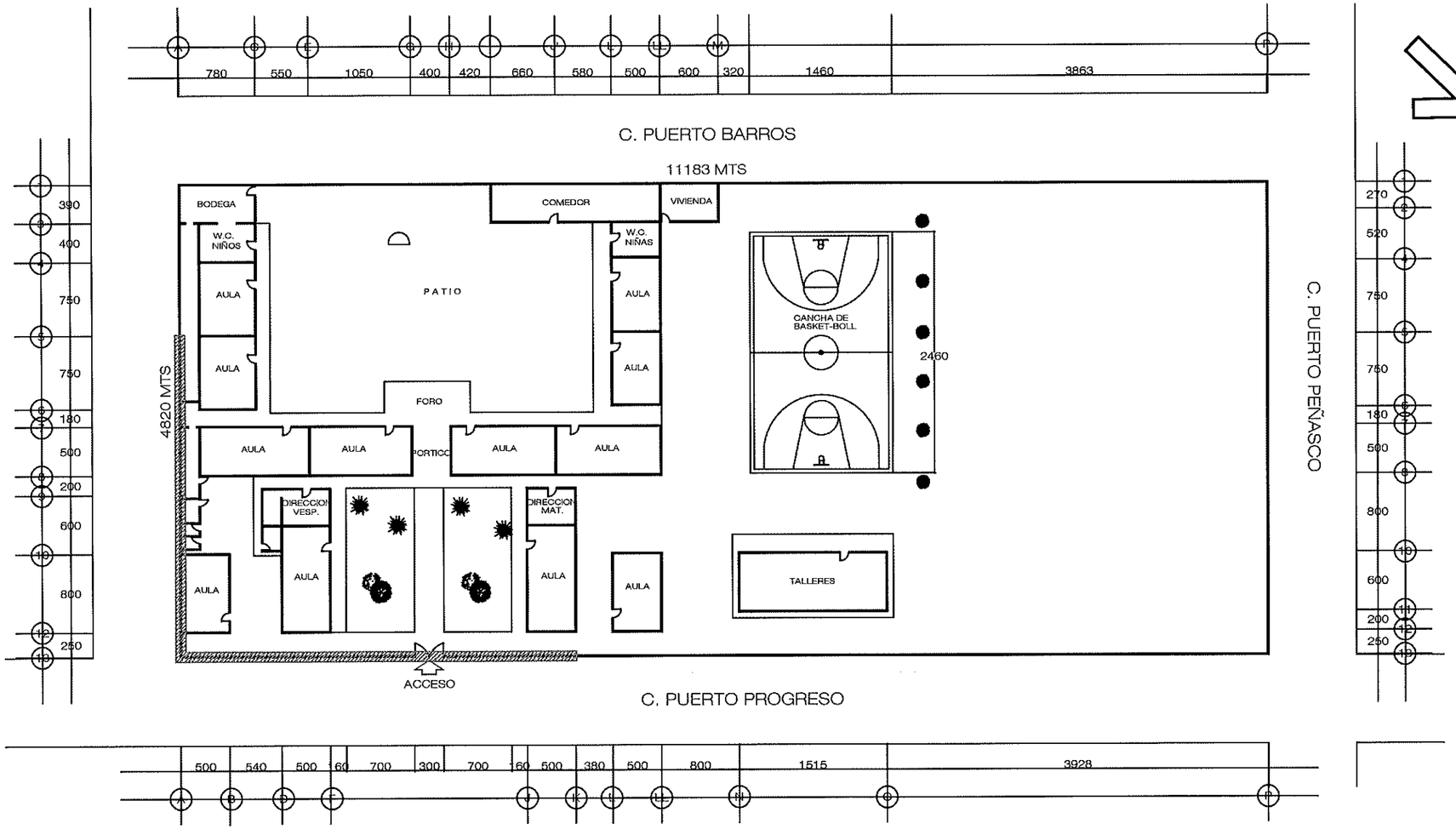

ETAPA 2026:
CONSTRUCCIÓN DE BARDA PERIMETRAL.

INSTITUTO SINALOENSE DE LA INFRAESTRUCTURA FISICA EDUCATIVA
Dirección de Planeación y Programación

Proyecto Autorizado de la Obra No. 260054
PGO. No. 26201 por el Departamento de Proyectos y Certificación.

Fecha y Firma de autorización

ET' 2026

DIRECTOR GENERAL:
ARQ. HUGO ECHAVE MENESES
DIRECTOR DE INFRAESTRUCTURA:
ING. JOAQUIN O. MURRIETA CASTRO
DIRECTOR DE PLANEACION:
ARQ. CINDY M. ROSALES ORNELAS

SINALOA
GOBIERNO DEL ESTADO

ISIFE INSTITUTO SINALOENSE DE LA INFRAESTRUCTURA FISICA EDUCATIVA

NOMBRE DE PLANTEL:
RECURSOS HIDRAULICOS
UBICACIÓN: EL VALLADO, CULIACÁN
CCT: 25DPR0092M

JEFE DE PROYECTOS:
ARQ. ELSA BARRAZA SALAZAR.
ELABORÓ:
ELABORACIÓN: 2015
MODIFICACIÓN: MARZO 2019

PROYECTO:
PLANOS:
PLANO DE CONJUNTO

CO-01
01
ESC 1:500

RDPP-01.03

ARCHIVO: DIRECCION DE PLANEACION Y PROGRAMACION
RETENCION: DOS AÑOS
VERSION: 02

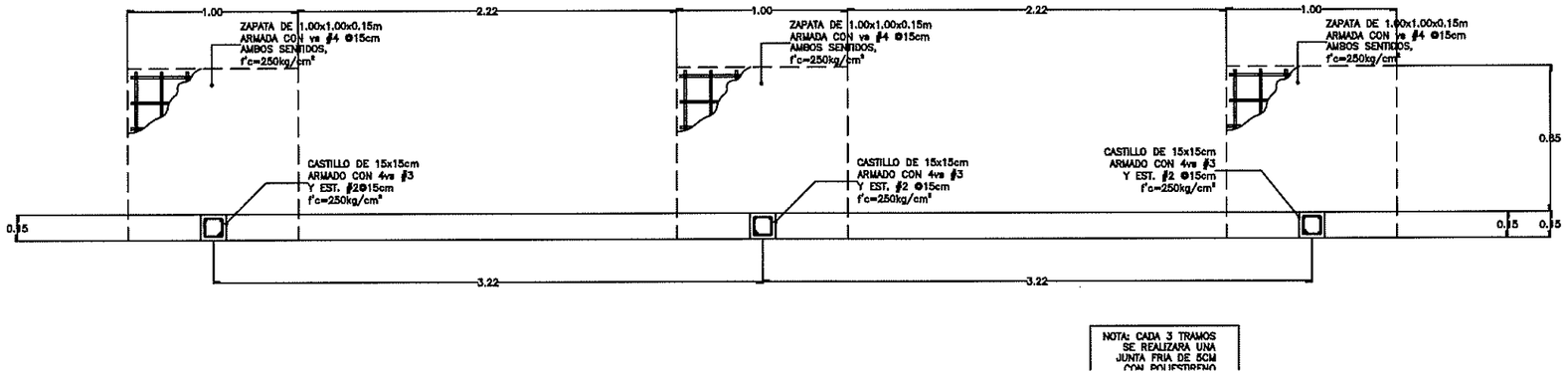

1 PLANTA DE BARDA — S / E

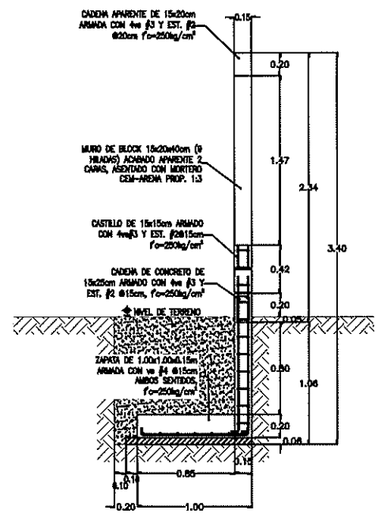

3 CORTE TRANSVERSAL — ESC. 1:50

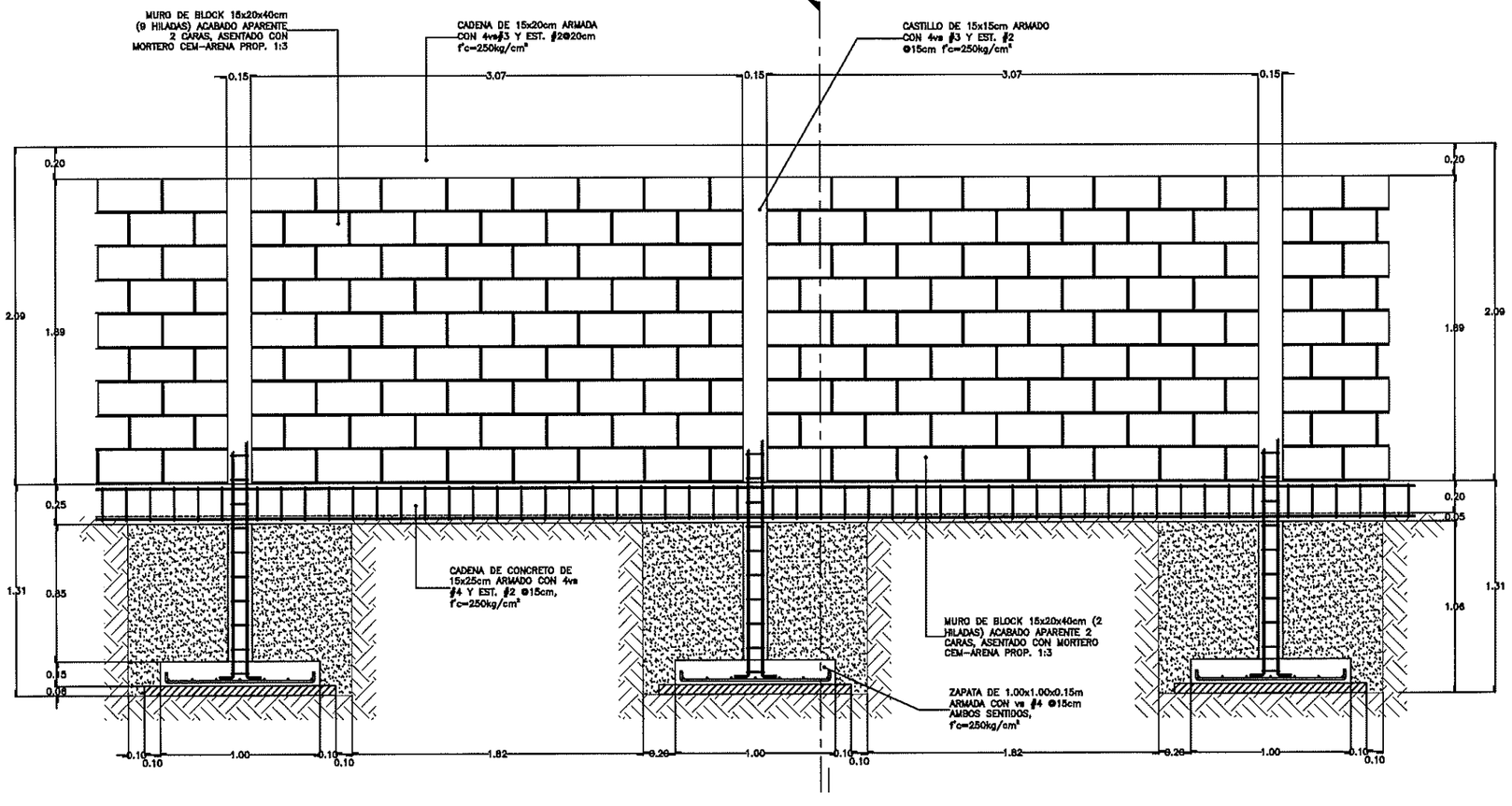

2 CORTE LONGITUDINAL DE BARDA — S / E

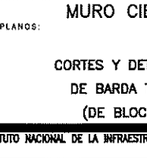

4vs #3 EST. #2@20

K-1

INSTITUTO SINALOENSE DE LA INFRAESTRUCTURA FISICA EDUCATIVA
Dirección de Planeación y Programación

Proyecto Autorizado de la Obra No. 260051
PGO. No. 26201 por el Departamento de Proyectos y Certificación.

Fecha y Firma de autorización

DIRECTOR GENERAL: ARQ. HUGO ECHAVE MENESES
DIRECTOR DE INFRAESTRUCTURA: ING. JOAQUIN O. MURRIETA CASTRO
DIRECTOR DE PLANEACION: ARQ. CINDY M. ROSALES ORNELAS

SINALOA GOBIERNO DEL ESTADO

ISIFE INSTITUTO SINALOENSE DE LA INFRAESTRUCTURA FISICA EDUCATIVA

NOMBRE DE PLANTEL: BARDA TIPO
UBICACIÓN: SINALOA, MÉXICO. CCT:

JEFE DE PROYECTOS: ARQ. ELSA A. BARRAZA SALAZAR
ELABORÓ:
ELABORACIÓN: 2014 MODIFICACIÓN: DIC. 2017

PROYECTO: MURO CIEGO
PLANOS: CORTES Y DETALLES DE BARDA TIPO (DE BLOCK)

BA-01
01 | 01
INDICADA

ARCHIVO: DIRECCION DE PLANEACION Y PROGRAMACION
RETENCION: DOS AÑOS
VERSION: 02

ESTOS PLANOS SON PROPIEDAD DEL INSTITUTO NACIONAL DE LA INFRAESTRUCTURA FISICA EDUCATIVA (INIFED)

RDPP-01.03

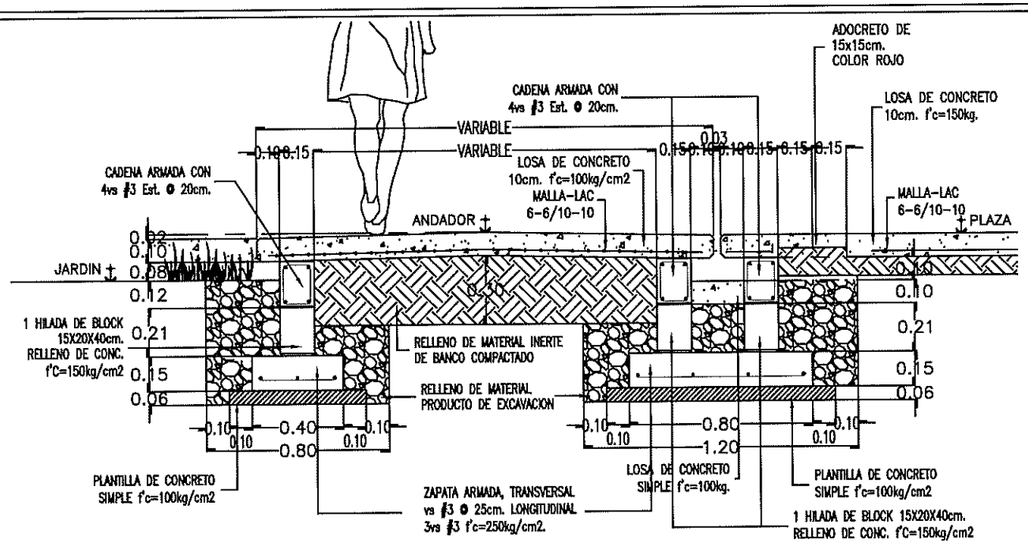

1 DETALLE DE CIMENTACION DE ANDADOR CON PLAZA CIVICA ESC. 1:25

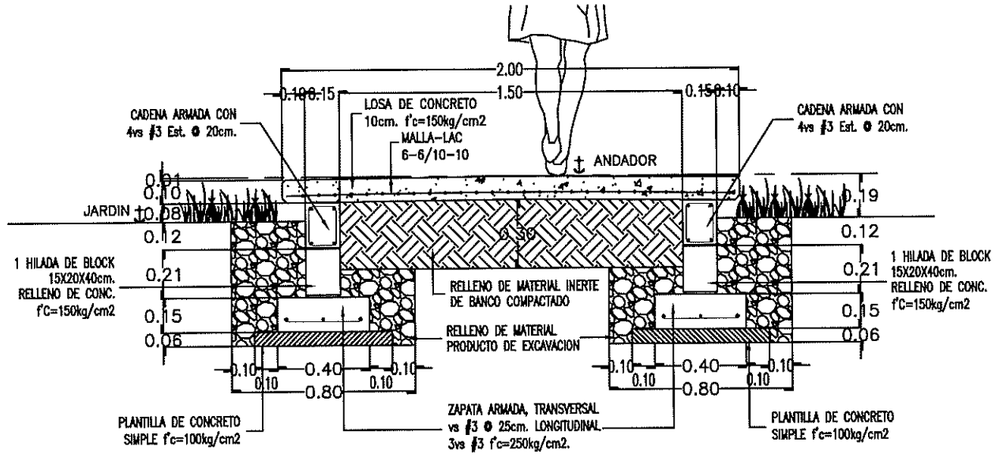

3 DETALLE DE CIMENTACION DE ANDADOR DE 2MTS ESC. 1:25

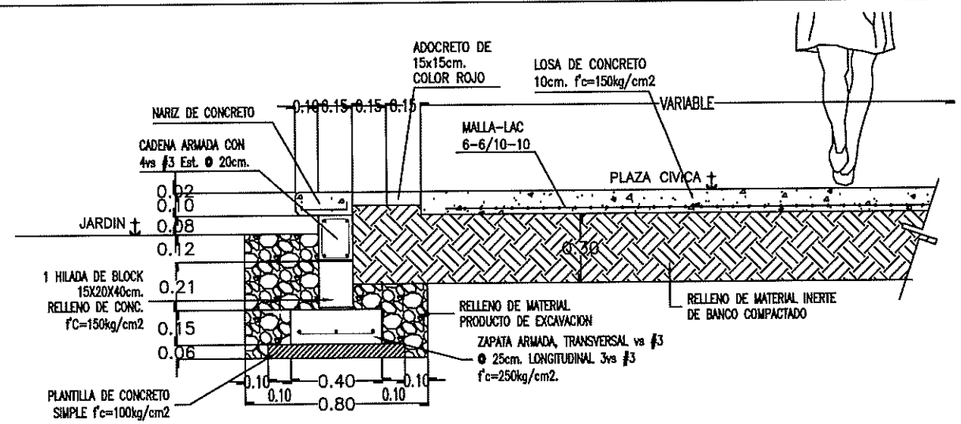

2 DETALLE DE CIMENTACION DE PLAZA CIVICA ESC. 1:25

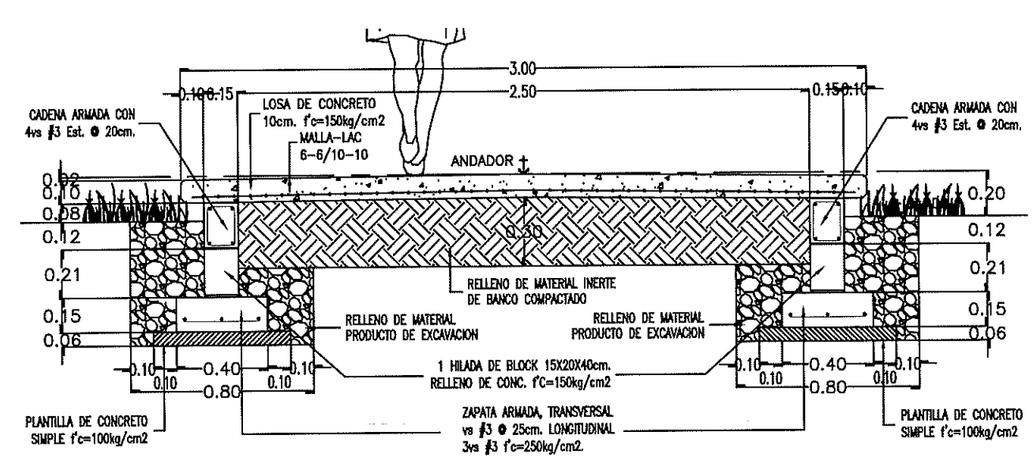

4 DETALLE DE CIMENTACION DE ANDADOR DE 3MTS ESC. 1:25

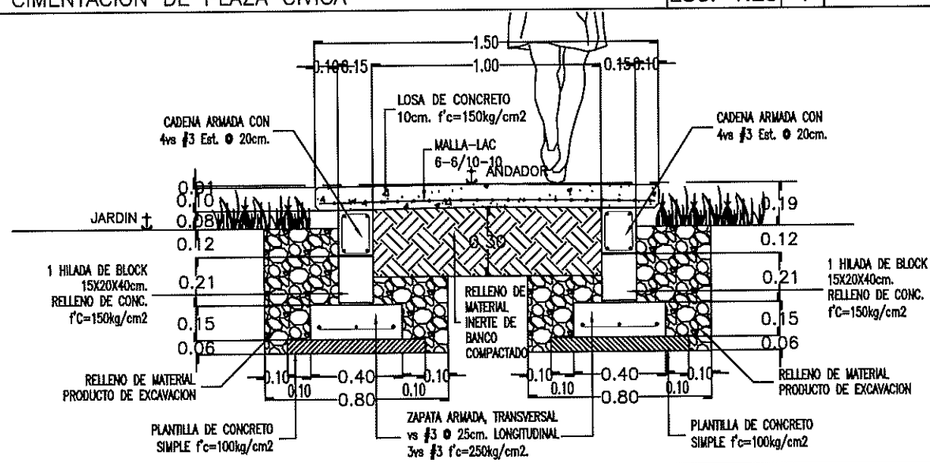

5 DETALLE DE CIMENTACION DE ANDADOR DE 1.5MTS ESC. 1:25

INSTITUTO SINALOENSE DE LA INFRAESTRUCTURA FISICA EDUCATIVA
Dirección de Planeación y Programación
Proyecto Autorizado de la Obra No. 260054
PGO. No. 26261 por el Departamento de Proyectos y Certificación.
Fecha y Firma de autorización

DIRECTOR GENERAL: ARQ. HUGO ECHAVE MENESES
DIRECTOR DE INFRAESTRUCTURA: ING. JOAQUIN O. MURRIETA CASTRO
DIRECTOR DE PLANEACION: ARQ. CINDY M. ROSALES ORNELAS

SINALOA GOBIERNO DEL ESTADO

ISIFE INSTITUTO SINALOENSE DE LA INFRAESTRUCTURA FISICA EDUCATIVA

NOMBRE DE PLANTEL: ANDADORES Y PLAZA CIVICA
UBICACIÓN: SINALOA, MÉXICO.
CCT:

JEFE DE PROYECTOS: ARQ. ELSA BARRAZA SALAZAR
ELABORÓ:
ELABORACIÓN: 2013
MODIFICACIÓN: 2020
PROYECTO:
PLANOS: PLANO DE DETALLES

AN-01
01
INDICADA

RDPP-01.03

ARCHIVO: DIRECCION DE PLANEACION Y PROGRAMACION
RETENCION: DOS AÑOS
VERSION: 02

INSTITUTO SINALOENSE DE LA INFRAESTRUCTURA FÍSICA EDUCATIVA
DIRECCIÓN DE PLANEACIÓN Y PROGRAMACIÓN
DEPARTAMENTO DE COSTOS

CONSTRUCCION DE BARDA PERIMETRAL EN PRIMARIA RECURSOS HIDRAULICOS UBICADA EN CULIACAN ROSALES, MPIO. DE CULIACAN, ESTADO DE SINALOA. C.C.T.: 25DPR0092M.

Núm de presupuesto: PLO6029
Fecha de propuesta: 27/mar./2026
Página: 1/1

Presupuesto					
Clave	Descripción	Unidad	Cantidad	Precio unitario	Total:
	TRABAJOS DE DEMOLICION				**139,600.86**
	BARDA PERIMETRAL				**294,999.64**
	Subtotal de Presupuesto				**434,600.50**
				IVA 16.00 %	**69,536.08**
				Total	**504,136.58**

ELABORO: ING. CARMEN VALENZUELA
DEPTO DE COSTOS

ING. ADOLFO CABANILLAS CHAVEZ
JEFE DEL DEPTO. DE COSTOS

CONSTRUCCION DE BARDA PERIMETRAL EN PRIMARIA RECURSOS HIDRAULICOS UBICADA EN CULIACAN ROSALES, MPIO. DE CULIACAN, ESTADO DE SINALOA. C.C.T.: 25DPR0092M.

Núm de presupuesto: PLO6029
Fecha de propuesta: 27/mar./2026

Presupuesto

Clave	Descripción	Unidad	Cantidad
	TRABAJOS DE DEMOLICION		
	DESMONTAJES		
99255	DESINSTALACION Y RETIRO DE EQUIPOS DE AIRES ACONDICIONADOS TIPO MINISPLIT ALIMENTADOS CON TUBERIA GALVANIZADA DE 1/2", 3/4", PARA LAS MANIOBRAS DE LOS TRABAJOS EN AZOTEA. INCLUYE: MANO DE OBRA, MATERIALES, HERRAMIENTA Y EQUIPO.	PZA	1.00
84836	DESCONECCION Y RETIRO DE TINACO DE PLASTICO 1100 LTS	PZA	1.00
89634	DESMONTAR PUERTA DE MADERA EN MAL ESTADO, INCL. RETIRO FUERA DE LA OBRA.	PZA	3.00
DES.321.	DESCONEXIÓN DE CIRCUITO EN TABLERO PRINCIPAL, INCLUYE: IDENTIFICACIÓN Y AISLAMIENTO DEL CIRCUITO CORRESPONDIENTE, RETIRO DE INTERRUPTORES, VERIFICACIÓN DE AUSENCIA DE TENSIÓN, ETIQUETADO DEL PUNTO DESCONECTADO, MANO DE OBRA, HERRAMIENTA Y PROCEDIMIENTOS DE SEGURIDAD ELÉCTRICA REQUERIDOS PARA LA CORRECTA EJECUCIÓN DEL TRABAJO.	PZA	1.00
DESMT02.	DESMONTAJE DE TARJA, SIN RECUPERACIÓN, SE DEBERÁ DE CONSIDERAR PARA ESTE TRABAJO: LA DESCONEXIÓN DEL MUEBLE, MANO DE OBRA, HERRAMIENTA, EQUIPO, ACARREOS, ACOPIO Y RETIRO DEL MATERIAL PRODUCTO DE LOS TRABAJOS A TIRO AUTORIZADO Y LIMPIEZA DEL ÁREA DE TRABAJO.	PZA	1.00
80009	RETIRO DE LAMINA EN MAL ESTADO PARA SUSTITUCION POR NUEVA HASTA LUGAR PERMITIDO PARA SU DEPOSITO.	M2	54.88
83108	DESMONTAR CANCELERIA DE ALUMINIO TIPO CAPCE 1500 Y VOLVER A COLOCARLAS NUEVAMENTE, TRABAJO TERMINADO.	M2	11.15
83063	DESMONTAR PROTECCIONES CON CUADRADO DE 1/2" Y VOLVER A COLOCARLAS NUEVAMENTE INCLUYE SOLDADURA, RESANES, TRABAJO TERMINADO.	M2	23.79
51019	DESMONTAR LUMINARIA FLORESC. DE SOBREPONER DE 2X39 W., INCLUYE: MANO DE OBRA, HERRAMIENTA Y EQUIPO.	PZA	5.00
51020	DESMONTAR ABANICO DE TECHO., INCLUYE: RETIRO FUERA DE OBRA, MANO DE OBRA, HERRAMIENTA Y EQUIPO.	PZA	2.00
DSINT.AC	DESCONEXION Y DESINSTALACION DE ACCESORIOS DE SALIDAS DE CONTACTO QUE SE ENCUENTREN EN MAL ESTADO INCLUYE: MANO DE OBRA, HERRAMIENTA Y EQUIPO.	PZA	9.00
RET.CBLS	RETIRO DE CABLEADO DE RED SECUNDARIA EN MAL ESTADO. INCLUYE: RETIRO DE CABLEADO, MANO DE OBRA, HERRAMIENTA Y EQUIPO.	ML	30.00
	DEMOLICIONES		
DEM01	DEMOLICIÓN INTEGRAL DE LAS ESTRUCTURAS CONSTRUCTIVAS CORRESPONDIENTES A LOS SALONES EXISTENTES, INCLUYE DERRIBO DE ELEMENTOS ESTRUCTURALES DE CONCRETO ARMADO (LOSAS, COLUMNAS, TRABES, FIRMES Y CIMENTACIONES), DEMOLICIÓN DE MUROS DE TABIQUE, RETIRO DE ACABADOS, CORTES Y FRAGMENTACIÓN CONTROLADA PARA EVITAR AFECTACIONES A ÁREAS COLINDANTES, ASÍ COMO CARGA, ACARREO INTERIOR Y RETIRO DEL ESCOMBRO HASTA EL SITIO DE DISPOSICIÓN AUTORIZADO, INCLUYE: MANO DE OBRA, HERRAMIENTA, EQUIPO, MEDIDAS DE SEGURIDAD Y TODO LO NECESARIO PARA SU CORRECTA EJECUCIÓN. MEDIDO SUELTO.	M3	137.80

ELABORO: ING. CARMEN VALENZUELA
DEPTO DE COSTOS

ING. ADOLFO CABANILLAS CHAVEZ
JEFE DEL DEPTO. DE COSTOS

CONSTRUCCION DE BARDA PERIMETRAL EN PRIMARIA RECURSOS HIDRAULICOS UBICADA EN CULIACAN ROSALES, MPIO. DE CULIACAN, ESTADO DE SINALOA. C.C.T.: 25DPR0092M.

Núm de presupuesto: PLO6029
Fecha de propuesta: 27/mar./2026

Presupuesto

Clave	Descripción	Unidad	Cantidad
89627	LEVANTAR PISO DE VITROPISO, INC. RETIRO DE MATERIAL FUERA DE OBRA, TRABAJO TERMINADO.	M2	54.00
	BARDA PERIMETRAL		
11022	DEMOLICION DE MUROS DE TABIQUE, BLOCK-CEMENTO, BLOCK-VIDRIADO, INCLUYE CAD. CAST. Y ACARREO DE ESCOMBRO FUERA DE LA OBRA.	M2	134.87
11071	EXCAVACION A MANO EN TERRENO TIPO "A" INVESTIGADO EN OBRA CUALQUIER PROFUNDIDAD. INCLUYE AFINE TALUDES Y ACARREO DENTRO Y FUERA DE OBRA DE MATERIAL NO UTILIZADO.	M3	24.84
11121	RELLENO Y COMPACTACIÒN DE MATERIAL PRODUCTO DE EXC.C/PISON Y AGUA, EN CAPAS DE 20CM. INCLUYE ACARREO DENTRO DE LA OBRA, MANO DE OBRA Y HERRAMIENTA, MEDIR COMPACTO.	M3	20.41
11101	PLANTILLA DE CONCRETO HECHO EN OBRA F'C=100 KG/CM2 DE 6CM DE ESPESOR. INCLUYE MANO DE OBRA Y HERRAMIENTA.	M2	15.00
12199	ZAPATA DE CONCRETO ARMADO F'C=200 KG/CM2 DE 1.00 X 1.00 MTS. Y 20 CMS. DE ESPESOR, CON VARILLAS # 3 A CADA 12 CMS.AMBOS SENTIDOS. INCLUYE MANO DE OBRA, HERRAMIENTA, ARMADO, CIMBRADO, COLADO Y DESCIMBRADO.	PZA	15.00
12111	CADENA DE CONCRETO F'C=150 KG/CM2 DE 15X20 CM. ARMADA C/4 VARS. #3 Y ESTRIBOS #2 @ 20 CM. 70 CM. DE LONGITUD. INCLUYE CIMBRA APARENTE, MANO DE OBRA Y HERRAMIENTA.	ML	141.20
31252	DALA DE CONCRETO DE F'C =200 KG/CM2. DE 15X30 CM. ARMADA. CON 4 VARILLAS #3 Y ESTRIBOS #2 A CADA 20 CM. INCLUYE MANO DE OBRA Y HERRAMIENTA.	ML	49.95
31144	MURO DE BLOCK HUECO DE CEMENTO DE 15X20X40 CMS. DE 15 CMS. ESPESOR ACABADO APARENTE 2 CARAS ASENTADO CON MORTERO CEMENTO-ARENA 1:3. INCLUYE MANO DE OBRA Y HERRAMIENTAS.	M2	89.95
12136	IMPERMEABILIZACION EN CIMENTACION Y MURO CON EMULSION ASFALTICA, INCLUYE MATERIALES, MANO DE OBRA, HERRAMIENTA Y APLICACION.	M2	38.40
ALB.10	REPARACION DE BANQUETA DE CONCRETO POR DEMOLICIONES DE 10 CM DE ANCHO POR 10 DE ESPESOR, CON CONCRETO F´C=150 KG/CM2, INCLUYE: TODO LO NECESARIO PARA SU CORRECTA EJECUCION.	M3	0.50
85052	SUMINISTRO Y COLOCACION DE PORTON DOBLE ABATIBLE DE 5.00X2.500 M DE ALTURA A BASE DE DOS HOJAS ABATIBLES DE LAMINA LISA CAL.18 DE 2.50X2.50M DE ALTURA CADA UNA CON BASTIDOR DE PTR DE 2"X2" CAL.14 SOPORTADAS SOBRE POSTES DE PTR 4"X4" CAL.14, INCLUYE: 6 BISAGRAS TUBULARES DE 3/4, PASADOR REFORZADO PR-25 DE DIAMETRO DE 3/8" Y SOLERA DE 1/2"X1/4" EN FORMA DE "U", PICAPORTE AL PISO, SOLDADURA, MATERIALES, MANO DE OBRA Y TODO LO NECESARIO PARA SU CORRECTA EJECUCION.	PZA	1.00

ELABORO: ING. CARMEN VALENZUELA
DEPTO DE COSTOS

ING. ADOLFO CABANILLAS CHAVEZ
JEFE DEL DEPTO. DE COSTOS