ETAPA 2026:
CONSTRUCCIÓN DE PÓRTICO DE 6.00 X 2.50 M.

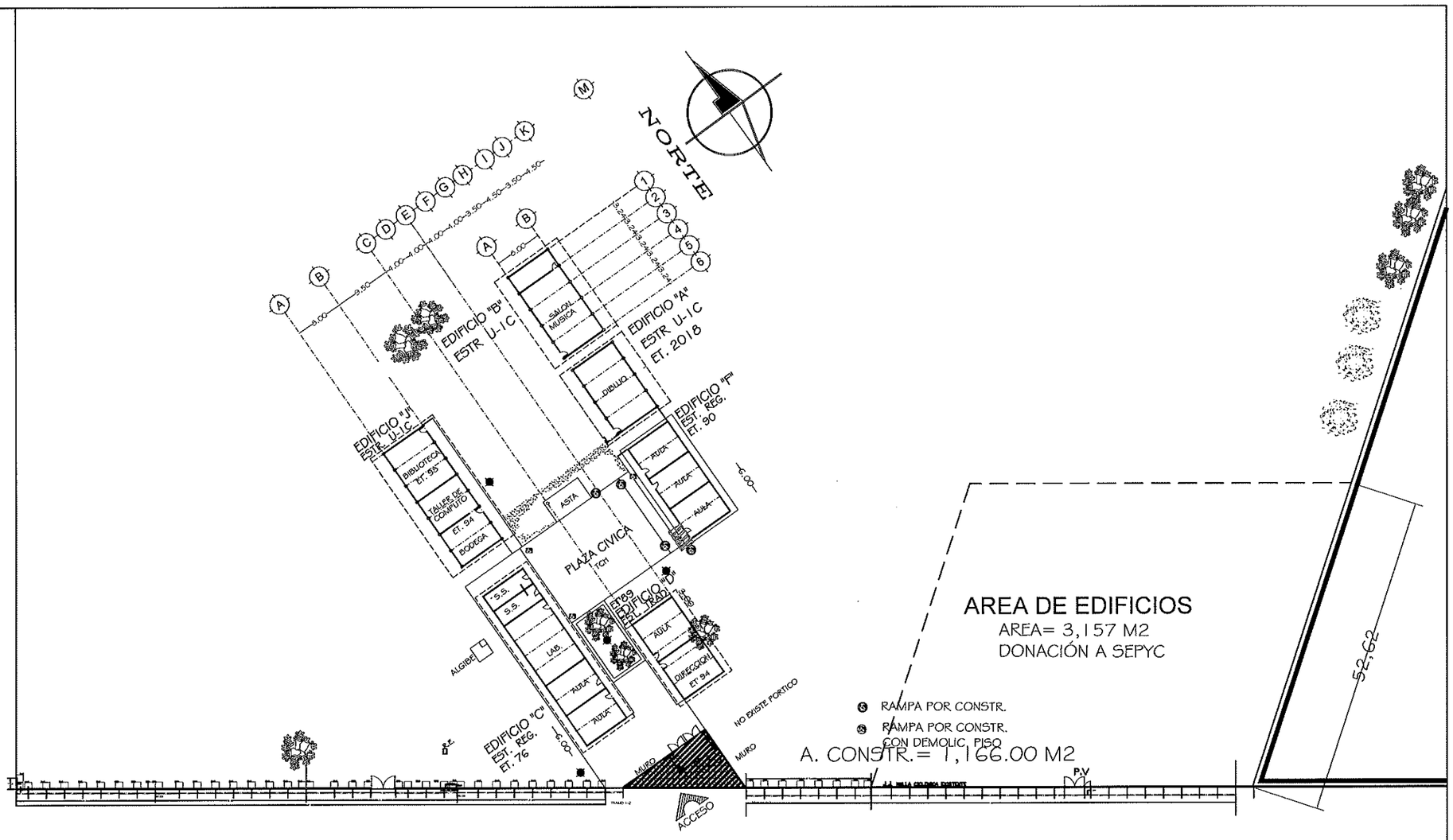

INSTITUTO SINALOENSE DE LA INFRAESTRUCTURA
FISICA EDUCATIVA
Dirección de Planeación y Programación

Proyecto Autorizado de la Obra No. 260070
PGO. No. 26301 por el Departamento de Proyectos y Certificación.

Fecha y Firma de autorización

EMBELLECIMIENTO DE PORTICO

DEMOLICION Y CONSTRUCCION DE BANQUETA Y RAMPA

DIRECTOR GENERAL:
ARQ. HUGO ECHAVE MENESES

DIRECTOR DE INFRAESTRUCTURA:
ING. JOAQUIN O. MURRIETA CASTRO

DIRECTOR DE PLANEACION:
ARQ. CINDY M. ROSALES ORNELAS

SINALOA
GOBIERNO DEL ESTADO

ISIFE INSTITUTO SINALOENSE DE LA INFRAESTRUCTURA FÍSICA EDUCATIVA

NOMBRE DE PLANTEL:
COBAES 34

UBICACIÓN: COYOTITÁN, SAN IGNACIO
CCT: 25ECB0034Q

JEFE DE PROYECTOS:
ARQ. ELSA A. BARRAZA SALAZAR

ELABORÓ:

ELABORACIÓN:
MODIFICACIÓN: 2024

PROYECTO:

PLANOS:
PLANO DE CONJUNTO

CO-01
01
SIN ESC

RDPP-01:03

ARCHIVO: DIRECCION DE PLANEACION Y PROGRAMACION
RETENCION: DOS AÑOS
VERSION: 02

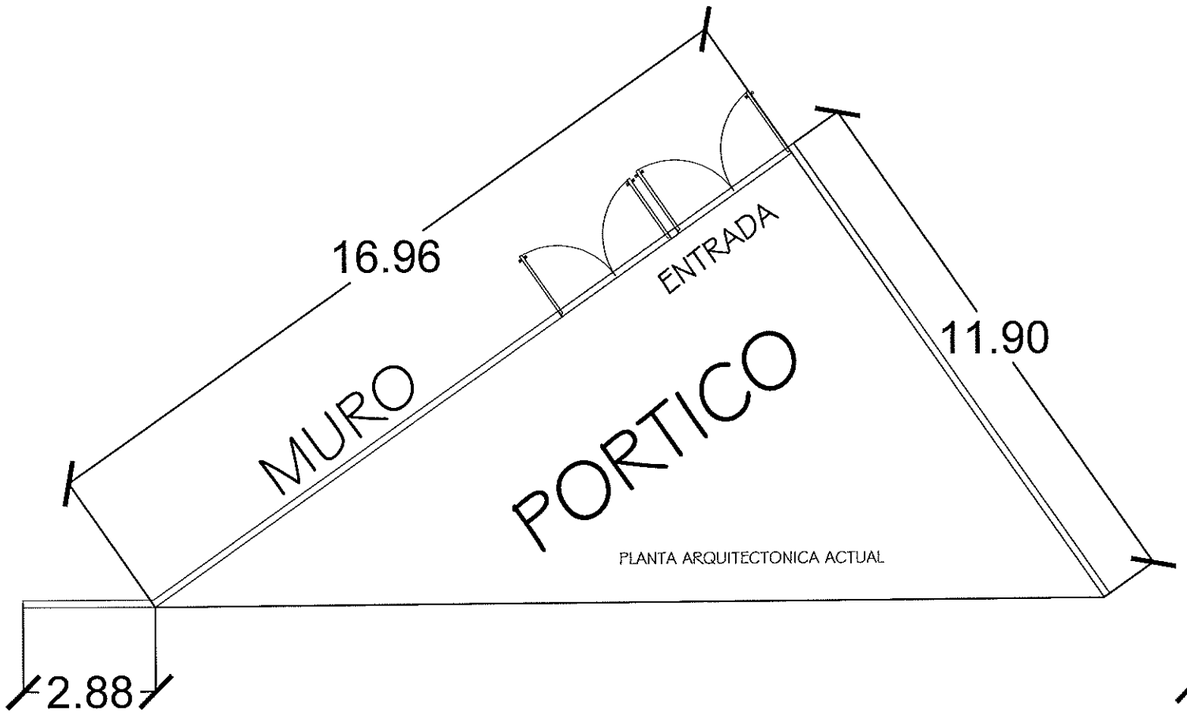

PLANTA ARQUITECTONICA ACTUAL

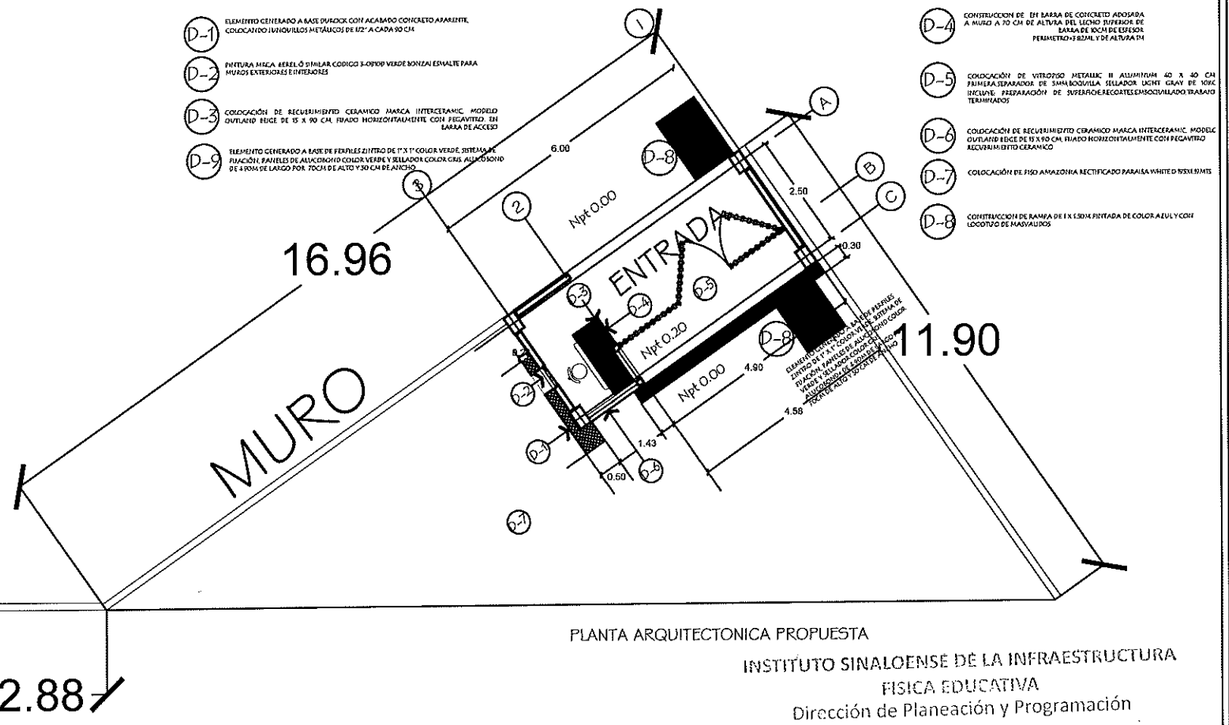

PLANTA ARQUITECTONICA PROPUESTA

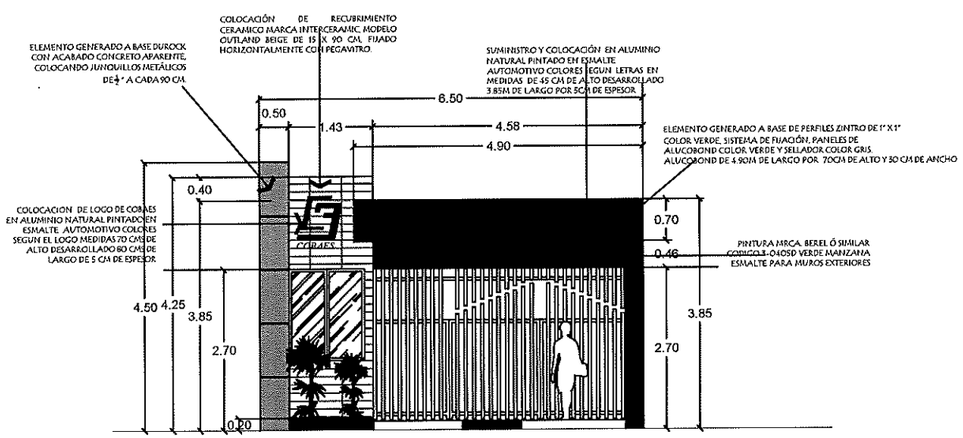

FACHADA PRINCIPAL DE ACCESO

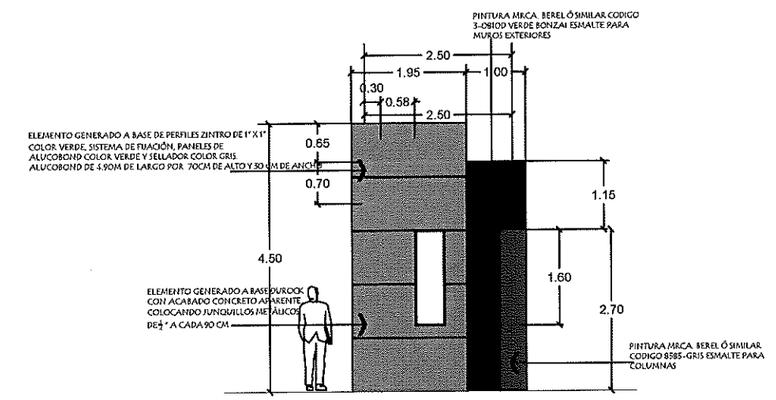

FACHADA LATERAL IZQUIERDA

INSTITUTO SINALOENSE DE LA INFRAESTRUCTURA FISICA EDUCATIVA
Dirección de Planeación y Programación

Proyecto Autorizado de la Obra No. 260070

PGO. No. 26301 por el Departamento de Proyectos y Certificación.

Fecha y Firma de autorización

DIRECTOR GENERAL: ARQ. HUGO ECHAVE MENESES
DIRECTOR DE INFRAESTRUCTURA: ING. JOAQUIN O. MURRIETA CASTRO
DIRECTOR DE PLANEACION: ARQ. CINDY M. ROSALES ORNELAS

SINALOA GOBIERNO DEL ESTADO

ISIFE INSTITUTO SINALOENSE DE LA INFRAESTRUCTURA FISICA EDUCATIVA

NOMBRE DE PLANTEL: COBAES 34
UBICACIÓN: COYOTITÁN, SAN IGNACIO
CCT: 25ECB0034Q

JEFE DE PROYECTOS: ARQ. ELSA A. BARRAZA SALAZAR
ELABORÓ:
ELABORACIÓN:
MODIFICACIÓN: 2024

PROYECTO: PORTICO 6.00 X 2.50 M.
PLANOS: FACHADAS Y PLANTA ARQUITECTÓNICA

DE-01
01
SIN ESC

RDPP-01.03

ARCHIVO: DIRECCION DE PLANEACION Y PROGRAMACION
RETENCION: DOS AÑOS
VERSION: 02

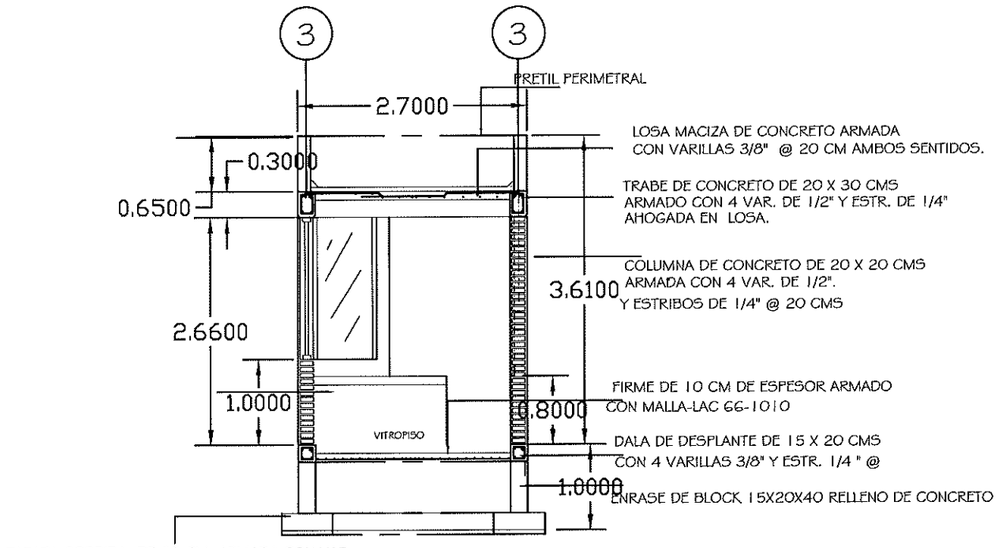

CORTE A-A

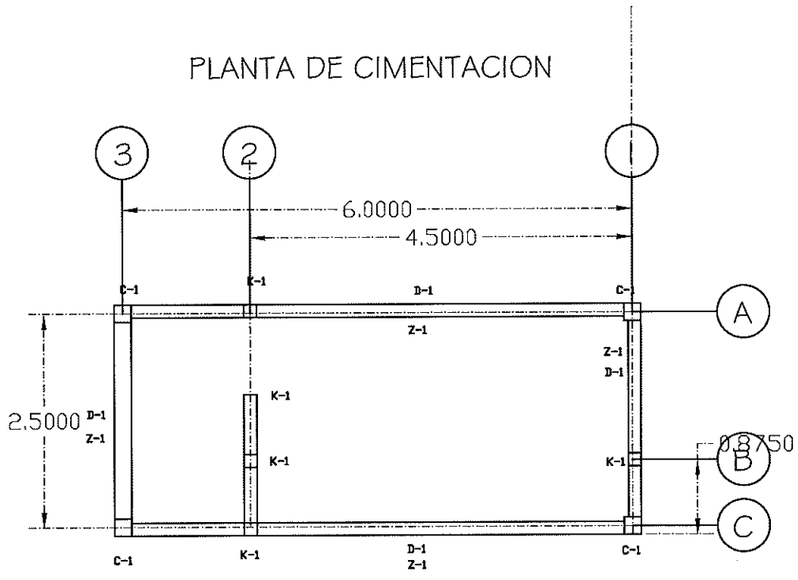

(Z-1) ZAPATA CORRIDA DE 0.20 CM ESPESOR
ARMADA CON VARILLAS 3/8" @15 CMS. AMBOS SENTIDOS

(D-1) DALA DE DESPLANTE DE CONCRETO 15 X 20 CMS ARMADA
CON 4 VARILLAS 3/8" Y ESTRIBOS 1/4 @ 14 CMS

(C-1) COLUMNA DE CONCRETO 20x20 CMS ARMADA CON
4 VARILLAS No 4 ", Y ESTRIBOS No. 2 @20 CMS.

(K-1) CASTILLO DE CONCRETO DE CONCRETO DE 14 X 14 ARMADO
CON 4 VARILLAS 3/8" Y ESTRIBOS @ 20 CMS.

INSTITUTO SINALOENSE DE LA INFRAESTRUCTURA
FISICA EDUCATIVA
Dirección de Planeación y Programación

Proyecto Autorizado de la Obra No. 260070

PGO. No. 26301 por el Departamento de Proyectos
y Certificación.

Fecha y Firma de autorización

DIRECTOR GENERAL:
ARQ. HUGO ECHAVE MENESES

DIRECTOR DE INFRAESTRUCTURA:
ING. JOAQUIN O. MURRIETA CASTRO

DIRECTOR DE PLANEACION:
ARQ. CINDY M. ROSALES ORNELAS

SINALOA
GOBIERNO DEL ESTADO

ISIFE INSTITUTO SINALOENSE DE LA INFRAESTRUCTURA FÍSICA EDUCATIVA

NOMBRE DE PLANTEL:
COBAES 34

UBICACIÓN: COYOTITÁN, SAN IGNACIO

CCT: 25ECB0034Q

JEFE DE PROYECTOS:
ARQ. ELSA A. BARRAZA SALAZAR

ELABORÓ:

ELABORACIÓN:

MODIFICACIÓN:
2024

PROYECTO:
PORTICO 6.00 X 2.50 M.

PLANOS:
CORTES Y CIMENTACIÓN

DE-02

01

SIN ESC

INSTITUTO SINALOENSE DE LA INFRAESTRUCTURA FÍSICA EDUCATIVA
DIRECCIÓN DE PLANEACIÓN Y PROGRAMACIÓN
DEPARTAMENTO DE COSTOS

CONSTRUCCION DE PORTICO DE 6.00X2.50 MTS. EN COBAES # 34 NICOLAS T BERNAL, UBICADIO EN COYOTITAN MPIO. DE SAN IGNACIO , ESTADO DE SINALOA CCT: 25ECB0034Q

Núm de presupuesto: PLOO6037
Fecha de propuesta: 12/mar/2026
Página: 1/1

Presupuesto

Clave	Descripción	Unidad	Cantidad	Precio unitario	Total:
	CONSTRUCCION DE PORTICO DE 6.00X2.50 MTS.				**680,906.93**
	Subtotal de Presupuesto				**680,906.93**
				IVA 16.00 %	**108,945.11**
				Total	**789,852.04**

ING. ADOLFO CABANILLAS CHAVEZ
JEFE DEL DEPTO. DE COSTOS

CONSTRUCCION DE PORTICO DE 6.00X2.50 MTS. EN COBAES # 34 NICOLAS T BERNAL, UBICADIO EN COYOTITAN MPIO. DE SAN IGNACIO , ESTADO DE SINALOA CCT: 25ECB0034Q

Núm de presupuesto: PLOO6037
Fecha de propuesta: 12/mar/2026

Presupuesto

Clave	Descripción	Unidad	Cantidad
	CONSTRUCCION DE PORTICO DE 6.00X2.50 MTS.		
	CONSTRUCCION DE PORTICO		
	PRELIMINARES		
45359	RETIRO DE PUERTA DE HERRERÍA EN ACCESO PRINCIPAL DE 3.00 M X 2.50 M, SIN RECUPERACIÓN, INCLUYE: ACARREO FUERA DE LA OBRA, DISCOS DE CORTE, MANO DE OBRA, HERRAMIENTA, EQUIPO.	PZA	2.00
89658	DEMOLICION DE CADENAS Y/O CASTILLOS 15X20CMS ARMADOS, INCLUYE RETIRO DE MATERIAL FUERA DE LA OBRA, TRABAJO TERMINADO.	ML	2.00
12155	DEMOLICIÓN DE LOSA DE CONCRETO CON EQUIPO LIGERO, EN PÓRTICO DE ACCESO EXISTENTE INCLUYE: DEMOLEDOR DE CONCRETO, RETIRO DE ESCOMBRO FUERA DE LA OBRA, MANO DE OBRA, HERRAMIENTA, EQUIPO.	M2	15.00
11061	LIMPIA, TRAZO Y NIVELACION DEL TERRENO (AREA DE EDIFICIOS). INCLUYE MATERIAL, MANO DE OBRA Y HERRAMIENTA.	M2	15.00
11009	CORTE CON DISCO PUNTA DIAMANTE EN LOSA DE CONCRETO CON PENETRACION DE 5 CMS. PROMEDIO INCLUYE MANO DE OBRA Y EQUIPO	ML	17.00
	CIMENTACION		
11090	EXCAVACION POR MEDIO MECANICO CUALQUIER TERRENO INC. AFINE DE TALUDES, ACARREO DE MATERIAL NO UTILIZADO DENTRO Y FUERA DE LA OBRA.(INCL. MATERIALES, M. DE OBRA Y EQUIPO.)	M3	21.73
11101	PLANTILLA DE CONCRETO HECHO EN OBRA F'C=100 KG/CM2 DE 6CM DE ESPESOR. INCLUYE MANO DE OBRA Y HERRAMIENTA.	M2	9.41
12032	ACERO P/REFUERZO EN CIMENTACION C/ALAMBRON #2 F'Y=2530 KG/CM2 INCLUYE SUMINISTRO, HABILITADO, ARMADO, TRASLAPES, GANCHOS, DOBLECES Y DESPERDERDICIOS, MANO DE OBRA Y HERRAMIENTA.	KG	5.40
12034	ACERO REFUERZO DIAMETRO #3 F'Y=4200 KG/CM2 INCLUYE SUMINISTRO, HABILITADO, ARMADO,TRASLAPES, SILLETAS, GANCHOS, DOBLECES Y DESPERDICIOS, MANO DE OBRA Y HERRAMIENTA	KG	120.42
12035	ACERO REFUERZO DIAMETRO #4 F'Y=4200 KG/CM2 INCLUYE SUMINISTRO, HABILITADO, ARMADO, TRASLAPES, SILLETAS, GANCHOS, DOBLECES Y DESPERDICIOS, MANO DE OBRA Y HERRAMIENTA.	KG	39.84
12021	CIMBRA PARA CIMENTACION CON MADERA DE PINO DE 3a., ACABADO COMUN, INCLUYE CIMBRADO Y DESCIMBRADO, MATERIAL, MANO DE OBRA Y HERRAMIENTA.	M2	17.88
12076	MURETE DE ENRASE EN CIMENTACION CON BLOCK 15X20X40 CMS. HUECO, RELLENO DE CONCRETO F'c= 100 KG/CM2., EN CELDAS, ASENTADO CON MORTERO CEMENTO-ARENA, PROP.1:3, INCLUYE: VARILLA DE ANCLAJE #3 A CADA 80 CMS.	M2	21.45
12010	CONCRETO F'C=250 KG/CM2 EN CIMENTACION, T.M.A 3/4", INCLUYE COLADO, VIBRADO Y CURADO, MANO DE OBRA, HERRAMIENTA Y EQUIPO PARA SU REALIZACIÒN.	M3	2.21
12112	CADENA DE CONCRETO F'C=250KG/CM2, SECCIÒN 14 X 20CMS. ARMADA C/4 VAR.#3 Y EST.#2 @ 20CM., INCLUYE CIMBRA APARENTE Y CRUCE DE VARILLAS, MANO DE OBRA Y HERRAMIENTA.	ML	17.00
11131	SUMINISTRO Y RELLENO DE MATERIAL INERTE, COMPACTADO C/PISON Y AGUA EN CAPAS DE 20CM ESPESOR. INCLUYE ACARREO DENTRO DE LA OBRA, MANO DE OBRA Y HERRAMIENTA, MEDIR	M3	19.87

ING. ADOLFO CABANILLAS CHAVEZ
JEFE DEL DEPTO. DE COSTOS

CONSTRUCCION DE PORTICO DE 6.00X2.50 MTS. EN COBAES # 34 NICOLAS T BERNAL, UBICADIO EN COYOTITAN MPIO. DE SAN IGNACIO , ESTADO DE SINALOA CCT: 25ECB0034Q

Núm de presupuesto: PLOO6037
Fecha de propuesta: 12/mar/2026

Presupuesto

Clave	Descripción	Unidad	Cantidad
	COMPACTADO.		
12136	IMPERMEABILIZACION EN CIMENTACION Y MURO CON EMULSION ASFALTICA, INCLUYE MATERIALES, MANO DE OBRA, HERRAMIENTA Y APLICACION.	M2	33.62
	ESTRUCTURA		
21201	ACERO REFUERZO EN ESTRUCTURA C/ALAMBRON F'Y=2530KG/CM2 INCLUYE,MANO DE OBRA, HERRAMIENTA, SUMINISTRO, HABILITADO, ARMADO, TRASLAPES, GANCHOS, DOBLECES, SILLETAS Y DESPERDICIO.	KG	72.70
21203	ACERO REFUERZO EN ESTRUCTURA DIAMETRO #3 F'Y=4200KG/CM2 INCLUYE, MANO DE OBRA, HERRAMIENTA, SUMINISTRO, HABILTADO, ARMADO, TRASLAPES. GANCHOS, DOBLECES, SILLETAS Y DESPERDICIO.	KG	109.17
21204	ACERO REFUERZO EN ESTRUCTURA DIAMETRO #4 F'Y=4200KG/CM2 INCLUYE, MANO DE OBRA, HERRAMIENTA, SUMINISTRO, HABILITADO, ARMADO, TRASLAPES, GANCHOS, DOBLECES, SILLETAS Y DESPERDICIO.	KG	117.29
21101	CIMBRA EN COLUMNAS Y MUROS APARENTE CON TRIPLAY DE PINO 16MM INCLUYE, MATERIAL, MANO DE OBRA Y HERRAMIENTA, CIMBRADO, DESCIMBRADO, HABILITADO Y CHAFLANES U OCHAVOS.	M2	4.74
21115	CIMBRA APARENTE EN TRABES CON TRIPLAY DE PINO DE 16MM. INCLUYE MANO DE OBRA Y HERRAMIENTA, CIMBRADO, DESCIMBRADO, CHAFLANES U OCHAVOS Y FRENTES.	M2	13.72
21110	CIMBRA P/LOSAS,ACABADO APARENTE C/TRIPLAY DE PINO 16MM. INCLUYE, MATERIAL, MANO DE OBRA Y HERRAMIENTA, CIMBRADO, DESCIMBRADO, CHAFLAN, GOTERO Y FRENTES (OCHAVOS).	M2	21.19
21301	CONCRETO F'C=250KG/CM2. EN ESTRUCTURA Y LOSAS T.M.A. 3/4" COLOC. VIBRADO Y CUARADO EN LOSAS INCLUYE, MANO DE OBRA, EQUIPO, AFINE Y ACABADO. P/RECIBIR IMPERMEABILIZANTE.	M3	3.53
	ALBAÑILERIA Y ACABADOS		
31017	CADENA O CASTILLO DE CONCRETO F'C=250KG/CM2 14X15CM. ARMADO CON 4 VARILLAS #2.5 o #3 F'Y=4200 KG/CM2 ESTRIBOS #2 @15CM. INCLUYE, MANO DE OBRA Y HERRAMIENTA, CIMBRA APARENTE Y CRUCES DE VARILLA.	ML	10.64
31200	REFUERZO CON MALLA ELECTROSOLDADA 66-1010 EN PISOS, INCLUYE, MANO DE OBRA Y HERRAMIENTA, SUMINISTRO Y COLOCACION.	M2	15.00
31211	FIRME DE CONCRETO F'C=150 KG/CM2 DE 10 CM. DE ESPESOR INCLUYE MANO DE OBRA, HERRAMIENTA, CIMBRA, NIVELACION Y COMPACTACION.	M2	15.00
31105	MURO DE TABIQUE ROJO COMUN DE 11 A 14CM.DE ESPESOR ASENTADO CON MORTERO CEMENTO-ARENA 1:3 ACABADO COMUN. INCLUYE MANO DE OBRA Y HERRAMIENTA.	M2	18.91
32001	APLANADO EN MUROS CON MORTERO CEMENTO-ARENA 1:4 A PLOMO Y REGLA, ACABADO. CON LLANA DE MADERA, INCLUYE MANO DE OBRA Y HERRAMIENTA. REMATE Y EMBOQUILLADO.	M2	37.83
35005	SUMINISTRO Y APLICACION DE PRIMARIO ESFALTICO/CALAFATEAR CEMENTO PLÀSTICO COL. PREFABRICADO IMPERMEABILIZANTE. MULTICAPA "APP" 3.5 MM. SEGUN ESPECIFICACION. INCLUYE MANO DE OBRA Y HERRAMIENTA.	M2	20.25
37030	LIMPIEZA DE VIDRIOS Y TABLETAS POR AMBAS CARAS. INCLUYE MANO DE OBRA Y HERRAMIENTA.	M2	5.05
38171	SEPARACION MURO-COLUMNA CON CANAL LAMINA #18 DE 0.28 DESARROLLO PLACA POLIESTIRENO 3/4"X15CM. ANCHO, FIJADA A	ML	18.62

ING. ADOLFO CABANILLAS CHAVEZ
JEFE DEL DEPTO. DE COSTOS

CONSTRUCCION DE PORTICO DE 6.00X2.50 MTS. EN COBAES # 34 NICOLAS T BERNAL, UBICADIO EN COYOTITAN MPIO. DE SAN IGNACIO , ESTADO DE SINALOA CCT: 25ECB0034Q

Núm de presupuesto: PLOO6037
Fecha de propuesta: 12/mar/2026

Presupuesto

Clave	Descripción	Unidad	Cantidad
	DESARROLLO PLASA PULIESTIRENO 3/4"X10CM ANCHO, PISADA Y COLUMNA. INCLUYE MANO DE OBRA Y HERRAMIENTA.		
80007	CHAFLAN DE MORTERO, CEMENTO - CAL - ARENA DE 15 X 10 X 10 CM. TRABAJO TERMINADO.	ML	19.60
35274	SUMINISTRO Y COLOCACIÓN DE CONTRAJUNTA PVC DE 2" EN LOSA DE PISO DE CONCRETO INCLUYE:HERRAMIENTA,EQUIPO Y TODO LO NECESARIO PARA SU CORRECTA EJECUCIÓN.	ML	22.00
	EMBELLECIMIENTO DE PORTICO		
38235	SUMINISTRO Y FABRICACIÓN MURO DOBLE DE DUROCK DE 0.50X0.2.45X4.50 ALTO,COLOCACIÓN DE ENTRECALLLES 1/2" A CADA 90CMS DE SEPARACIÓN,INCLUYE:HERRAMIENTA, EQUIPO.	PZA	1.00
35268	CALAFATEADO CON BASE COAT TERMINADO Ó ACABADO FLOTEADO FINO EN MURO DE DUROCK INCLUYE: SUMINISTRO,APLICACIÓN,HERRAMIENTA,EQUIPO Y TODO LO NECESARIO PARA SU CORRECTA APLICACIÓN.	M2	19.39
84014	PICADO DE PISO PULIDO PARA RECIBIR VITROPISO	M2	85.83
90208	SUMINISTRO E INSTALACIÓN DE PISO AMAZONIA RECTIFICADO PARAIBA WHITE 19.50 CMS X 1.19MTS.CON SEPARADOR DE 2MM,CUÑA Y CORBATA,ADHESIVO PORCELANICO GRIS SACO 20KGS,BOQUILLA SIN ARENA WHITE PEARL SACO 5KG,INCLUYE:PREPARACIÓN DE SUPERFICIE,RECORTES,EMBOQUILLADO,TRABAJOS TERMINADO,HERRAMIENTA,EQUIPO Y TODO LO NECESARIO PARA SU CORRECTA EJECUCIÓN.	M2	85.83
90205	SUMINISTRO E INSTALACIÓN DE PANEL DE ALUMINIO COMPUESTO COLOR VERDE DE 4MM,HOJAS DE ALUMNIO DE 4MM,PERFILERIA ZINTRO VERDE,PIJAS,ACCESORIO PARA SU INSTALACIÓN INCLUYE:HERRAMIENTA,EQUIPO Y TODO LO NECESARIO PARA SU CORRECTA INSTALACIÓN.	PZA	1.00
90022	SUMINISTRO,ELABORACIÓN E INSTALACIÓN DE LETRAS " COBAES 34 " EN ALUMINIO TIPO PLATA CEPILLADO EN MEDIDAS DE 0.45 M DE ALTO DESARROLLANDO 4.90 MDE LARGO POR 5CM DE ESPESOR INCLUYE:HERRAMIENTA,EQUIPO Y TODO LO NECESARIO PARA SU CORRECTA INSTALACIÓN.	PZA	1.00
90023	SUMINISTRO,ELABORACIÓN E INSTALACIÓN DE LETRAS " NICOLÁS T. BERNAL," EN ALUMINIO TIPO ACERO CEPILLADO EN MEDIDAS DE 0.25 M DE ALTO DESARROLLANDO 4.58 MTS DE LARGO DE LARGO Y 4CM DE ESPESOR INCLUYE:HERRAMIENTA, EQUIPO.	PZA	1.00
90024	SUMINISTRO,ELABORACIÓN E INSTALACIÓN DE LOGOTIPO " COBAES " EN ALUMINIO NATURAL PINTADO EN ESMALTE AUTOMOTIVO COLORES SEGÚN LOGO EN MEDIDAS DE 70CMS DE ALTO DESARROLLANDO 80CMS DE LARGO DE 5CM ESPESOR INCLUYE:HERRAMIENTA, EQUIPO.	PZA	1.00
90129	SUMINISTRO,ELABORACIÓN E INSTALACIÓN DE LOGOTIPO "CB" EN ALUMINIO NATURAL PINTADO EN ESMALTE AUTOMOTIVO COLORES SEGÚN LOGO EN MEDIDAS DE 70CMS DE ALTO DESARROLLANDO 70CMS DE LARGO DE 5CMS ESPESOR INCLUYE: HERRAMIENTA, EQUIPO.	PZA	1.00
38233	SUMINISTRO E INSTALACIÓN DE RECUBRIMIENTO CERAMICO DE 15X90CM OUTLAND BEIGE MATE PRIMERA INTERCERAMIC EN MURO VERTICAL EXTERIOR,ADHESIVO PSP BLANCO DE 10KG,BOQUILLA SIN ARENA CARAMEL SACO 5KG,UTILIZACIÓN SEPARADORES PARA SU MEJOR INSTALACIÓN INCLUYE:PREPARACIÓN DE SUPERFICIE,RECORTES,BOQUILLAS,HERRAMIENTA, EQUIPO.	PZA	1.00
90182	SUMINISTRO Y COLOCACIÓN DE VITROPISO METALLIC II ALUMINUM 40 X 40 CMS PRIMERA,SEPARADOR DE 5MM,BOQUILLA SELLADOR	M2	15.00

ING. ADOLFO CABANILLAS CHAVEZ
JEFE DEL DEPTO. DE COSTOS

CONSTRUCCION DE PORTICO DE 6.00X2.50 MTS. EN COBAES # 34 NICOLAS T BERNAL, UBICADIO EN COYOTITAN MPIO. DE SAN IGNACIO , ESTADO DE SINALOA CCT: 25ECB0034Q

Núm de presupuesto: PLOO6037
Fecha de propuesta: 12/mar/2026

Presupuesto

Clave	Descripción	Unidad	Cantidad
	LIGHT GRAY DE 10KG, INCLUYE: PREPARACIÓN DE SUPERFICIE,RECORTES,EMBOQUILLADO,TRABAJOS TERMINADOS ,HERRAMIENTA,EQUIPO Y TODO LO NECESARIO PARA SU CORRECTA INSTALACIÓN.		
90183	SUMINISTRO Y COLOCACIÓN DE ZOCLO METALLIC II ALUMINUM DE 10 CMSX 40CMS,SEPARDOR 5 MM,ASENTADO CON ADHESIVO GRIS,BOQUILLA SELLADOR LIGHT GRAY,INCLUYE:CORTES,COLOCACIÓN,EMBOQUILLADO,LIMPIEZA,HERRAMIENTA,EQUIPO Y TODO LO NECESARIO PARA SU CORRECTA INSTALACIÓN.	ML	13.29
34006	PINTURA ESMALTE BASE AGUA VERDE BONZAI, CÓDIGO: 3-0810D, MURO - INTERIOR, EXTERIOR. INCLUYE: PREPARAR SUPERFICIE, REBABEAR, PLASTE NECESARIO , HERRAMIENTA, EQUIPO.	M2	19.42
34007	PINTURA ESMALTE VERDE MANZANA, CÓDIGO: 3-0405D, MURO - INTERIOR - EXTERIOR, INCLUYE: PREPARAR SUPERFICIE, REBABEAR, PLASTE NECESARIO , HERRAMIENTA, EQUIPO.	M2	9.64
34003	PINTURA VINILICA VINIMEX DE COMEX Y/O SIMILAR LAVABLE, MUROS, COLUMNAS, TRABES Y PLAFONES, INCLUYE: PREPARAR SUPERFICIE, REBABEAR, PLASTE NECESARIOY ZOCLO, MANO DE OBRA Y HERRAMIENTA.	M2	15.00
34009	PINTURA ESMALTE GRIS, CÓDIGO: 4-2004D, TRABES, COLUMNAS, ZOCLO- INTERIOR, INCLUYE: PREPARAR SUPERFICIE, REBABEAR, PLASTE NECESARIO , HERRAMIENTA, EQUIPO.	M2	30.44
80066	PRETIL DE TABIQUE DE 60 CMS. DE ALTURA, ASENTADO Y APLANADO CON MORTERO 1:3, TRABAJO TERMINADO.	ML	17.80
32008	FABRICACION DE BOQUILLA DE 17 CMS. PROMEDIO. ACABADO FLOTEADO, CON PERFILADO DE FILOS A AMBOS LADOS. INCLUYE MANO DE OBRA Y HERRAMIENTA. MORTERO, CIMBRA, EQUIPO, TRABAJO TERMINADO.	ML	67.45
41001	SUMINISTRO, HABILITADO Y ARMADO DE PERFIL TUBULAR COMERCIAL PARA PUERTAS Y VENTANAS. INCLUYE MANO DE OBRA Y HERRAMIENTA, SOLDADURA, Y TODO LO NECESARIO.	KG	325.63
89644	SUMINISTRO Y COLOCACION DE CANCELERIA DE ALUMINIO DE 2" NATURAL Y CRISTAL DE 6MM INCLUYE REPISON, TRABAJO TERMINADO.	M2	3.93
31146	MURO DE BLOCK HUECO DE CEMENTO DE 15X20X40 CMS. DE 15 CMS. ESPESOR ASENTADO CON MORTERO CEMENTO-ARENA 1:3 ACABADO COMUN. INCLUYE MANO DE OBRA Y HERRAMIENTA.	M2	1.27
32001	APLANADO EN MUROS CON MORTERO CEMENTO-ARENA 1:4 A PLOMO Y REGLA, ACABADO. CON LLANA DE MADERA, INCLUYE MANO DE OBRA Y HERRAMIENTA. REMATE Y EMBOQUILLADO.	M2	2.54
38030	LOSA DE CONCRETO F'C=200KG/CM2 DE 10CM. ESPESOR ACABADO PULIDO P/RECIBIR VERTEDERO O LAVABO O VALIN ARMADA CON VARILLA #3 INCLUYE: CIMBRA A CADA 15 CMS AMBOS SENTIDOS, MANO DE OBRA Y HERRAMIENTA.	M2	1.13
38234	REVESTIR BARRA DE CONCRETO DE DIMENSIÓN 0.60X1.70 X 0.90 DE ALTO,CON RECUBRIMIENTO CERÁMICO OUTLAND BEIGE 15X90 MATE PRIMERA INTERCERAMIC,ADHESIVO PSP BLANCO SACO DE 10KG,BOQUILLA SIN ARENA CARAMEL SACO DE 5KG,SEPARADOR DE 2 A 3 MM PARA MEJOR INSTALACIÓN INCLUYE:SUMINISTRO,PREPARACIÓN DE SUPERFICIE,RECORTES,BOQUILLAS,HERRAMIENTA,EQUIPO.	PZA	1.00
51004	SALIDA DE ALUMBRADO O CONTACTO C/CAJA DE PVC Y TUBO DE PVC LIGERO INC. TODO LO NECESARIO PARA EL BUEN FUNCIONAMIENTO.	SAL	4.00

ING. ADOLFO CABANILLAS CHAVEZ
JEFE DEL DEPTO. DE COSTOS

CONSTRUCCION DE PORTICO DE 6.00X2.50 MTS. EN COBAES # 34 NICOLAS T BERNAL, UBICADIO EN COYOTITAN MPIO. DE SAN IGNACIO , ESTADO DE SINALOA CCT: 25ECB0034Q

Núm de presupuesto: PLOO6037
Fecha de propuesta: 12/mar/2026

Presupuesto

Clave	Descripción	Unidad	Cantidad
85071	SALIDA PARA ABANICO DE TECHO INCLUYE BAJADA PARA CAJA DE CONTROL.	SAL	1.00
ELEC.	SUMINISTRO E INSTALACION DE LUMINARIO 2X17 W, INCLUYE; LUMINARIO 2X17 W A PRUEBA DE POLVO Y HUMEDAD, MANO DE OBRA, HERRAMIENTA, EQUIPO Y TODO LO NECESARIO PARA SU CORRECTA INSTALACION.	PZA	2.00
84022	SUMINISTRO Y COLOCACION DE ABANICO DE TECHO	PZA	1.00
51353	S.y C. DE TABLERO DE CONTROL QO-2 PARA DOS CIRCUITOS MONOFASICOS.	PZA	1.00
51378	SUM.Y COL.DE INTERRUPTOR TERMOMAGNETICO DE 1 POLO 15 A 50AMP TIPO QO, INCLUYE CONEXION Y PRUEBA.	PZA	2.00
83117	SALIDA DE AGUAS PLUVIALES CON TUBERIA DE 4" DE ESPESOR A NIVEL DESEADO DE ENTORTADO, SE INCLUYE MATERIAL Y MANO DE OBRA.	SAL	2.00
11071	EXCAVACION A MANO EN TERRENO TIPO "A" INVESTIGADO EN OBRA CUALQUIER PROFUNDIDAD. INCLUYE AFINE TALUDES Y ACARREO DENTRO Y FUERA DE OBRA DE MATERIAL NO UTILIZADO.	M3	6.85
11121	RELLENO Y COMPACTACIÒN DE MATERIAL PRODUCTO DE EXC.C/PISON Y AGUA, EN CAPAS DE 20CM. INCLUYE ACARREO DENTRO DE LA OBRA, MANO DE OBRA Y HERRAMIENTA, MEDIR COMPACTO.	M3	6.85
51429	SUMINISTRO Y TENDIDO TUBO CONDUIT PVC PESADO 25MM, INCLUYE CONEXIONES, TRAZO, EXCAVACION Y RELLENO.	ML	43.93
31296	REGISTRO ELECTRICO 60X60X80CM.CON TABIQUE RECOCIDO, MORTERO CEMENTO-ARENA 1:4, CONCRETO F'C=100KG/CM2, CON TAPA DE LAMINA Y FONDO DE ARENA. INCLUYE MANO DE OBRA Y HERRAMIENTA, SOLDADURA LAMINA No 18.	PZA	3.00
31211	FIRME DE CONCRETO F'C=150 KG/CM2 DE 10 CM. DE ESPESOR INCLUYE MANO DE OBRA, HERRAMIENTA, CIMBRA, NIVELACION Y COMPACTACION.	M2	3.00
31200	REFUERZO CON MALLA ELECTROSOLDADA 66-1010 EN PISOS, INCLUYE, MANO DE OBRA Y HERRAMIENTA, SUMINISTRO Y COLOCACION.	M2	3.00
89624	ELABORACIÓN DE RAMPA DE CONCRETO ARMADO CON MALLA 66-1010 DE 1.00 X 1.50MTS INCLUYE:PINTURA Y LOGOTIPO PARA DISCAPACITADO,HERRAMIENTA,EQUIPO.	PZA	1.00
	RAMPA PARA DISCAPACITADOS		
89624	ELABORACIÓN DE RAMPA DE CONCRETO ARMADO CON MALLA 66-1010 DE 1.00 X 1.50MTS INCLUYE:PINTURA Y LOGOTIPO PARA DISCAPACITADO,HERRAMIENTA,EQUIPO.	PZA	2.00

Total de Presupuesto

ING. ADOLFO CABANILLAS CHAVEZ
JEFE DEL DEPTO. DE COSTOS