ETAPA 2026:
CONSTRUCCION DE SERVICIOS SANITARIOS (TIPO LETRINA), PLAZA CIVICA Y ANDADORES

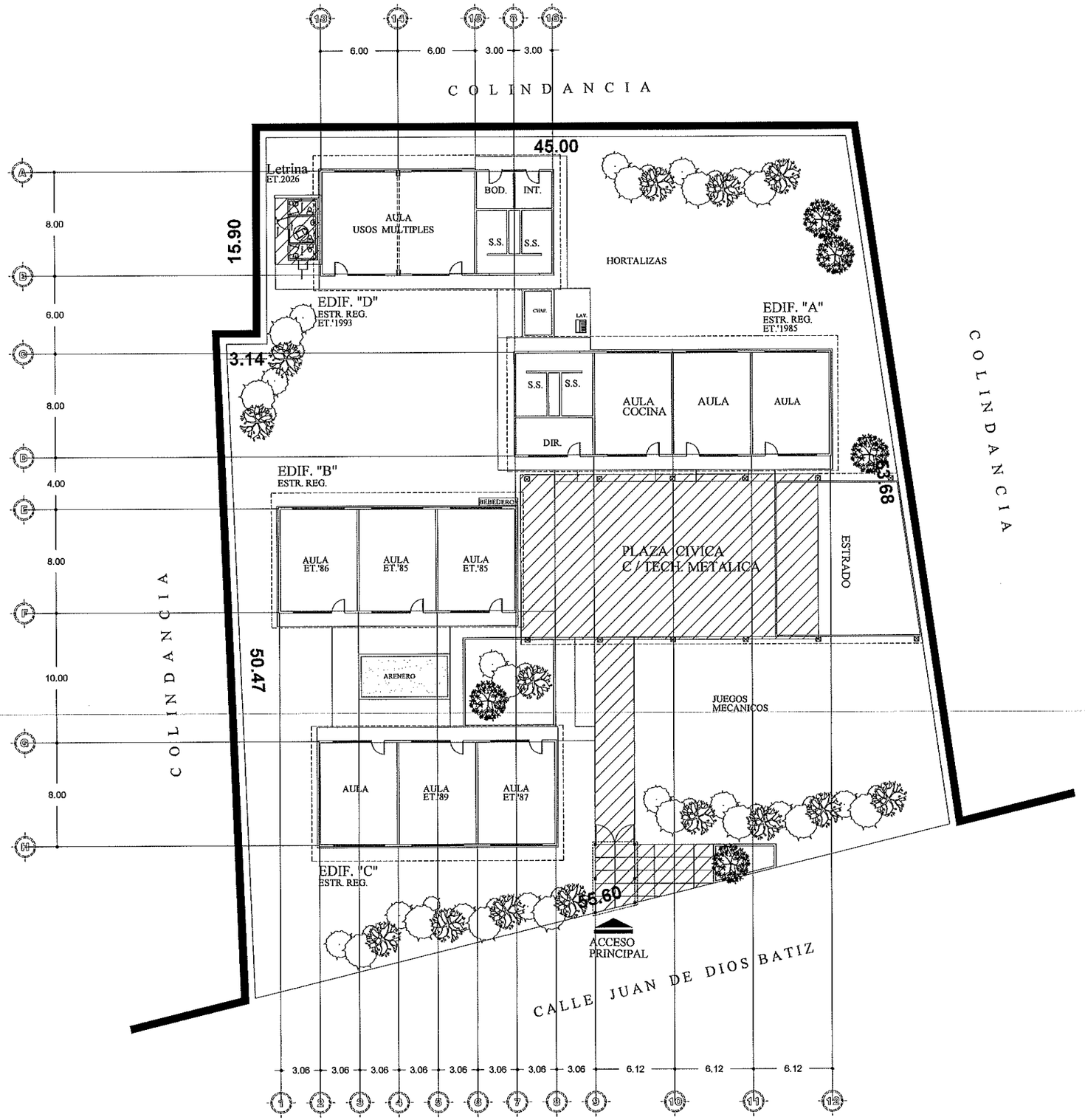

INSTITUTO SINALOENSE DE LA INFRAESTRUCTURA
FISICA EDUCATIVA
Dirección de Planeación y Programación

Proyecto Autorizado de la Obra No. 260190
PGO. No. 26201 por el Departamento de Proyectos y Certificación.

Fecha y Firma de autorización

ETAPA 2026

DIRECTOR GENERAL:
ARQ. HUGO ECHAVE MENESES
DIRECTOR DE INFRAESTRUCTURA:
ING. JOAQUIN O. MURRIETA CASTRO
DIRECTOR DE PLANEACION:
ARQ. CINDY M. ROSALES ORNELAS

SINALOA
GOBIERNO DEL ESTADO

ISIFE INSTITUTO SINALOENSE DE LA INFRAESTRUCTURA FISICA EDUCATIVA

NOMBRE DE PLANTEL:
JUAN DE DIOS BATÍZ
UBICACIÓN: CULIACÁN, CULIACÁN
CCT: 25DJN0244K

JEFE DE PROYECTOS:
ARQ. ELSA A. BARRAZA SALAZAR
ELABORÓ:
ELABORACIÓN:
MODIFICACIÓN: 2020

PROYECTO:
PLANOS:
PLANO DE CONJUNTO

CO-01
01

RDPP-01.03

ARCHIVO: DIRECCION DE PLANEACION Y PROGRAMACION
RETENCION: DOS AÑOS
VERSION: 02

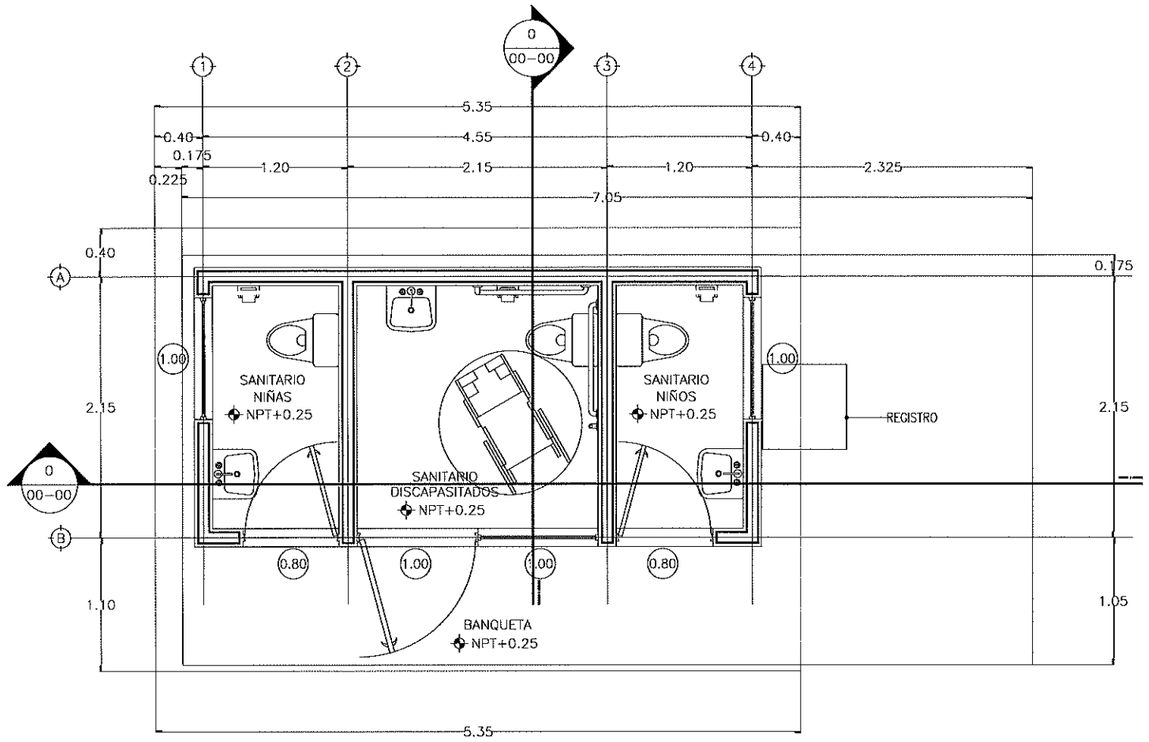

PLANTA ARQUITECTONICA

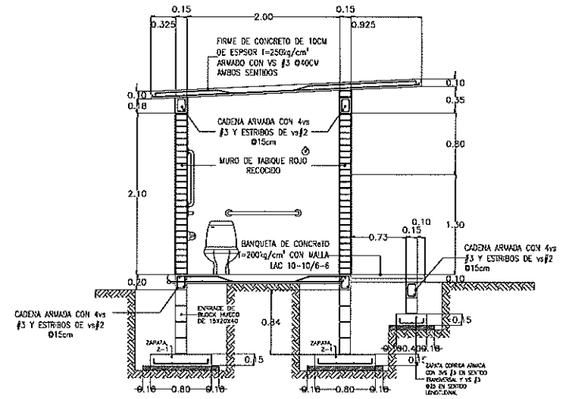

CORTE

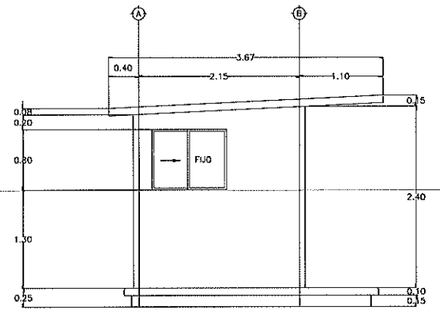

LATERAL

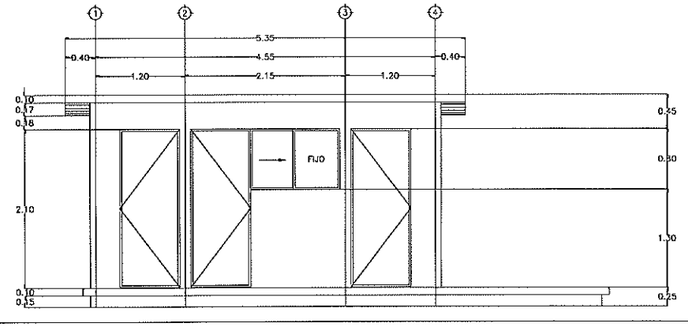

FACHADA

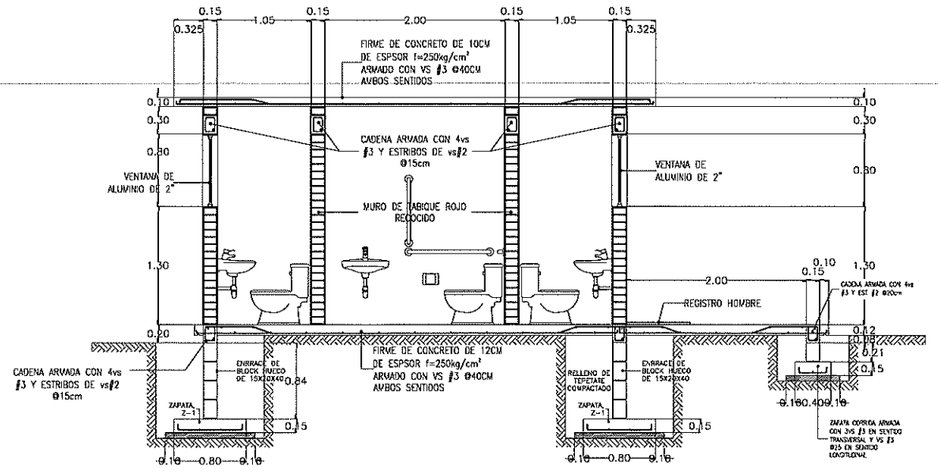

CORTE

INSTITUTO SINALOENSE DE LA INFRAESTRUCTURA
FISICA EDUCATIVA
Dirección de Planeación y Programación

Proyecto Autorizado de la Obra No. 260190

PGO. No. 26201 por el Departamento de Proyectos y Certificación.

Fecha y Firma de autorización

DIRECTOR GENERAL: ARQ. HUGO ECHAVE MENESES	SINALOA GOBIERNO DEL ESTADO
DIRECTOR DE INFRAESTRUCTURA: ING. JOAQUIN O. MURRIETA CASTRO	
DIRECTOR DE PLANEACION: ARQ. CINDY M. ROSALES ORNELAS	
ISIFE INSTITUTO SINALOENSE DE LA INFRAESTRUCTURA FÍSICA EDUCATIVA	NOMBRE DE PLANTEL: LETRINA INIFED
	UBICACIÓN: SINALOA / CCT:
JEFE DE PROYECTOS: ARQ. ELSA BARRAZA SALAZAR	PROYECTO: LETRINA INIFED
ELABORÓ:	PLANOS: PLANTA ARQUITECTONICA
ELABORACIÓN: 2017 / MODIFICACIÓN: 2018	AR-01 / 01 / INDICADA

ARCHIVO: DIRECCION DE PLANEACION Y PROGRAMACION | RETENCION: DOS AÑOS | VERSION: 02

RDPP-01.03

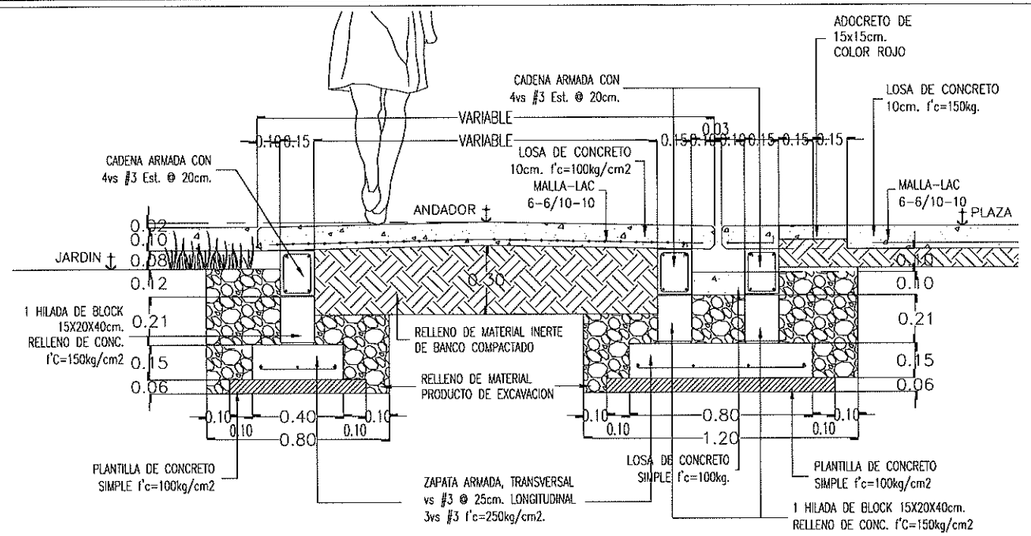

1 DETALLE DE CIMENTACION DE ANDADOR CON PLAZA CIVICA ESC. 1:25

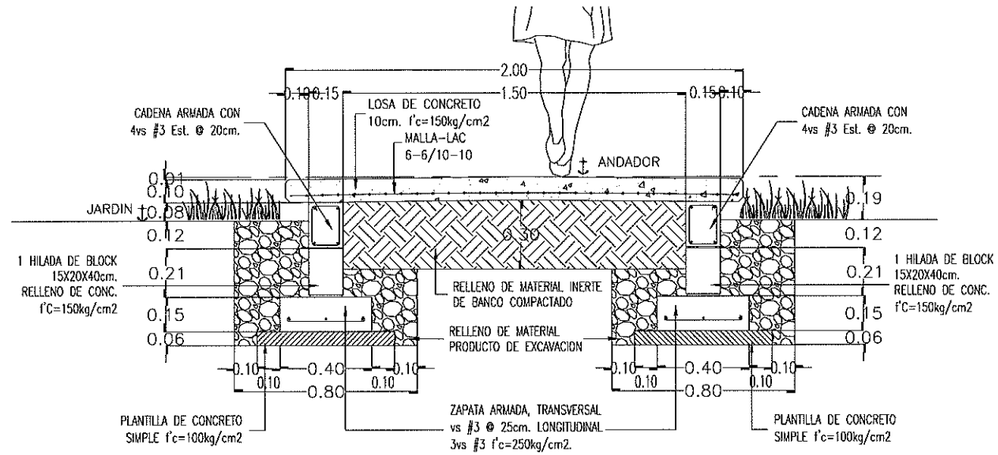

3 DETALLE DE CIMENTACION DE ANDADOR DE 2MTS ESC. 1:25

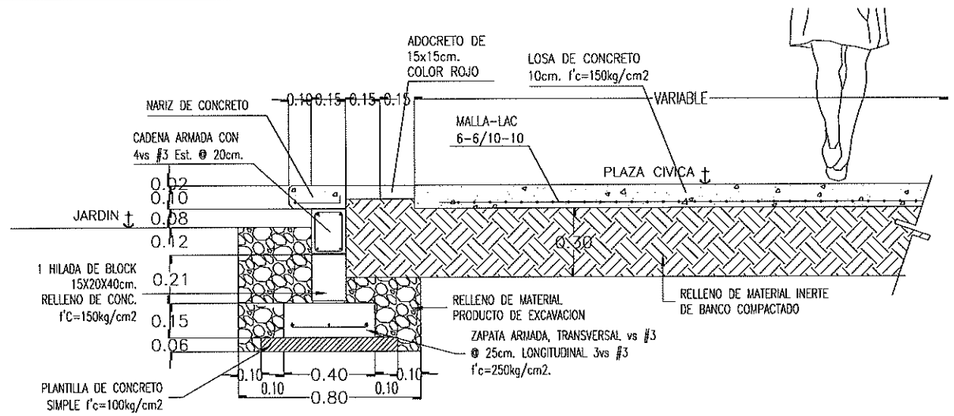

2 DETALLE DE CIMENTACION DE PLAZA CIVICA ESC. 1:25

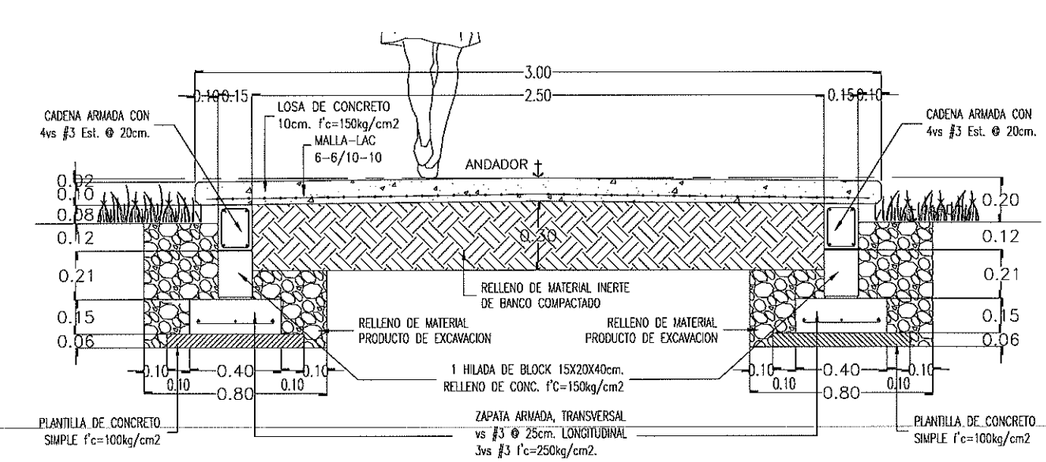

4 DETALLE DE CIMENTACION DE ANDADOR DE 3MTS ESC. 1:25

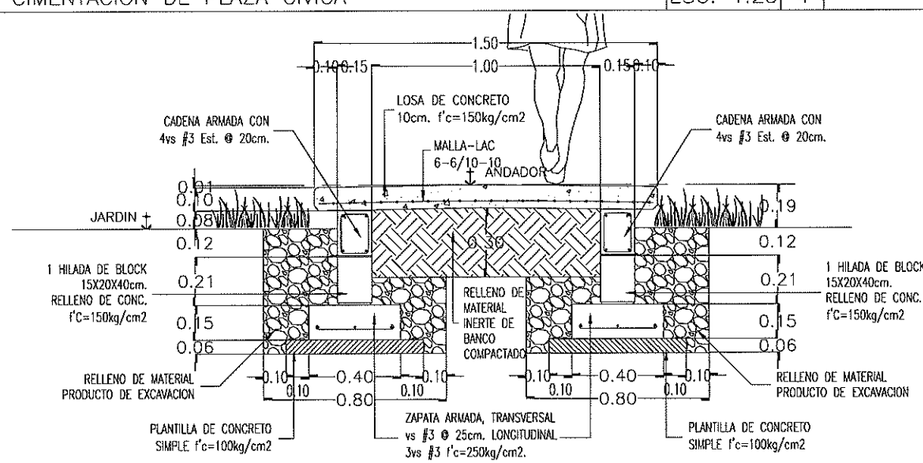

5 DETALLE DE CIMENTACION DE ANDADOR DE 1.5MTS ESC. 1:25

INSTITUTO SINALOENSE DE LA INFRAESTRUCTURA FISICA EDUCATIVA
Dirección de Planeación y Programación

Proyecto Autorizado de la Obra No. 260190

PGO. No. 26201 por el Departamento de Proyectos y Certificación.

Fecha y Firma de autorización

DIRECTOR GENERAL: ARQ. HUGO ECHAVE MENESES
DIRECTOR DE INFRAESTRUCTURA: ING. JOAQUIN O. MURRIETA CASTRO
DIRECTOR DE PLANEACION: ARQ. CINDY M. ROSALES ORNELAS

SINALOA GOBIERNO DEL ESTADO

ISIFE INSTITUTO SINALOENSE DE LA INFRAESTRUCTURA FÍSICA EDUCATIVA

NOMBRE DE PLANTEL: ANDADORES Y PLAZA CIVICA
UBICACIÓN: SINALOA, MÉXICO. CCT:

JEFE DE PROYECTOS: ARQ. ELSA BARRAZA SALAZAR
ELABORÓ:
ELABORACIÓN: 2013 MODIFICACIÓN: 2020

PROYECTO:
PLANOS: PLANO DE DETALLES

AN-01
01
INDICADA

RDPP-01.03

ARCHIVO: DIRECCION DE PLANEACION Y PROGRAMACION RETENCION: DOS AÑOS VERSION: 02

INSTITUTO SINALOENSE DE LA INFRAESTRUCTURA FÍSICA EDUCATIVA
DIRECCIÓN DE PLANEACIÓN Y PROGRAMACIÓN
DEPARTAMENTO DE COSTOS

CONSTRUCCION DE SERVICIOS SANITTARIOS (TIPO LETRINA) , PLAZA CIVICA Y ANDADORES EN JARDIN DE NIÑOS JUAN DE DIOS BATIZ, UBICADO EN CLULIACAN ROSALES MPIO. DE CULIACAN , ESTADO DE SINALOA CCT:2: 25DJN0244K

Núm de presupuesto: PLOO6122
Fecha de propuesta: 01/jun/2026
Página: 1/1

Presupuesto

Clave	Descripción	Unidad	Cantidad	Precio unitario	Total:
	CONSTRUCCION DE PLAZA CIVICA, ANDADORES Y SERVICIOS SANITARIOS				**965,901.58**
	CONSTRUCCION DE PLAZA CIVICA Y ANDADORES				**539,151.95**
	DEMOLICIONES				**44,875.30**
	PLAZA CIVICA				**437,524.43**
	CONSTRUCCION DE ANDADOR				**56,752.22**
	CONSTRUCCION DE LETRINA RURAL				**379,585.36**
	CIMENTACION				**52,031.40**
	ESTRUCTURA				**28,931.61**
	ALBAÑILERIA Y ACABADOS				**194,863.40**
	HERRERIA				**16,711.27**
	INSTALACIONES				**53,597.10**
	ADHERIDOS				**33,450.58**
	OBRA EXTERIOR				**47,164.27**
					47,164.27
	ALBAÑILERIA Y ACABADOS				**31,481.67**
	INSTALACIONES				**15,682.60**
	Subtotal de Presupuesto				**965,901.58**
				IVA 16.00 %	**154,544.25**
				Total	**1,120,445.83**

ING. ADOLFO CABANILLAS CHAVEZ
JEFE DEL DEPTO. DE COSTOS

CONSTRUCCION DE SERVICIOS SANITTARIOS (TIPO LETRINA) , PLAZA CIVICA Y ANDADORES EN JARDIN DE NIÑOS JUAN DE DIOS BATIZ, UBICADO EN CLULIACAN ROSALES MPIO. DE CULIACAN , ESTADO DE SINALOA CCT:2: 25DJN0244K

Núm de presupuesto: PLOO6122
Fecha de propuesta: 01/jun/2026

Presupuesto

Clave	Descripción	Unidad	Cantidad
	CONSTRUCCION DE PLAZA CIVICA, ANDADORES Y SERVICIOS SANITARIOS		
	CONSTRUCCION DE PLAZA CIVICA Y ANDADORES		
	DEMOLICIONES		
11008	DEMOLICION DE PISOS DE CONCRETO ARMADO C/VAR. O MALLA INCLUYE ACARREO DE ESCOMBRO, FUERA DE LA OBRA DEL MATERIAL NO UTILIZABLE.	M2	378.64
83125	CARGA Y RETIRO DE ESCOMBRO CON RETROEXCAVADORA EN CAMION VOLTEO DE 6M3.	M3	143.88
	PLAZA CIVICA		
11061	LIMPIA, TRAZO Y NIVELACION DEL TERRENO (AREA DE EDIFICIOS). INCLUYE MATERIAL, MANO DE OBRA Y HERRAMIENTA.	M2	386.20
11090	EXCAVACION POR MEDIO MECANICO CUALQUIER TERRENO INC. AFINE DE TALUDES, ACARREO DE MATERIAL NO UTILIZADO DENTRO Y FUERA DE LA OBRA.(INCL. MATERIALES, M. DE OBRA Y EQUIPO.)	M3	77.24
11131	SUMINISTRO Y RELLENO DE MATERIAL INERTE, COMPACTADO C/PISON Y AGUA EN CAPAS DE 20CM ESPESOR. INCLUYE ACARREO DENTRO DE LA OBRA, MANO DE OBRA Y HERRAMIENTA, MEDIR COMPACTADO.	M3	115.86
31200	REFUERZO CON MALLA ELECTROSOLDADA 66-1010 EN PISOS, INCLUYE, MANO DE OBRA Y HERRAMIENTA, SUMINISTRO Y COLOCACION.	M2	378.64
31220	PISO CONCRETO F'C=150KG/CM2 10CM.ESPESOR ACABADO PULIDO O RAYA CON BROCHA DE PELO: LOSAS 3.06X2M. JUNTAS FRIAS ACABADO C/VOLT. INCLUYE, MANO DE OBRA Y HERRAMIENTA, CIMBRA DE FRONTERA.	M2	378.64
31256	FORJADO DE NARIZ EN BANQUETA, INCLUYE: MANO DE OBRA Y HERRAMIENTA. CIMBRA.	ML	21.00
31228	ANDADOR DE 1.50 MTS. DE ANCHO; INCLUYE, MANO DE OBRA Y HERRAMIENTA, CIMENTACION, ENRASE, MALLA-LAC, PISOS Y RELLENOS.	ML	4.50
	CONSTRUCCION DE ANDADOR		
31228	ANDADOR DE 1.50 MTS. DE ANCHO; INCLUYE, MANO DE OBRA Y HERRAMIENTA, CIMENTACION, ENRASE, MALLA-LAC, PISOS Y RELLENOS.	ML	4.50
52386	SUMINISTRO Y TENDIDO DE TUBO SANITARIO PVC (ANGER) DE UNA CAMPANA DE 100MM. DE DIAMETRO INCLUYE CONECCION, TRAZO, EXCAVACION, CAMA DE ARENA, RELLENO, COMPACTACION, UNIDAD DE OBRA TERMINADA.	ML	22.00
52392	SU. Y COLOCACION DE TUBO PVC HIDRAULICO DE 19 MM DE DIAMETRO , INC. LIJADO PEGAMENTO EXCAVACION Y RELLENODE CEPAS	ML	25.00
51429	SUMINISTRO Y TENDIDO TUBO CONDUIT PVC PESADO 25MM, INCLUYE CONEXIONES, TRAZO, EXCAVACION Y RELLENO.	ML	25.00
51468	SUMINISTRO Y COLOCACION DE CABLE DE COBRE C/AISLAMIENTO THW # 10, INCLUYE: CINTA AISLANTE.	ML	75.00
REG.P	SUMINISTRO E INSTALACION DE REGISTRO DE CONCRETO PREFABRICADO 40X40 CM, INCLUYE; REGISTRO DE CONCRETO PREFABRICADO 40X40 CM, NIVELADO DE TERRENO, MANO DE OBRA, HERRAMIENTA, EQUIPO Y TODO LO NECESARIO PARA SU CORRECTA INSTALACION.	PZA	1.00
	CONSTRUCCION DE LETRINA RURAL		

ING. ADOLFO CABANILLAS CHAVEZ
JEFE DEL DEPTO. DE COSTOS

CONSTRUCCION DE SERVICIOS SANITTARIOS (TIPO LETRINA) , PLAZA CIVICA Y ANDADORES EN JARDIN DE NIÑOS JUAN DE DIOS BATIZ, UBICADO EN CLULIACAN ROSALES MPIO. DE CULIACAN , ESTADO DE SINALOA CCT:2: 25DJN0244K

Núm de presupuesto: PLOO6122
Fecha de propuesta: 01/jun/2026

Presupuesto			
Clave	Descripción	Unidad	Cantidad
	CIMENTACION		
11061	LIMPIA, TRAZO Y NIVELACION DEL TERRENO (AREA DE EDIFICIOS). INCLUYE MATERIAL, MANO DE OBRA Y HERRAMIENTA.	M2	19.53
11071	EXCAVACION A MANO EN TERRENO TIPO "A" INVESTIGADO EN OBRA CUALQUIER PROFUNDIDAD. INCLUYE AFINE TALUDES Y ACARREO DENTRO Y FUERA DE OBRA DE MATERIAL NO UTILIZADO.	M3	15.40
11101	PLANTILLA DE CONCRETO HECHO EN OBRA F'C=100 KG/CM2 DE 6CM DE ESPESOR. INCLUYE MANO DE OBRA Y HERRAMIENTA.	M2	11.55
11121	RELLENO Y COMPACTACIÒN DE MATERIAL PRODUCTO DE EXC.C/PISON Y AGUA, EN CAPAS DE 20CM. INCLUYE ACARREO DENTRO DE LA OBRA, MANO DE OBRA Y HERRAMIENTA, MEDIR COMPACTO.	M3	6.74
11131	SUMINISTRO Y RELLENO DE MATERIAL INERTE, COMPACTADO C/PISON Y AGUA EN CAPAS DE 20CM ESPESOR. INCLUYE ACARREO DENTRO DE LA OBRA, MANO DE OBRA Y HERRAMIENTA, MEDIR COMPACTADO.	M3	2.78
12010	CONCRETO F'C=250 KG/CM2 EN CIMENTACION, T.M.A 3/4", INCLUYE COLADO, VIBRADO Y CURADO, MANO DE OBRA, HERRAMIENTA Y EQUIPO PARA SU REALIZACIÒN.	M3	1.32
12021	CIMBRA PARA CIMENTACION CON MADERA DE PINO DE 3a., ACABADO COMUN, INCLUYE CIMBRADO Y DESCIMBRADO, MATERIAL, MANO DE OBRA Y HERRAMIENTA.	M2	5.65
12032	ACERO P/REFUERZO EN CIMENTACION C/ALAMBRON #2 F'Y=2530 KG/CM2 INCLUYE SUMINISTRO, HABILITADO, ARMADO, TRASLAPES, GANCHOS, DOBLECES Y DESPERDERDICIOS, MANO DE OBRA Y HERRAMIENTA.	KG	6.72
12034	ACERO REFUERZO DIAMETRO #3 F'Y=4200 KG/CM2 INCLUYE SUMINISTRO, HABILITADO, ARMADO,TRASLAPES, SILLETAS, GANCHOS, DOBLECES Y DESPERDICIOS, MANO DE OBRA Y HERRAMIENTA	KG	58.79
12076	MURETE DE ENRASE EN CIMENTACION CON BLOCK 15X20X40 CMS. HUECO, RELLENO DE CONCRETO F'c= 100 KG/CM2., EN CELDAS, ASENTADO CON MORTERO CEMENTO-ARENA, PROP.1:3, INCLUYE: VARILLA DE ANCLAJE #3 A CADA 80 CMS.	M2	14.96
	ESTRUCTURA		
21110	CIMBRA P/LOSAS,ACABADO APARENTE C/TRIPLAY DE PINO 16MM. INCLUYE, MATERIAL, MANO DE OBRA Y HERRAMIENTA, CIMBRADO, DESCIMBRADO, CHAFLAN, GOTERO Y FRENTES (OCHAVOS).	M2	19.53
21203	ACERO REFUERZO EN ESTRUCTURA DIAMETRO #3 F'Y=4200KG/CM2 INCLUYE, MANO DE OBRA, HERRAMIENTA, SUMINISTRO, HABILTADO, ARMADO, TRASLAPES. GANCHOS, DOBLECES, SILLETAS Y DESPERDICIO.	KG	81.14
21301	CONCRETO F'C=250KG/CM2. EN ESTRUCTURA Y LOSAS T.M.A. 3/4" COLOC. VIBRADO Y CUARADO EN LOSAS INCLUYE, MANO DE OBRA, EQUIPO, AFINE Y ACABADO. P/RECIBIR IMPERMEABILIZANTE.	M3	1.88
	ALBAÑILERIA Y ACABADOS		
31005	CADENA DE CONCRETO F'C=250 KG/CM2, 15X25 CMS. ARMADA CON 4 VARILLAS #2.5 O # 3 F'Y=4200 KG/CM2 ESTRIBOS #2 A CADA 15CMS. TIPO CD INCLUYE, MANO DE OBRA Y HERRAMIENTA, CIMBRA APARENTE.	ML	18.90
31017	CADENA O CASTILLO DE CONCRETO F'C=250KG/CM2 14X15CM. ARMADO CON 4 VARILLAS #2.5 o #3 F'Y=4200 KG/CM2 ESTRIBOS #2 @15CM. INCLUYE, MANO DE OBRA Y HERRAMIENTA, CIMBRA APARENTE Y CRUCES DE VARILLA.	ML	25.60
31019	CADENA O CASTILLO DE CONCRETO F'C=250KG/CM2 14X20CM. ARMADA CON 4 VARILLAS #2.5 o #3 F'Y=4200KG/CM2 ESTRIBOS #2	ML	26.13

ING. ADOLFO CABANILLAS CHAVEZ
JEFE DEL DEPTO. DE COSTOS

CONSTRUCCION DE SERVICIOS SANITTARIOS (TIPO LETRINA) , PLAZA CIVICA Y ANDADORES EN JARDIN DE NIÑOS JUAN DE DIOS BATIZ, UBICADO EN CLULIACAN ROSALES MPIO. DE CULIACAN , ESTADO DE SINALOA CCT:2: 25DJN0244K

Núm de presupuesto: PLOO6122
Fecha de propuesta: 01/jun/2026

Presupuesto

Clave	Descripción	Unidad	Cantidad
	ARMADA CON 4 VARILLAS, #2.5 0 #3 F Y=4200KG/CM2 ESTRIBOS #2 @20CM. INCLUYE, MANO DE OBRA Y HERRAMIENTA, CIMBRA APARENTE Y CRUCES DE VARILLA.		
31105	MURO DE TABIQUE ROJO COMUN DE 11 A 14CM.DE ESPESOR ASENTADO CON MORTERO CEMENTO-ARENA 1:3 ACABADO COMUN. INCLUYE MANO DE OBRA Y HERRAMIENTA.	M2	31.50
31200	REFUERZO CON MALLA ELECTROSOLDADA 66-1010 EN PISOS, INCLUYE, MANO DE OBRA Y HERRAMIENTA, SUMINISTRO Y COLOCACION.	M2	18.80
31214	FIRME DE CONCRETO F'C=150 KG/CM2 DE 8 CM. DE ESPESOR INCLUYE MANO DE OBRA, HERRAMIENTA, CIMBRA, NIVELACION Y COMPACTACION.	M2	11.07
31220	PISO CONCRETO F'C=150KG/CM2 10CM.ESPESOR ACABADO PULIDO O RAYA CON BROCHA DE PELO: LOSAS 3.06X2M. JUNTAS FRIAS ACABADO C/VOLT. INCLUYE, MANO DE OBRA Y HERRAMIENTA, CIMBRA DE FRONTERA.	M2	7.73
31300	REGISTRO 60X40x80 CM. C/BLOCK CEMENTO O TABIQUE APLAN. INTERIOR, C/MARCO Y CONTRAMARCO METALICO DE ANGULO DE 3/16" X 1 1/4" Y TAPA. INCLUYE MANO DE OBRA Y HERRAMIENTA, SOLDADURA.	PZA	1.00
32001	APLANADO EN MUROS CON MORTERO CEMENTO-ARENA 1:4 A PLOMO Y REGLA, ACABADO. CON LLANA DE MADERA, INCLUYE MANO DE OBRA Y HERRAMIENTA. REMATE Y EMBOQUILLADO.	M2	110.64
85080	SUM. Y COL. DE AZULEJO 25X40 CMS. COLOR ASENTADO CON MORTERO CEM-ARE 1:5 JUNT. CEM. BCO. INCL. CORTES, REMATES EMB. Y REP.	M2	28.42
33001	SUMINISTRO Y COLOCACION DE PAPELERA DE PORCELANA BLANCA. INCLUYE MANO DE OBRA Y HERRAMIENTA.	PZA	3.00
33003	SUMINISTRO Y COLOCACION DE JABONERA SIN AGARRADERA DE PORCELANA COLOR BLANCO. INCLUYE MANO DE OBRA Y HERRAMIENTA.	PZA	3.00
34003	PINTURA VINILICA VINIMEX DE COMEX Y/O SIMILAR LAVABLE, MUROS, COLUMNAS, TRABES Y PLAFONES, INCLUYE: PREPARAR SUPERFICIE, REBABEAR, PLASTE NECESARIOY ZOCLO, MANO DE OBRA Y HERRAMIENTA.	M2	131.61
34012	PINTURA ESMALTE ALKIDAL EN PUERTAS Y MAMPARAS DE LAM, ESTRIADA, TRABAJO TERMINADO, INCLUYE MANO DE OBRA Y HERRAMIENTA.LIMPIEZAS Y PREPARACION DE LA SUPERFICIE.	M2	5.67
	HERRERIA		
41001	SUM. Y COLOCACION DE MAMPARA Y PUERTA METALICA EN SANITARIOS	KG	28.80
41304	SUMINISTRO Y COLOCACION DE MAMPARA Y PUERTA METALICA EN SANITARIOS CON MORTERO CEMENTO ARENA 1:5 INCL. PLOMEO Y NIVELACION	M2	3.36
41328	SUMINISTRO Y COLOCACION DE PASADOR EN PUERTAS Y VENTANAS.	PZA	2.00
	INSTALACIONES		
51002	SALIDA DE ALUMBRADO O CONTACTO C/CAJA DE LAMINA Y TUBO DE FO.P. DELGADA INCLUYE TODO LO NECESARIO P SU BUEN FUNCIONAMIENTO.	SAL	5.00
51353	S.y C. DE TABLERO DE CONTROL QO-2 PARA DOS CIRCUITOS MONOFASICOS.	PZA	1.00
51378	SUM.Y COL.DE INTERRUPTOR TERMOMAGNETICO DE 1 POLO 15 A 50AMP TIPO QO, INCLUYE CONEXION Y PRUEBA.	PZA	2.00

ING. ADOLFO CABANILLAS CHAVEZ
JEFE DEL DEPTO. DE COSTOS

CONSTRUCCION DE SERVICIOS SANITTARIOS (TIPO LETRINA) , PLAZA CIVICA Y ANDADORES EN JARDIN DE NIÑOS JUAN DE DIOS BATIZ, UBICADO EN CLULIACAN ROSALES MPIO. DE CULIACAN , ESTADO DE SINALOA CCT:2: 25DJN0244K

Núm de presupuesto: PLOO6122
Fecha de propuesta: 01/jun/2026

Presupuesto

Clave	Descripción	Unidad	Cantidad
52036	SUMINISTRO Y COLOCACION DE LAVABO DE CERAMICA COLOR BLANCO INCL. (LLAVE DE ALETA, CONTRA DE REJILLA Y CESPOL) CROMADOS.	PZA	3.00
52031	SALIDA HIDR. Y SANITARIA EN LAB. UNICO C/TUBO COBRE "M" Y PVC CAMPANA (ANGER), INCL.VALV.GRAL. Y TODO LO NECESARIO PARA SU BUEN FUNCIONAMIENTO.	SAL	6.00
52330	SUMINISTRO Y TENDIDO DE TUBO DE COBRE TIPO "M" DE 13 MM. DE DIAMETRO, INCL. CONEXIONES, TRAZO, EXCAVACION, Y RELLENO.	ML	25.00
52369	SUMINISTRO Y COLOCACION DE VALVULA DE FLOTADOR, ALTA PRESION DE 13 MM	PZA	1.00
52360	SUMINISTRO Y COLOCACION DE VALVULA DE COMPUERTA DE 13MM. URREA FIG.22 o SIMILAR.	PZA	1.00
52385	SUMINISTRO Y TENDIDO DE TUBO SANITARIO PVC (ANGER) UNA CAMP. 50MM. DIAMET. INCL. CONEXIONES, TRAZO, EXCAV. CAMA ARENA, RELLENO. COMPAC . UNIDAD D/OBRA TERM.	ML	10.20
52386	SUMINISTRO Y TENDIDO DE TUBO SANITARIO PVC (ANGER) DE UNA CAMPANA DE 100MM. DE DIAMETRO INCLUYE CONECCION, TRAZO, EXCAVACION, CAMA DE ARENA, RELLENO, COMPACTACION, UNIDAD DE OBRA TERMINADA.	ML	4.80
	ADHERIDOS		
80020	SUMINISTRO Y COLOCACION WC TANQUE NORMALMODELO MAGNOLIA COLOR BLANCO TASA ALARGADA	PZA	3.00
85100	INTERCONEXION DE TINACOS A BASE DE TUBO DE COBRE DE 51MM, INCLUYE COPLES, TEE, SOLDADURA Y VALVULA, TRABAJO TERMINADO.	PZA	1.00
85147	COLOCACION DE PROTECCIONES EN VENTANA INCLUYE SOLDADURA, PINTURA ESMALTE 2 CARAS TRABAJO TERMINADO.	M2	1.44
85752	SUMINISTRO Y APLICACION DE PRIMARIO ASFALTICO/CALAFATEAR CEMENTO PLASTICO COL. PREFABRICADO IMPERM. MULTICAPA "APP" 3.5 MM.	M2	19.53
87521	SUMINISTRO Y COLOCACION DE LUMINARIA FLUORESENTE AHORRADORA DE ENERGIA DE 15 A 20 WATTS DE FILAMENTO.	PZA	5.00
89606	SUMINISTRO Y ACARREO DE TINACO DE PLASTICO (ROTOPLAST) CAPACIDAD DE 1100 LTS.	PZA	1.00
89644	SUMINISTRO Y COLOCACION DE CANCELERIA DE ALUMINIO DE 2" NATURAL Y CRISTAL DE 6MM INCLUYE REPISON, TRABAJO TERMINADO.	M2	1.44
	OBRA EXTERIOR		
	ALBAÑILERIA Y ACABADOS		
31296	REGISTRO ELECTRICO 60X60X80CM.CON TABIQUE RECOCIDO, MORTERO CEMENTO-ARENA 1:4, CONCRETO F'C=100KG/CM2, CON TAPA DE LAMINA Y FONDO DE ARENA. INCLUYE MANO DE OBRA Y HERRAMIENTA, SOLDADURA LAMINA No 18.	PZA	3.00
31300	REGISTRO 60X40x80 CM. C/BLOCK CEMENTO O TABIQUE APLAN. INTERIOR, C/MARCO Y CONTRAMARCO METALICO DE ANGULO DE 3/16" X 1 1/4" Y TAPA. INCLUYE MANO DE OBRA Y HERRAMIENTA, SOLDADURA.	PZA	3.00
	INSTALACIONES		
51429	SUMINISTRO Y TENDIDO TUBO CONDUIT PVC PESADO 25MM, INCLUYE CONEXIONES, TRAZO, EXCAVACION Y RELLENO.	ML	30.00
51468	SUMINISTRO Y COLOCACION DE CABLE DE COBRE C/AISLAMIENTO THW # 10, INCLUYE: CINTA AISLANTE.	ML	30.00

ING. ADOLFO CABANILLAS CHAVEZ
JEFE DEL DEPTO. DE COSTOS

CONSTRUCCION DE SERVICIOS SANITTARIOS (TIPO LETRINA) , PLAZA CIVICA Y ANDADORES EN JARDIN DE NIÑOS JUAN DE DIOS BATIZ, UBICADO EN CLULIACAN ROSALES MPIO. DE CULIACAN , ESTADO DE SINALOA CCT:2: 25DJN0244K

Núm de presupuesto: PLOO6122
Fecha de propuesta: 01/jun/2026

Presupuesto

Clave	Descripción	Unidad	Cantidad
51469	SUMINISTRO Y COLOCACION DE CABLE DE COBRE CON AISLAMIENTO THW CAL. #8	ML	60.00
51498	SUMINISTRO Y COLOCACION DE VARILLA DE TIERRA COOPER WELD DE 3.0 MTS. POR 19 MM. DE DIAMETRO, INCLUYE CONECTOR Y CONDUCTOR.	PZA	1.00
52386	SUMINISTRO Y TENDIDO DE TUBO SANITARIO PVC (ANGER) DE UNA CAMPANA DE 100MM. DE DIAMETRO INCLUYE CONECCION, TRAZO, EXCAVACION, CAMA DE ARENA, RELLENO, COMPACTACION, UNIDAD DE OBRA TERMINADA.	ML	25.00

Total de Presupuesto

ING. ADOLFO CABANILLAS CHAVEZ
JEFE DEL DEPTO. DE COSTOS