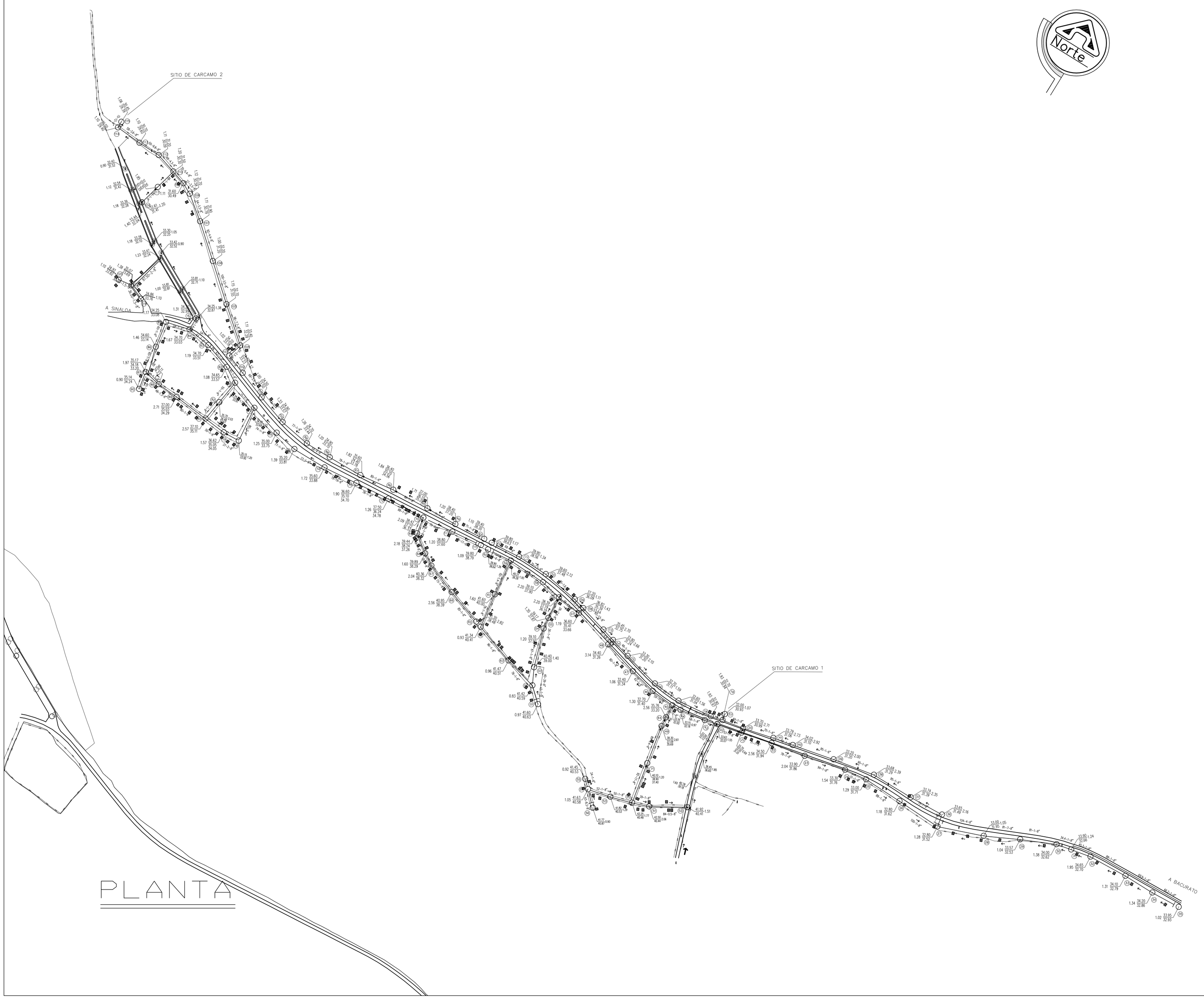

PLANTA

DETALLE DE RELLENOS DE ZANJA

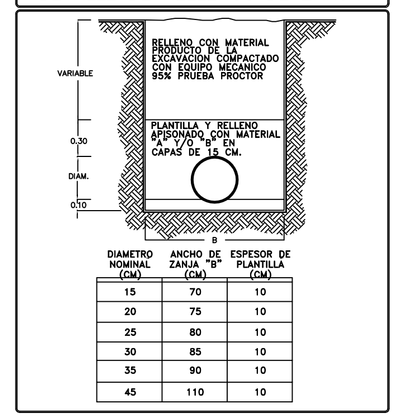

DIAMETRO NOMINAL (CM)	ANCHO DE ZANJA "B" (CM)	ESPESOR DE PLANTILLA (CM)
15	70	10
20	75	10
25	80	10
30	85	10
35	90	10
45	110	10

Localizacion

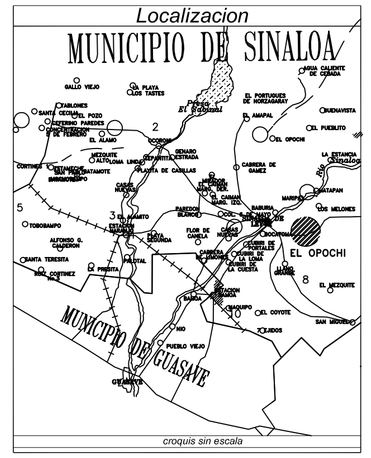

SIMBOLOGIA

ATARJEAS DE PROYECTO	
CAIDA LIBRE EN POZO DE VISITA	
CAIDA ADOSADA A POZO DE VISITA	
POZO DE VISITA COMUN	
POZO DE VISITA EXISTENTE	
LONGITUD–PENDIENTE–DIAMETRO MTS – MILES – CMS	60–3–20
ELEVACION DEL TERRENO NATURAL / ELEVACION DE PLANTILLA	40.12 / 38.523
No. DE POZO DE VISITA COMUN	6
BANCO DE NIVEL	

UNION ANGER TUBERIA DE P.V.C.

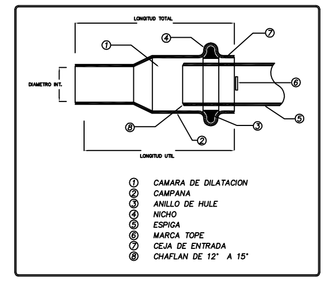

DATOS DE DISEÑO

DATOS POBLACIONALES

POBLACION CONTEO 2020	1158 HABITANTES
PROYECCION DE POBLACION (2040)	1651 HABITANTES

DATOS GENERALES

POBLACION DE DISEÑO	1651 HABITANTES
COEFICIENTE DE HARMON	3.64
COEFICIENTE DE PREVISION	1.5
DOTACION	187.50 L/HAB/DIA
APORTACION (80% DE LA DOTACION)	150 L/HAB/DIA

CAUDALES DE DISEÑO

GASTO MINIMO	1.680 L/S
GASTO MEDIO	3.240 L/S
GASTO MAXIMO INSTANTANEO	11.790 L/S
GASTO MAXIMO EXTRAORDINARIO	17.680 L/S
SISTEMA	SEPARADO–AGUAS NEGRAS
FORMULAS	MANNING–HARMON
SISTEMA DE ELIMINACION	GRAVEDAD
TRATAMIENTO	FOSA SEPTICA + WETTLAND

VELOCIDADES

MINIMA	0.30 M/S
MAXIMA	5.00 M/S

CANTIDAD DE TUBERIA

RED DE ATARJEAS Y COLECTOR

TUBERIA DE P.V.C. PARA ALCANTARILLADO SISTEMA METRICO, SERIE 20, DE 20 CM (8") DE DIAMETRO. ____ 7,220.70 m.

POZOS DE VISITA ____ 130.00 PZAS.

DESCARGAS DOMICILIARIAS

TUBERIA DE P.V.C. PARA ALCANTARILLADO SISTEMA METRICO, SERIE 20, DE 15 CM (6") DE DIAMETRO. ____ 1,356.00 m.

DESCARGAS DOMICILIARIAS ____ 226.00 pzas.

POZO DE VISITA TIPO COMUN

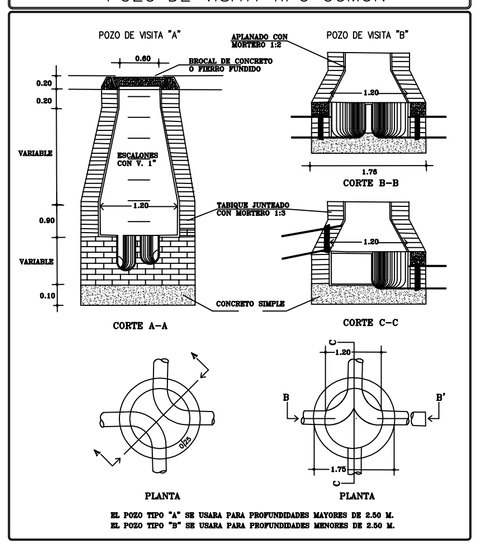

NOTAS Y ESPECIFICACIONES

- LOS MATERIALES Y TRABAJOS DE MANO DE OBRA DEBERAN APEGARSE A LAS NORMAS DE LA DIRECCION GENERAL DE AGUA POTABLE Y ALCANTARILLADO DE LA C.N.A. Y A LOS LINEAMENTOS DE LA JUNTA DE AGUA POTABLE Y ALCANTARILLADO SANITARIO DEL MUNICIPIO.
- EN LOS POZOS DE VISITA SE DEBERAN INSTALAR BROCALES Y TAPAS DE CONCRETO EN DONDE EXISTAN TERRACERIAS Y DE Fo.Fo. EN DONDE EXISTAN PAVIMENTOS.
- NO DEBERAN CONECTARSE LAS BAJADAS DE AGUAS PLUVIALES A LAS DESCARGAS DOMICILIARIAS DE AGUAS NEGRAS.
- SE UTILIZARA TUBERIA DE P.V.C. ALCANTARILLADO SANITARIO SISTMA MÉTRICO, SERIE 20.
- LA TUBERIA DE P.V.C. ALCANTARILLADO DEBERA SER CERTIFICADA Y APROBADA POR EL INSTITUTO NACIONAL DE TUBERIAS PLASTICAS.
- EN LA UNION DE LAS ATARJEAS CON LOS POZOS DE VISITA SE UTILIZARA UNION HERMETICA CON ANILLO DE HULE.
- LAS ACOTACIONES DE LOS POZOS DE VISITA Y DE LOS DETALLES ESTAN EN METROS.
- TODAS LAS CONEXIONES DE ALBAÑALES QUE ESTEN CONECTADAS DIRECTAMENTE A LAS ATARJEAS, SE HARAN CON TUBO DE PVC DE 15 CMS Y CON SU RESPECTIVA "YEE".
- TODAS LAS CONEXIONES DE ALBAÑALES QUE SE CONECTEN DIRECTAMENTE A POZOS DE VISITA, SE HARA CON TUBO DE PVC DE 20 CM DE DIAM.
- LA LONGITUD DE LA TUBERIA ESTA APROXIMADA EN METROS
- EN LA RED DE ATARJEA DONDE NO SE INDICA EL DIAMETRO DE LA TUBERIA SERA ESTA DE PVC DE 8", SERIE 20.

CONEXION DE TUBERIA DE P.V.C. A POZO DE VISITA

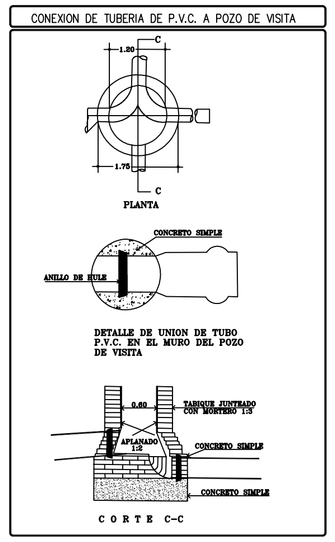

DESCARGA DOMICILIARIA CON TUBERIA DE PVC

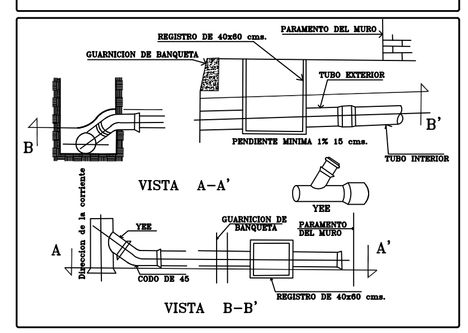

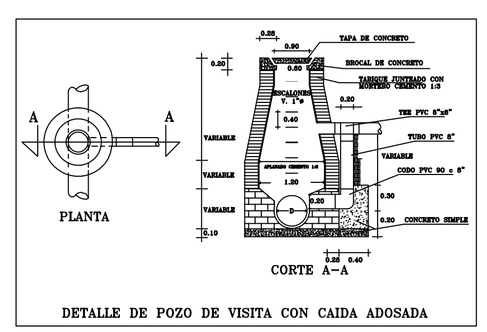

DETALLE DE POZO DE VISITA CON CAIDA ADOSADA

JUNTA MUNICIPAL DE AGUA POTABLE Y ALCANTARILLADO DE SINALOA

PRESIDENTE MUNICIPAL: C. ALEJANDRO CASTRO QUIÑONEZ	PRESIDENTE MUNICIPAL: C. MARIA DE JESUS LEON RUBIO
PROYECTO REALIZADO: CONSTRUCCION DE SISTEMA DE ALCANTARILLADO SANITARIO Y SANEAMIENTO	
ESTADO: EL OPOCHI	MUNICIPIO: SINALOA
NOMBRE DEL PLANO: RED DE ATARJEAS	
DIBUJO: ING. RICARDO SANCHEZ LEON	REVISO: ARQ. JAVIER E. ESPINOZA
FECHA: OTOÑO 2021	No. DE PLANO: 01
ESCALA: 1:500	