ETAPA 2026:
CONSTRUCCIÓN DE BARDA PERIMETRAL.

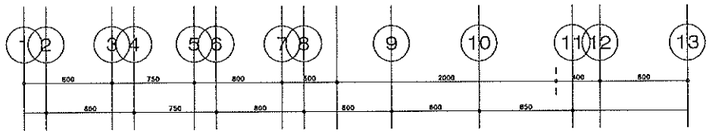

AV. UNIVERSO
(AV. NAHUALT)

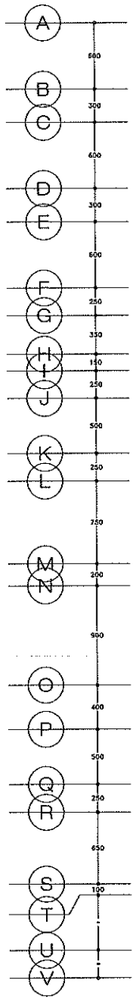

CALLE SATELITE
(CALLE 7 DE ABRIL)

ACCESO PEATONAL
9018 MTS.
ACCESO VEHICULAR
MEDIDOR

EDIF. "E"
ESTR. CONC.
AULA
LABOR.
AULA

EDIF. "A"
ESTR. CONC.
ADMON.

EDIF. "G"
ESTR. CONC.
TALLER MECANO-GRAFIA
AULA
AULA
TOMA DE AGUA

EDIF. "D"
ESTR. CONC.
AULA
AULA
AULA

EDIF. "B"
ESTR. CONC.
AULA USOS MULTIPLES

5680 MTS.

COLINDANCIA
CENDI #8

9980 MTS.

EDIF. "H"
ESTR. CONC.
BODEGA
BIBLIOT.
AULA

EDIF. "F"
ESTR. CONC.
AULA
AULA
AULA
AULA
AULA ET. 2009

EDIF. "I"
ESTR. CONC.
AULA
AULA ET. 2005

EDIF. "C"
ESTR. CONC.
AULA
AULA

3350 MTS.

CANCHA DE BASQUET-BOL EXISTENTE

4673 MTS.

COLINDANCIA

9700 MTS.

AV. SOCRATES
(AV. TLALCOC)

INSTITUTO SINALOENSE DE LA INFRAESTRUCTURA FISICA EDUCATIVA
Dirección de Planeación y Programación

Proyecto Autorizado de la Obra No. 260030
PGO. No. 26201 por el Departamento de Proyectos y Certificación.

Fecha y Firma de Autorización

ETAPA 2026

DIRECTOR GENERAL:
ARQ. HUGO ECHAVE MENESES
DIRECTOR DE INFRAESTRUCTURA:
ING. JOAQUIN O. MURRIETA CASTRO
DIRECTOR DE PLANEACION:
ARQ. CINDY M. ROSALES ORNELAS

SINALOA
GOBIERNO DEL ESTADO

ISIFE INSTITUTO SINALOENSE DE LA INFRAESTRUCTURA FISICA EDUCATIVA

NOMBRE DE PLANTEL:
SEC. OBRERA CAMPESINA
UBICACIÓN: CULIACAN ROSALES, SIN
CCT: 25EES0045-U/25EES0072-R

JEFE DE PROYECTOS:
ARQ. ELSA A. BARRAZA SALAZAR
ELABORÓ:
ELABORACIÓN:
MODIFICACIÓN: DIC 2018

PROYECTO:
PLANOS:
PLANO DE CONJUNTO

CO-01
01 01
INDICADA

ARCHIVO: DIRECCION DE PLANEACION Y PROGRAMACION
RETENCION: DOS AÑOS
VERSION: 02

ESTOS PLANOS SON PROPIEDAD DE LA SECRETARIA DE EDUCACION PUBLICA Y CULTURA (SEPyC).

RDPP-01.03

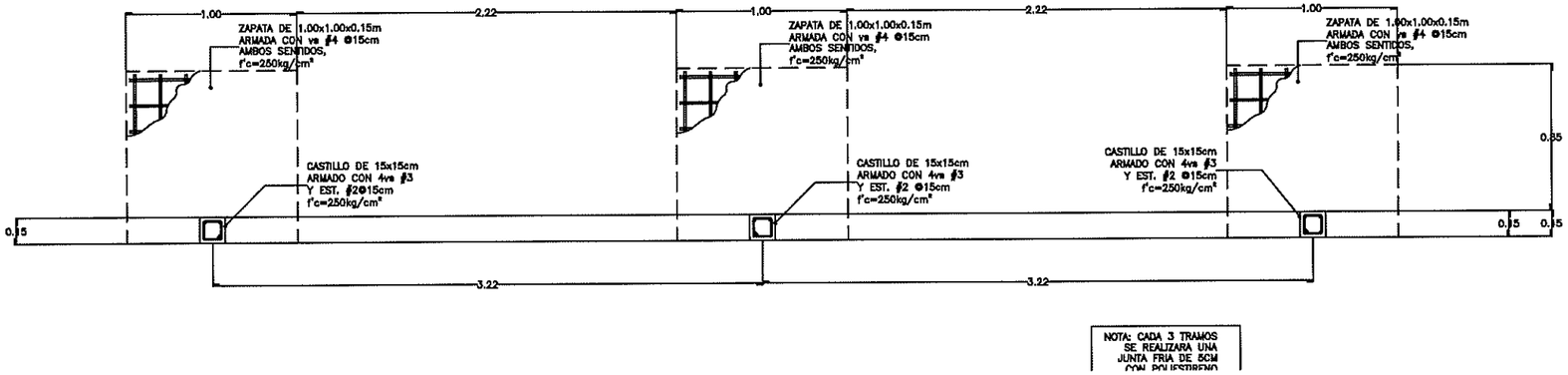

1 PLANTA DE BARDA — S / E

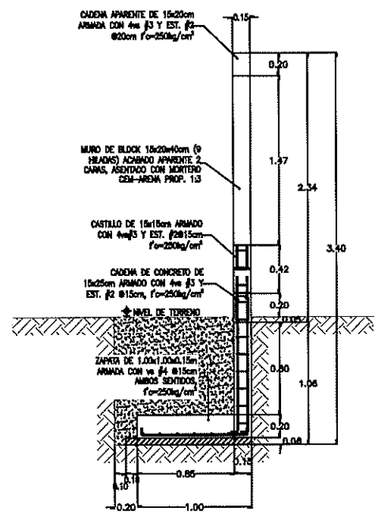

3 CORTE TRANSVERSAL — ESC. 1:50

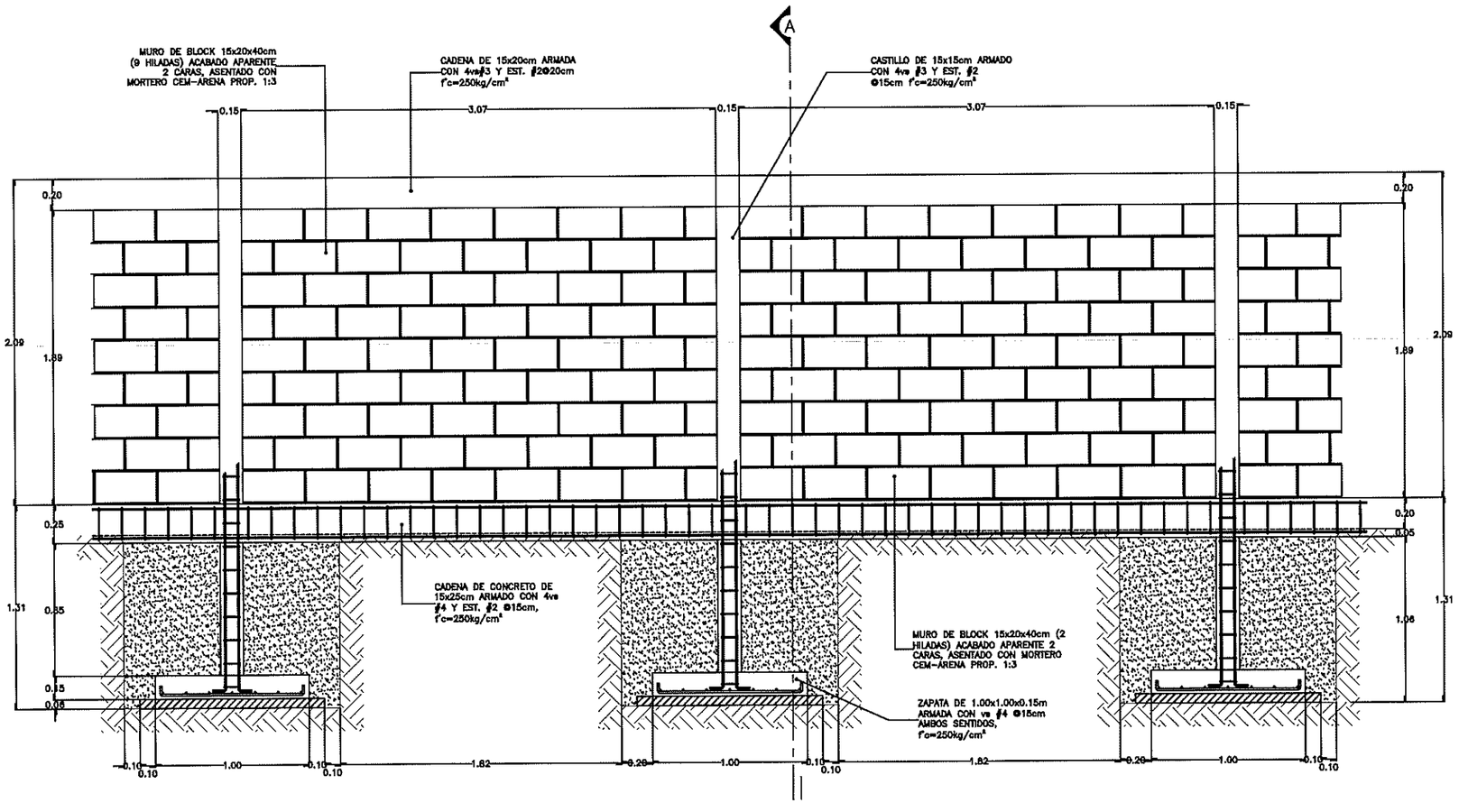

2 CORTE LONGITUDINAL DE BARDA — S / E

ARCHIVO: DIRECCION DE PLANEACION Y PROGRAMACION — RETENCION: DOS AÑOS — VERSION: 02

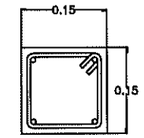

4va #3 EST. #2@20

INSTITUTO SINALOENSE DE LA INFRAESTRUCTURA FISICA EDUCATIVA

Dirección de Planeación y Programación

Proyecto Autorizado de la Obra No. 260080

PGO. No. 26201 por el Departamento de Proyectos y Certificación.

Fecha y Firma de autorización

DIRECTOR GENERAL: ARQ. HUGO ECHAVE MENESES

DIRECTOR DE INFRAESTRUCTURA: ING. JOAQUIN O. MURRIETA CASTRO

DIRECTOR DE PLANEACION: ARQ. CINDY M. ROSALES ORNELAS

SINALOA GOBIERNO DEL ESTADO

ISIFE INSTITUTO SINALOENSE DE LA INFRAESTRUCTURA FISICA EDUCATIVA

NOMBRE DE PLANTEL: BARDA TIPO

UBICACIÓN: SINALOA, MÉXICO. CCT:

JEFE DE PROYECTOS: ARQ. ELSA A. BARRAZA SALAZAR

ELABORÓ:

ELABORACIÓN: 2014 MODIFICACIÓN: DIC. 2017

PROYECTO: MURO CIEGO

PLANOS: CORTES Y DETALLES DE BARDA TIPO (DE BLOCK)

BA-01

01 01

INDICADA

ESTOS PLANOS SON PROPIEDAD DEL INSTITUTO NACIONAL DE LA INFRAESTRUCTURA FISICA EDUCATIVA (INIFED)

RDPP-01.03

INSTITUTO SINALOENSE DE LA INFRAESTRUCTURA FÍSICA EDUCATIVA
DIRECCIÓN DE PLANEACIÓN Y PROGRAMACIÓN
DEPARTAMENTO DE COSTOS

CONSTRUCCION DE BARDA PERIMETRAL EN SECUNDARIA OBRERA CAMPESINA UBICADA EN CULIACAN ROSALES, MPIO. DE CULIACAN, ESTADO DE SINALOA. C.C.T.: 25EES0045U.

Núm de presupuesto: PLO6075
Fecha de propuesta: 15/abr./2026
Página: 1/1

Presupuesto

Clave	Descripción	Unidad	Cantidad	Precio unitario	Total:
	BARDA PERIMETRAL				**592,266.02**
	SUBTOTAL DEL PRESUPUESTO				**592,266.02**
	IVA (16.00%)				**94,762.56**
	IMPORTE TOTAL DEL PRESUPUESTO				**687,028.58**

ELABORO: ING. CARMEN VALENZUELA
DEPTO DE COSTOS

ING. ADOLFO CABANILLAS CHAVEZ
JEFE DEL DEPTO. DE COSTOS

INSTITUTO SINALOENSE DE LA INFRAESTRUCTURA FÍSICA EDUCATIVA
DIRECCIÓN DE PLANEACIÓN Y PROGRAMACIÓN
DEPARTAMENTO DE COSTOS

CONSTRUCCION DE BARDA PERIMETRAL EN SECUNDARIA OBRERA CAMPESINA UBICADA EN CULIACAN ROSALES, MPIO. DE CULIACAN, ESTADO DE SINALOA. C.C.T.: 25EES0045U.

Núm de presupuesto: PLO6075

Fecha de propuesta: 15/abr./2026

Presupuesto

Clave	Descripción	Unidad	Cantidad
	BARDA PERIMETRAL		
11022	DEMOLICION DE MUROS DE TABIQUE, BLOCK-CEMENTO, BLOCK-VIDRIADO, INCLUYE CAD. CAST. Y ACARREO DE ESCOMBRO FUERA DE LA OBRA.	M2	119.00
86903	CARGA A MAQUINA Y ACARREO DE MATERIAL PRODUCTO DE ESCAVACION Y/O DEMOLICION AL 1er. KILOMETRO INCLUYENDO: MANO DE OBRA Y EQUIPO (MEDIDO SUELTO).	M3	30.94
11061	LIMPIA, TRAZO Y NIVELACION DEL TERRENO (AREA DE EDIFICIOS). INCLUYE MATERIAL, MANO DE OBRA Y HERRAMIENTA.	M2	45.75
11090	EXCAVACION POR MEDIO MECANICO CUALQUIER TERRENO INC. AFINE DE TALUDES, ACARREO DE MATERIAL NO UTILIZADO DENTRO Y FUERA DE LA OBRA.(INCL. MATERIALES, M. DE OBRA Y EQUIPO.)	M3	54.90
11121	RELLENO Y COMPACTACIÒN DE MATERIAL PRODUCTO DE EXC.C/PISON Y AGUA, EN CAPAS DE 20CM. INCLUYE ACARREO DENTRO DE LA OBRA, MANO DE OBRA Y HERRAMIENTA, MEDIR COMPACTO.	M3	31.72
11131	SUMINISTRO Y RELLENO DE MATERIAL INERTE, COMPACTADO C/PISON Y AGUA EN CAPAS DE 20CM ESPESOR. INCLUYE ACARREO DENTRO DE LA OBRA, MANO DE OBRA Y HERRAMIENTA, MEDIR COMPACTADO.	M3	11.90
12021	CIMBRA PARA CIMENTACION CON MADERA DE PINO DE 3a., ACABADO COMUN, INCLUYE CIMBRADO Y DESCIMBRADO, MATERIAL, MANO DE OBRA Y HERRAMIENTA.	M2	30.70
21101	CIMBRA EN COLUMNAS Y MUROS APARENTE CON TRIPLAY DE PINO 16MM INCLUYE, MATERIAL, MANO DE OBRA Y HERRAMIENTA, CIMBRADO, DESCIMBRADO, HABILITADO Y CHAFLANES U OCHAVOS.	M2	18.00
11101	PLANTILLA DE CONCRETO HECHO EN OBRA F'C=100 KG/CM2 DE 6CM DE ESPESOR. INCLUYE MANO DE OBRA Y HERRAMIENTA.	M2	36.60
12032	ACERO P/REFUERZO EN CIMENTACION C/ALAMBRON #2 F'Y=2530 KG/CM2 INCLUYE SUMINISTRO, HABILITADO, ARMADO, TRASLAPES, GANCHOS, DOBLECES Y DESPERDERDICIOS, MANO DE OBRA Y HERRAMIENTA.	KG	27.47
12034	ACERO REFUERZO DIAMETRO #3 F'Y=4200 KG/CM2 INCLUYE SUMINISTRO, HABILITADO, ARMADO,TRASLAPES, SILLETAS, GANCHOS, DOBLECES Y DESPERDICIOS, MANO DE OBRA Y HERRAMIENTA	KG	325.19
12035	ACERO REFUERZO DIAMETRO #4 F'Y=4200 KG/CM2 INCLUYE SUMINISTRO, HABILITADO, ARMADO, TRASLAPES, SILLETAS, GANCHOS, DOBLECES Y DESPERDICIOS, MANO DE OBRA Y HERRAMIENTA.	KG	240.70
12010	CONCRETO F'C=250 KG/CM2 EN CIMENTACION, T.M.A 3/4", INCLUYE COLADO, VIBRADO Y CURADO, MANO DE OBRA, HERRAMIENTA Y EQUIPO PARA SU REALIZACIÒN.	M3	8.76
31147	MURO DE BLOCK 20X20X40 CM RELLENO DE CONCRETO FC=210 KG/CM2 , ASENTADO CON MORTERO CEM- ARE 1:3. INCLUYE MANO DE OBRA Y HERRAMIENTA.	M2	122.00
31039	CADENA Y/O CASTILLO DE 20X30 CM ARMADA CON 6 VARILLAS #4, Y ESTRIBOS # 2 A CADA 20 CMS. FC=200 KG/CM2. INCLUYE, MANO DE OBRA Y HERRAMIENTA.	ML	30.50
12197	CASTILLO O CADENA DE CONCRETO F`C=200 KG/CM2DE 20X20 CMS., ARMADO CON 4 VARILLAS # 3 Y ESTRIBOS DE ALAMBRON DE 1/4"A CADA 20 CMS. INCLUYE ARMADO, CIMBRADO, COLADO Y DESCIMBRADO.	ML	100.00
32001	APLANADO EN MUROS CON MORTERO CEMENTO-ARENA 1:4 A PLOMO Y REGLA, ACABADO. CON LLANA DE MADERA, INCLUYE MANO DE OBRA Y HERRAMIENTA. REMATE Y EMBOQUILLADO.	M2	189.10

ELABORO: ING. CARMEN VALENZUELA
DEPTO DE COSTOS

ING. ADOLFO CABANILLAS CHAVEZ
JEFE DEL DEPTO. DE COSTOS

INSTITUTO SINALOENSE DE LA INFRAESTRUCTURA FÍSICA EDUCATIVA
DIRECCIÓN DE PLANEACIÓN Y PROGRAMACIÓN
DEPARTAMENTO DE COSTOS

CONSTRUCCION DE BARDA PERIMETRAL EN SECUNDARIA OBRERA CAMPESINA UBICADA EN CULIACAN ROSALES, MPIO. DE CULIACAN, ESTADO DE SINALOA. C.C.T.: 25EES0045U.

Núm de presupuesto: PLO6075

Fecha de propuesta: 15/abr./2026

Presupuesto

Clave	Descripción	Unidad	Cantidad
34003	PINTURA VINILICA VINIMEX DE COMEX Y/O SIMILAR LAVABLE, MUROS, COLUMNAS, TRABES Y PLAFONES, INCLUYE: PREPARAR SUPERFICIE, REBABEAR, PLASTE NECESARIOY ZOCLO, MANO DE OBRA Y HERRAMIENTA.	M2	114.40
	IMPORTE DE BARDA PERIMETRAL		
	SUBTOTAL DEL PRESUPUESTO		
	IVA (16.00%)		
	IMPORTE TOTAL DEL PRESUPUESTO		

ELABORO: ING. CARMEN VALENZUELA
DEPTO DE COSTOS

ING. ADOLFO CABANILLAS CHAVEZ
JEFE DEL DEPTO. DE COSTOS