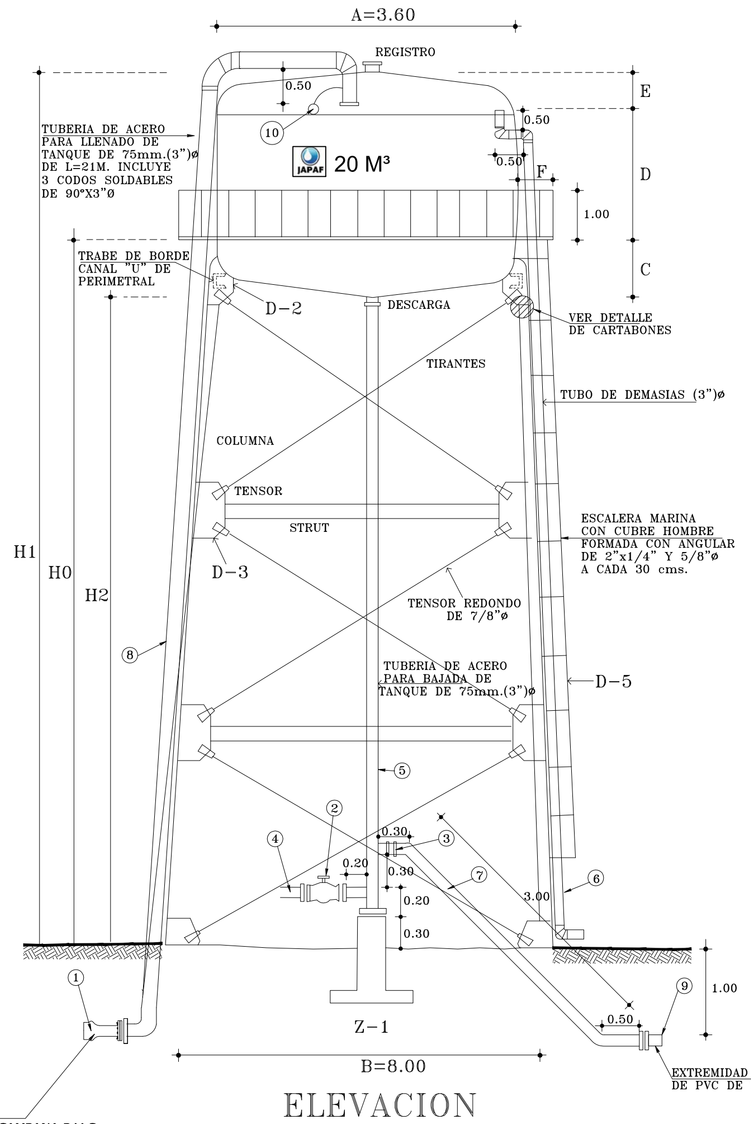

ELEVACION

PIEZAS ESPECIALES

①	EXTREMIDAD CAMPANA DE PVC DE 75mm(3")ø	1 PZA
②	VALVULA DE SECCIONAMIENTO DE 75mm(3")ø	1 PZA
③	VALVULA DE MARIPOSA DE 75mm(3")ø	1 PZA
④	EXTREMIDAD DE FoFo DE 75mm(3")ø	1 PZA
⑤	PIEZA CON TUBERIA DE ACERO DE 75mm(3")Ø (BAJADA) INCL. DOS BRIDAS SOLDABLES EN LOS EXTREMOS DE (3")Ø Y DOS PREPARACIONES DE (3")Ø CON L=15.00 MTS	1 PZA
⑥	PIEZA CON TUBERIA DE ACERO DE 75mm(3")Ø (DEMACIAS TANQUE) INCL. TRES CODOS SOLDACLES DE (90°X3")Ø CON L=19.00 MTS	1 PZA
⑦	PIEZA METALICA DE ACERO AL CARBON DE 75mm(3")ø CON L=3.80 MTS INCLUYE DOS CODOS SOLDABLES DE 45°X3"Ø Y DOS BRIDAS SOLDABLES DE 3"Ø EN LOS EXTREMOS (SALIDA)	1 PZA
⑧	PIEZA METALICA DE ACERO AL CARBON DE 75mm(3")ø CON L=21.00 mts INCLUYE TRES CODOS SOLDABLES DE 90°x75mm.(90°x3"Ø). Y UNA BRIDA SOLDABLE EN UN EXTREMO (SUBIDA AL TANQUE)	1 PZA
⑨	EXTREMIDAD ESPIGA DE PVC DE 75mm(3")ø	1 PZA
⑩	JARRO DE AIRE CON TUBERIA DE ACERO DE 50mm (2")Ø L=50cms DE ¼" DE ESP. INCL. 2 CODOS DE ACERO DE (90°X2")Ø	1 PZA
	EMPAQUE DE PLOMO DE 75mm(3")ø	4 PZAS
	EMPAQUE DE NEOPRENO DE 75mm(3")ø	2 PZAS
	TORNILLOS CON CABEZA Y TUERCA HEXAGONAL DE (5/8"x2 1/2")ø	24 PZAS

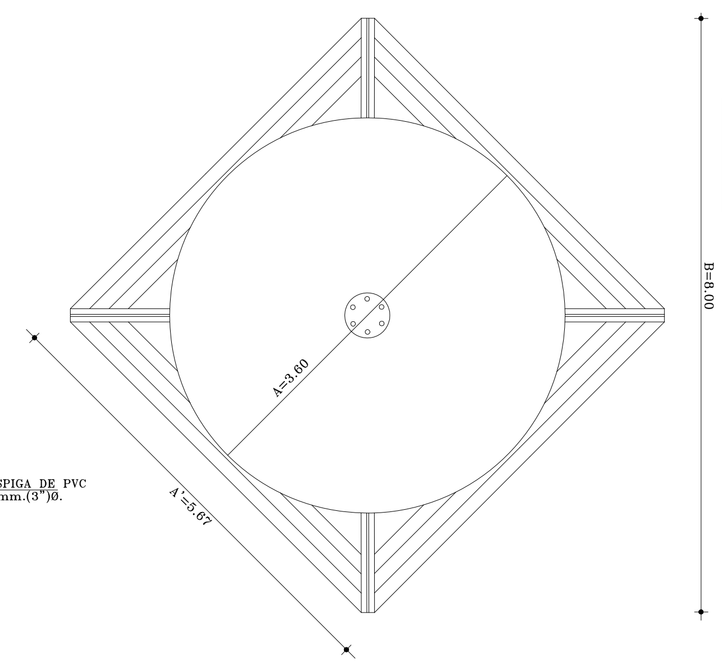

TANQUE CON 4 COLUMNAS
VISTA EN PLANTA

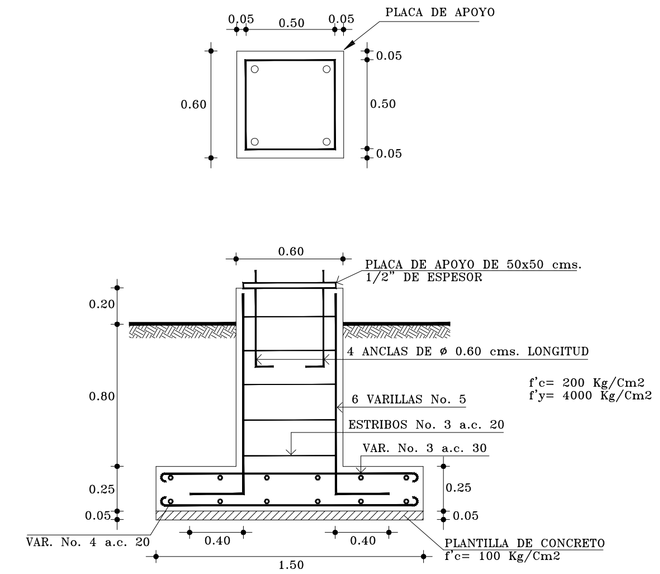

ARMADO DE ZAPATA Y DADO
Z-1

NOTAS.-

TODOS LOS CODOS SERAN ELABORADOS EN TALLER CON GAJOS DE LAMINA DE ACERO CED-20

TODA LA SOLDADURA SERA CON UN ESPESOR DE 1/4" A DOBLE CORDON, QUITANDO LA ESCORIA DEL PRIMERO CON CINCEL Y CEPILLO DE ALAMBRE

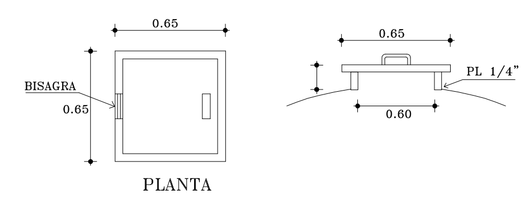

PLANTA

REGISTRO PASA HOMBRES

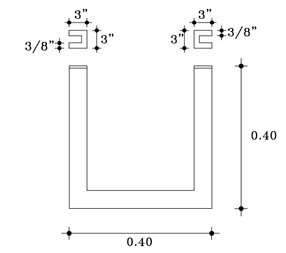

DETALLE DE SOPORTE
PARA VALVULA

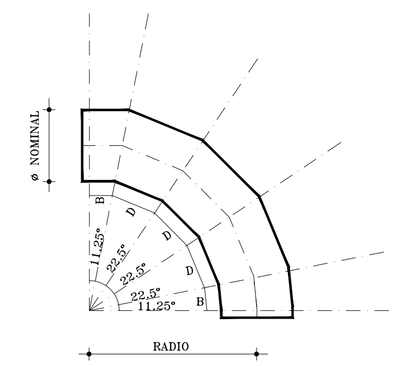

DETALLE DE CODO ELABORADO
EN TALLER

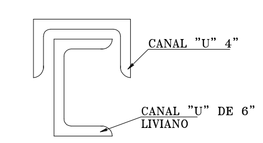

DETALLE STRUT

CAPACIDAD	ELEVACION	H0	H1	H2	A	A'	B	C	D	E	F	No. DE COLUMNAS	PERFIL DE COLUMNAS	PERFIL DE LOS STRUT	No. DE STRUT	No. DE TABLEROS	No. DE TIRANTES POR TABLERO	SECCION DEL TIRANTE	DIAMETRO REGISTRO	ALIMENTO DESCARGA	ESCALERA DE LA TORRE	ESCALERA INTERIOR DEL TANQUE	ESCALERA EXTERIOR DEL TANQUE	PASARELA	ESPESOR DE LA CUPULA	ESPESOR DE CUERPO	ESPESOR DEL FONDO	PESO DEL TANQUE	PESO ESTRUCTURAL	PESO TOTAL
$20m^3$	15.00 MTS.	15.70	17.92	15.00	3.60	5.67	8.00	0.70	1.52	0.70	0.70	4	TUBO DE 8" CED-40	ANGULO 2 1/2"x3/16"Ø	8 (2xLADO)	12 (3xLADO)	2	6/8"Ø. (15.8mm.)	20"Ø.	3" SIN COSTURA	TIPO MARINO CON PROTECCION	TIPO MARINO	TIPO GATO	CIRCULAR CON PROTECCION TUBULAR1 1/2"Ø.	3/16"	3/16"	3/16"	1,805 Kg	2,220 Kg	4,025 Kg

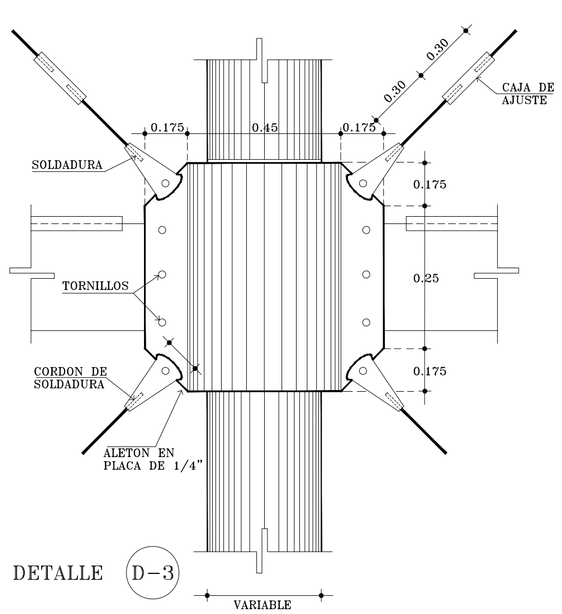

DETALLE D-3

UNION STRUCK, COLUMNA TENSOR
VISTA FRONTAL

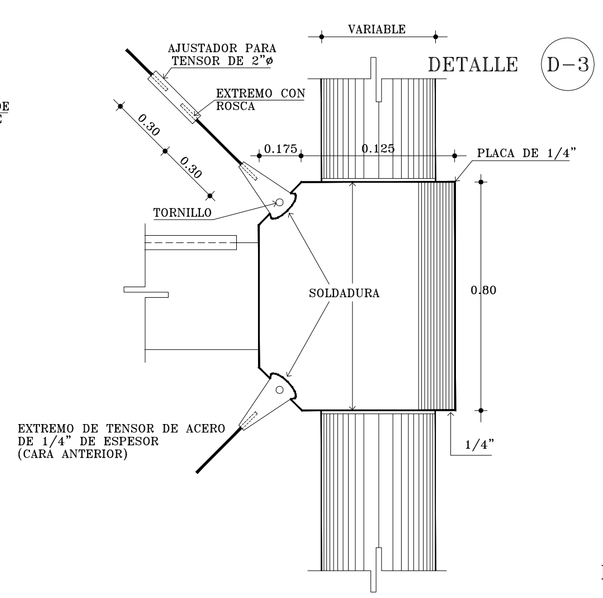

DETALLE D-3

UNION STRUCK
COLUMNA TENSOR

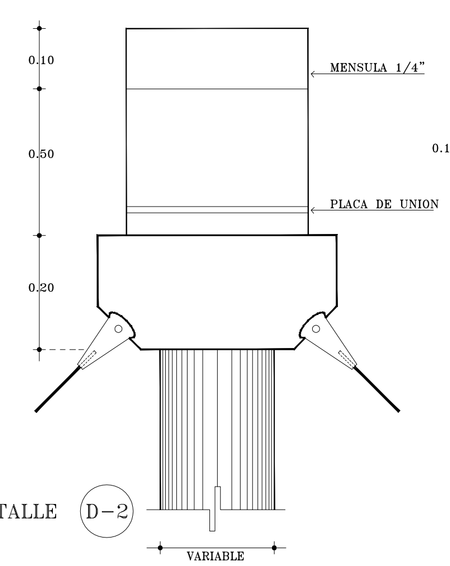

DETALLE D-2

CONEXION TUBO COLUMNA

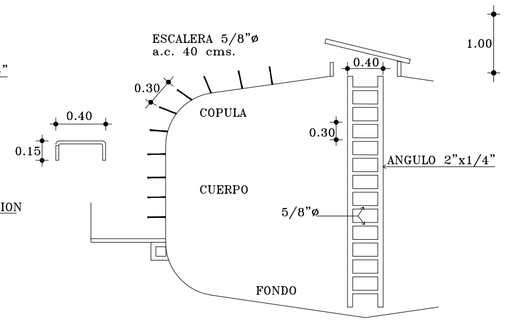

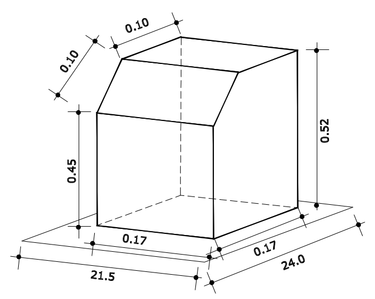

DETALLE DE CARTABONES

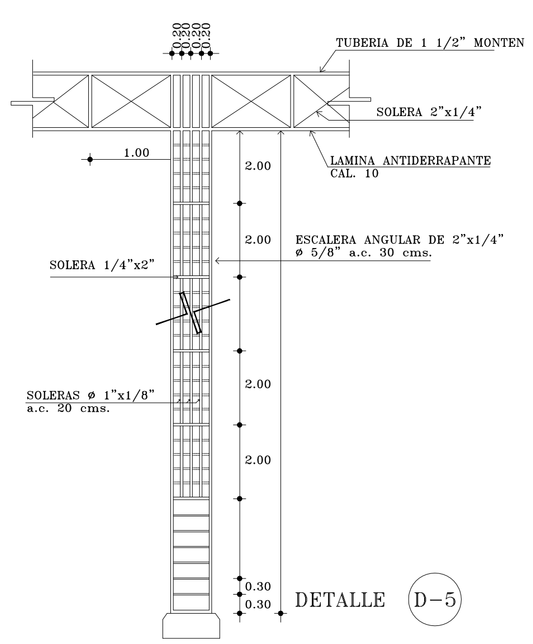

DETALLE D-5

ESCALERA EXTERIOR
PASA HOMBRES

MUNICIPIO DE EL FUERTE

JUNTA DE AGUA POTABLE Y ALCANTARILLADO DE EL FUERTE

Gerencia Técnica y de Operación

NORTE:

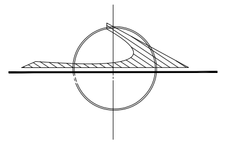

LOCALIDAD 0482
LONGITUD 108°48' .93"
LATITUD 26° 2' 57"
ALTITUD 33 MSNM

NOTAS :

SISTEMA GENERAL DE TRATAMIENTO

PROYECTO :
CONSTRUCCION DE PLANTA POTABILIZADORA DE 10 LPS PARA BENEFICIAR A LAS LOCALIDADES DE LAZARO CARDENAS (CAMPO ESPERANZA), EN EL MUNICIPIO DE EL FUERTE, SINALOA.

POBLACIÓN:	MUNICIPIO:	No. DE PLANO
LAZARO CARDENAS (CAMPO ESPERANZA)	EL FUERTE	07 DE 8

REALIZÓ:
ARQ. DANIEL ALEJANDRO RUELAS ESPINOZA
PROYECTISTA PERITO JAPAF 001

REVISÓ:
C. JOSE HUMBERTO RUIZ ARMENTA
SUBGERENTE TÉCNICO JAPAF

DIBUJÓ:
ARQ. SUSEJ MANUEL MARTINEZ ROBLES
PROYECTISTA JAPAF 002

APROBÓ:
ING. JAVIER SOLIZ GUTIERREZ
GERENTE GENERAL JAPAF

ESCALA:	FECHA:
1:00	SEPTIEMBRE 2018