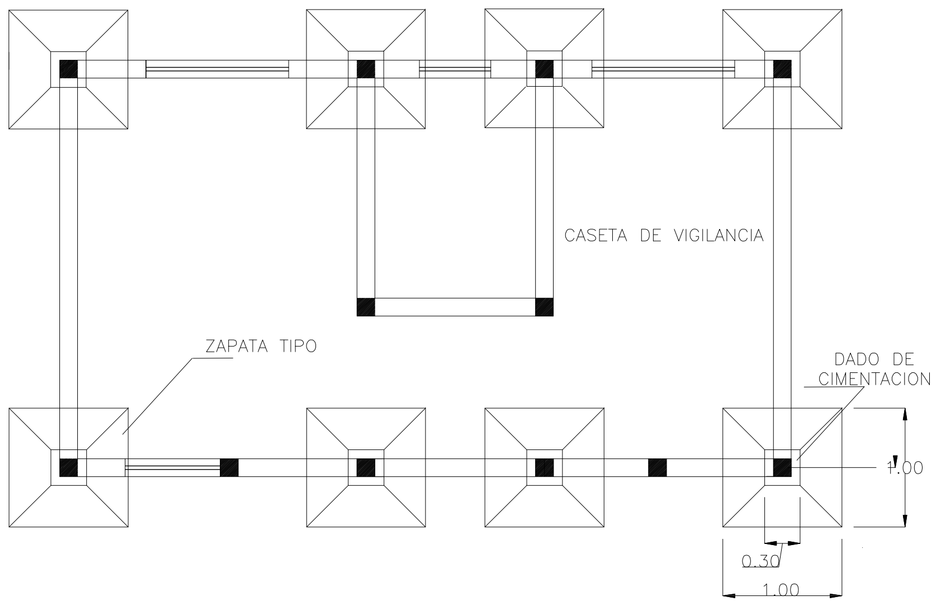

PLANTA DE CIMENTACION CASETA DE VIGILACIA

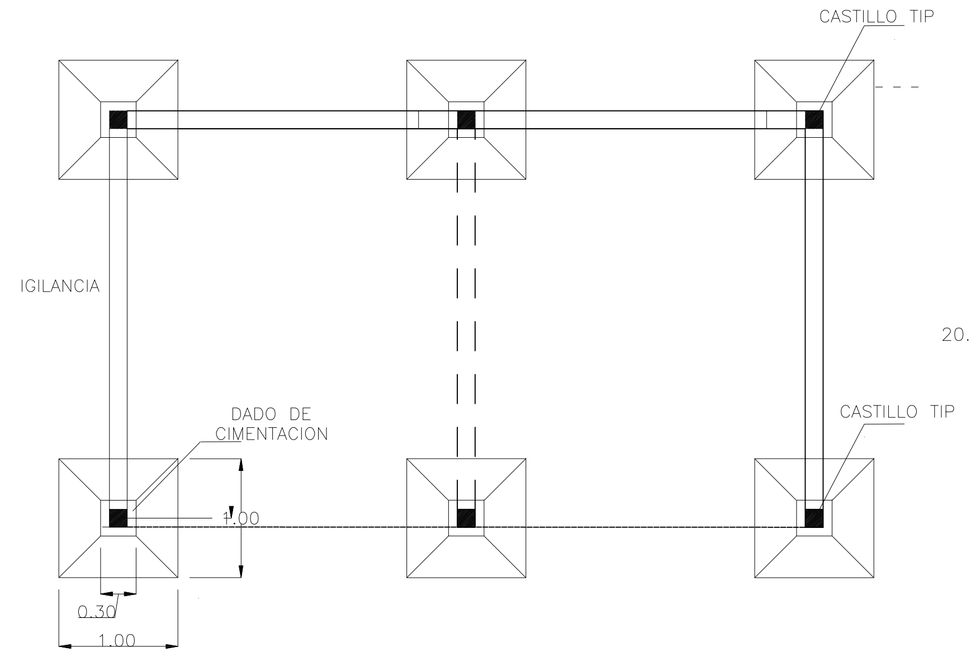

PLANTA DE CIMENTACION DOSIFICACION DE QUIMICOS

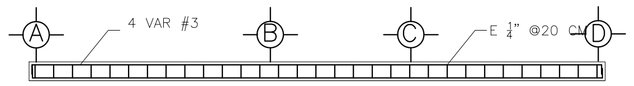

TRABE TIPO 1

ESC. 1:50

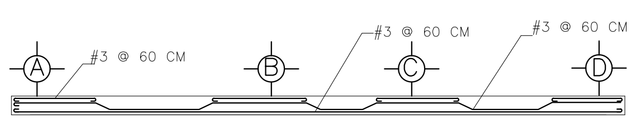

ARMADO DE LOSA AZOTEA

ESC. 1:50

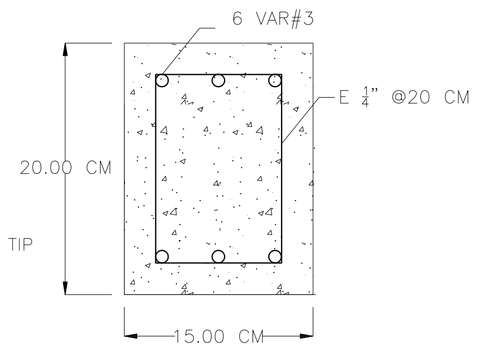

DALA DE DESPLANTE

S/E

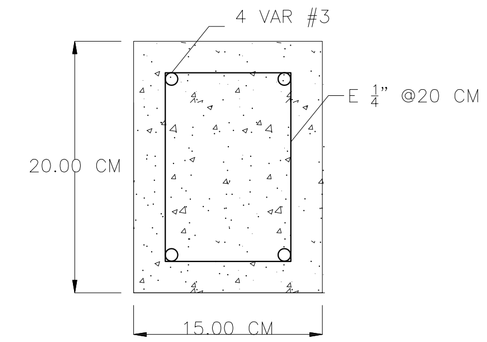

DALA DE CERRAMIENTO

S/E

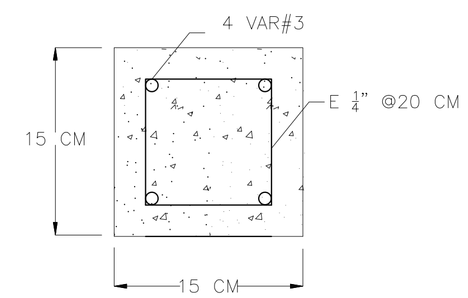

CASTILLO TIPO

S/E

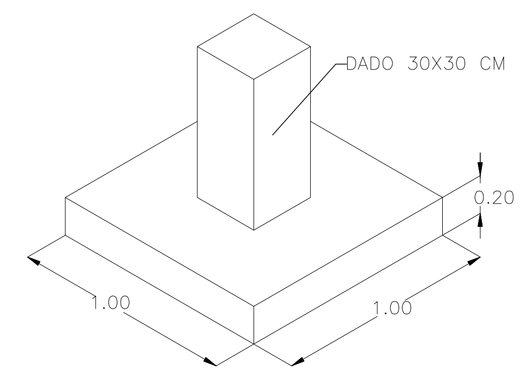

ISOMETRICO ZAPATA TIPO

S/E

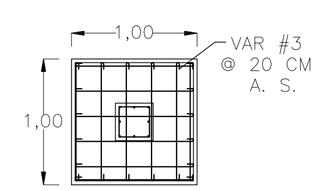

ZAPATA TIPO

ESC. 1:50

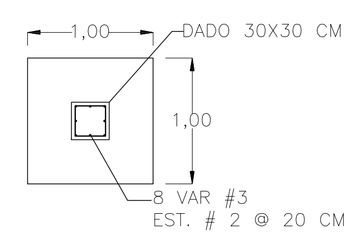

ZAPATA TIPO

ESC. 1:50

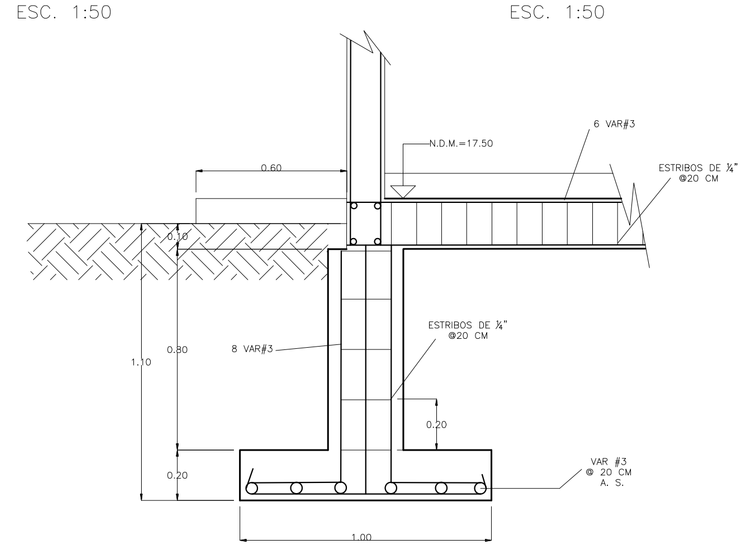

DETALLE DE ARMADO

ESPECIFICACIONES

1.–EL CONCRETO UTILIZADO EN LOSA DE AZOTEA SERA F'C=200.00 KG/CM2

2.–EL CONCRETO EN DALAS Y CASTILLOS SERA F'C=150.00 KG/CM2

3.–ACERO f'y=4200.00 KG/CM2

4.–EL ESPESOR DE LA LOSA DE AZOTEA SERA DE 10 CM

5.–LA CIMBRA EN LOSA DE AZOTEA SERA APARENTE, INC. FRONTERAS

6.–LA BANQUETA PERIMETRAL SERA DE 0.60 CM DE ANCHO Y 10 CM DE ESPESOR Y CONCRETO f'c=150.00 KG/CM2

7.–LA CADENA DE DESPLANTE DEBERA IMPERMEABILIZASE CON PRODUCTO ASFALTICO MARCA PASA O SIMILAR, DEBIDO A LA SALINIDAD DEL TERRENO ASI MISMO DEBERA AISLARSE LA CADENA DEL MURO MEDIANTE PLASTICO NEGRO, ESTO CON EL MISMO FIN.

8.–LOS MUROS SERAN DE BLOCK DE 15X20X40

9.–EL APLANADO EN MUROS DEBERA SER CON MORTERO CEMENTO–ARENA PROP. 1:5

10.–LOS MUROS DE CISTERNA SERAN DE 15 CM DE ESPESOR, CONCRETO F'C=250 KG/ CM2 Y DEBERAN COLARSE MONOLITICAMENTE

11.–EL CONCRETO EN CISTERNA DEBERA INCLUIR IMPERMEABILIZANTE INTEGRAL A RAZON DE 2 KG/SACO DE CEMENTO DE ACUERDO A ESPECIFICACIONES DEL FABRICANTE.

12.–EL CONCRETO UTILIZADO EN LOSA DE PISO SERÀ Fc=150 KG/CM2 ACABDAO PULIDO

13.– LA CISTERNA DEBERÀ IMPERMEHABILIZARSE EN MUROS Y LOSA DE PISO POSTERIOR AL PULIDO CON SELLOTEX BLANCO Y GRIS DE ACUERDO A ESPECIFICACIONES DEL PRODUCTO

14.– LA ESCALERA DE LA CISTERNA SERÀ DE SOLERADE 2" CON ESCALONES DE RODONDO DE 1/2" DE DIAMETRO (Fy=4200 KG/CM2), ANCLADA AL MURO.

NOTAS:

1.– LAS ACOTACIONES SERÀN EN METROS EXCEPTO LAS INDICADAS EN OTRA UNIDAD

2.– NIVELES EN METROS REFERIDOS AL NIVEL MEDIO DEL MAR.

3.– LA EJECUCION DE LAS INSTALACIONES DE ESTA OBRA DEBERÀ ESTAR APEGADA A LAS ESPECIFICACIONES DE LAS NORMAS VIGENTES PARA ESTE TIPO DE OBRAS.

NOMENCLATURA

N.A.	NIVEL DE AZOTEA
N.P.T.	NIVEL DE PISO TERMINADO
N.P.	NIVEL DE PRETIL
N.T.N.	NIVEL DE TERRENO NATURAL
N.B.	NIVEL DE BANQUETA
NDZ	NIVEL DE DESPLANTE DE ZAPATA
N.D.M.	NIVEL DE DESPLANTE DE MUROS

H. AYUNTAMIENTO EL FUERTE
Lo mágico está en nuestra gente.

EL FUERTE

JAPAF

JUNTA DE AGUA POTABLE Y ALCANTARILLADO DE EL FUERTE

Gerencia Técnica y de Operación

NORTE:

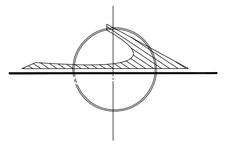

LOCALIDAD	0482
LONGITUD	108° 47' 07"
LATITUD	26° 04' 13"
ALTITUD	31 MSNM

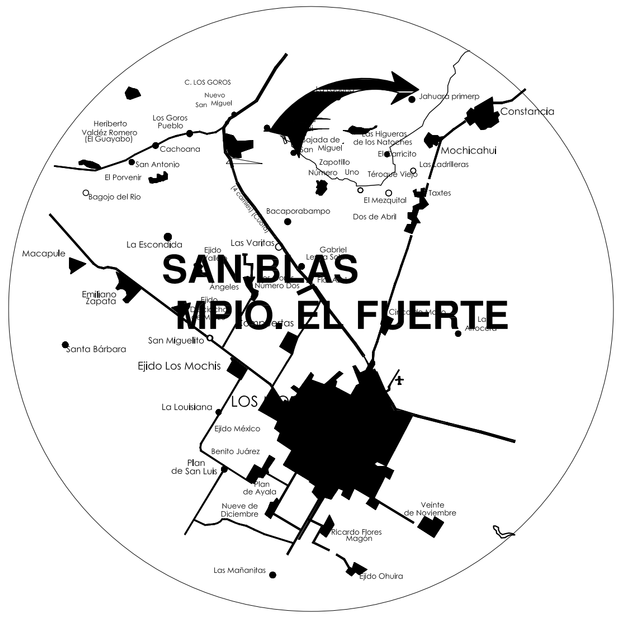

NOTAS :

SISTEMA GENERAL DE TRATAMIENTO

PROYECTO :
REHABILITACION Y AMPLIACION DE PLANTA POTABILIZADORA, EN LA LOCALIDAD DE SAN BLAS, MUNICIPIO DE EL FUERTE, SINALOA.

POBLACIÓN:	MUNICIPIO:	No. DE PLANO
SAN BLAS	EL FUERTE	04 DE 5

REALIZÓ:
ARQ. DANIEL ALEJANDRO RUELAS ESPINOZA
PROYECTISTA PERITO JAPAF 001

DIBUJÓ:
ARQ. SUSEJ MANUEL MARTINEZ ROBLES
PROYECTISTA JAPAF 002

REVISÓ:
C. JOSE HUMBERTO RUIZ ARMENTA
SUBGERENTE TÉCNICO JAPAF

APROBÓ:
ING. JAVIER SOLIZ GUTIERREZ
GERENTE GENERAL JAPAF

ESCALA:	FECHA:
1:00	FEBRERO DE 2019