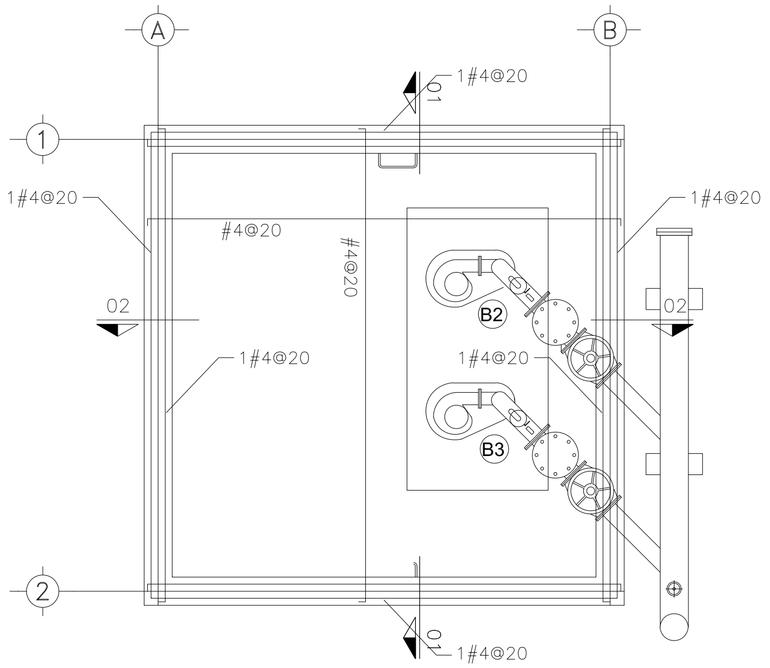

PLANTA DE CONJUNTO
S/E

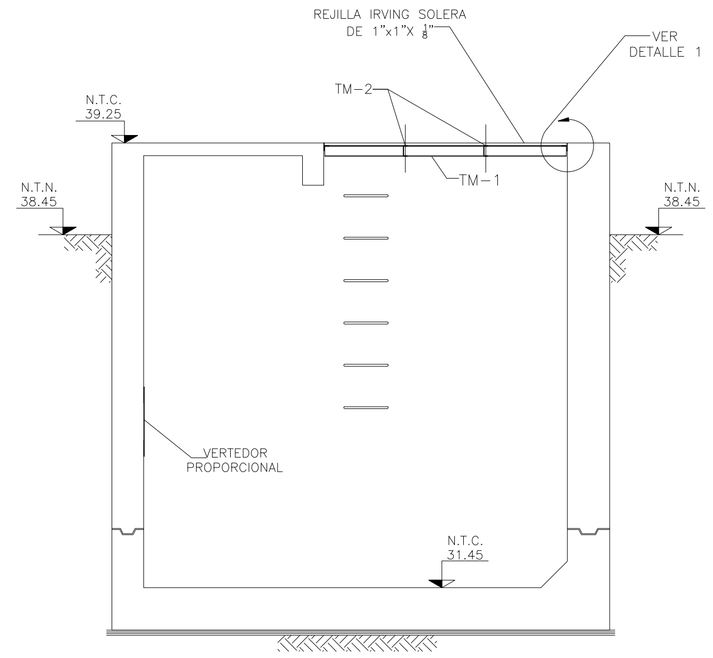

CARCAMO DE BOMBEO
S/E

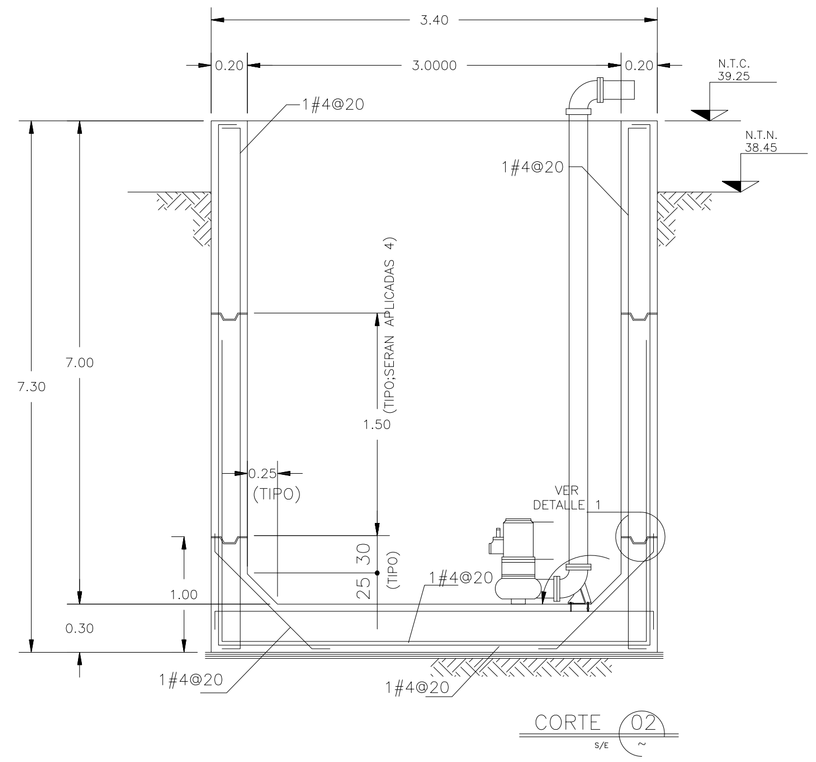

CORTE 02
S/E

NOTAS

1. ACOTACIONES EN METROS Y NIVELES EN METROS.
2. LAS COTAS RIGEN SOBRE EL DIBUJO.
3. CONCRETO f'c=250 Kg/cm2, REVENIMIENTO 20-22 cm.
4. CEMENTO TIPO II, V ó TIPO I CON ADITIVOS ADECUADOS.
5. RELACION DE AGUA-CEMENTO MAXIMA IGUAL A 0.45. CONTENIDO MINIMO DE CEMENTO 307 Kg/cm3 PARA AGREGADO GRUESO DE 1" A 1 1/2" Y DE 335 Kg/cm3 PARA AGREGADO 3/4" A LA MALLA NUMERO 4.
6. CONTENIDO DE AIRE: 6 ± 1% PARA AGREGADO GRUESO DE 1" Y 3/4" A LA MALLA NUMERO 4.
7. ADITIVOS: SUPERFLUIDIZANTES, IMPERMEABILIZANTE INTEGRAL Y ADITIVO INCLUSOR DE AIRE, LIBRE DE CLORUROS.
8. EL AGUA QUE SE USE PARA LA MEZCLA DEBE SER POTABLE.
9. TAMAÑO MAXIMO DEL AGREGADO GRUESO IGUAL A 1" A LA MALLA NUMERO 4 PARA ELEMENTO DE 50 cm DE ANCHO ó MAYORES. PARA MENORES DE 50 cm SE UTILIZARA 3/4" A LA MALLA NUMERO 4. LA CANTIDAD DE AGREGADOS FINOS DEBERA AUMENTARSE SEGUN DOSIFICACION DEL SUPERFLUIDIZANTE. LOS AGREGADOS DEBERAN CUMPLIR CON TODOS LOS REQUISITOS ESPECIFICADOS EN LA NOM.
10. ACERO DE REFUERZO fy=4200 Kg/cm2.
11. EL DESPIECE DE LAS VARILLAS Y LA UBICACION DE LOS TRASLAPES SE HARA CONJUNTAMENTE CON EL INGENIERO RESIDENTE.
12. EL ACERO DE REFUERZO DEBERA ESTAR LIBRE DE LODO, ACEITE U OTROS RECUBRIMIENTOS NO METALICOS QUE PUEDAN AFECTAR ADVERSAMENTE SU CAPACIDAD DE ADHERENCIA. EL REFUERZO METALICO CON OXIDO, ESCAMAS O UNA COMBINACION DE AMBOS, DEBE CONSIDERARSE SATISFACTORIO SI LAS DIMENSIONES MINIMAS (INCLUYENDO LA DE LAS CORRUGACIONES) Y EL PESO DE UN ESPECIMEN DE PRUEBA CEPILLADO A MANO, NO SON MENORES DE LO QUE REQUIEREN LAS ESPECIFICACIONES ASTM APLICABLES.
13. RECUBRIMIENTO IGUAL A 5 cm A MENOS QUE SE INDIQUE LO CONTRARIO.
14. LA ESTRUCTURA SE CONSTRUIRA SOBRE UNA PLANTILLA DE CONCRETO SIMPLE f'c= 100 Kg/cm2 Y 5 cm DE ESPESOR.
15. LAS EXCAVACIONES SE HARAN A TALUD INCLINADO SEGUN LO INDIQUE EL ESTUDIO DE MECANICA DE SUELOS Y CON LA APROBACION DEL INGENIERO RESIDENTE.
16. LOS RELLENOS SOBRE LOS DENTELONES SERAN CON MATERIAL PETREO DE GRANULOMETRIA NO HOMOGENEA AL 85% P.S. SIGUIENDO EL ANGULO ESPECIFICADO POR LA MECANICA DE SUELOS. LOS RESTANTES CON MATERIAL PRODUCTO DE EXCAVACION.
17. LAS JUNTAS CONSTRUCTIVAS QUE SE UBIQUEN BAJO EL NIVEL DE LAS AGUAS RESIDUALES DEBERAN LLEVAR DISPOSITIVOS DE RETENCION DE AGUA (BANDA DE PVC).
18. LAS TOLERANCIAS ADMISIBLES EN LAS DIMENSIONES ESPECIFICADAS SERAN LAS ESTABLECIDAS EN LOS REGLAMENTOS ACI-318-89 Y ACI-350-89.
19. ESTE PROYECTO Y LA CONSTRUCCION DEL MISMO ESTA REGIDO POR LAS ESPECIFICACIONES ESTABLECIDAS EN LOS REGLAMENTOS ACI-318-89Y ACI-350-89.

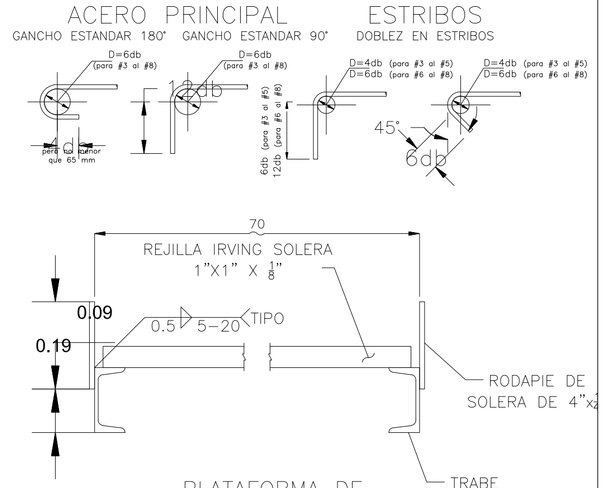

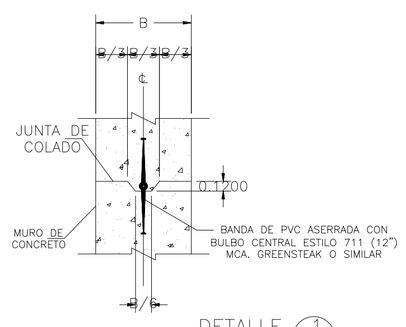

DETALLE 1
S/E

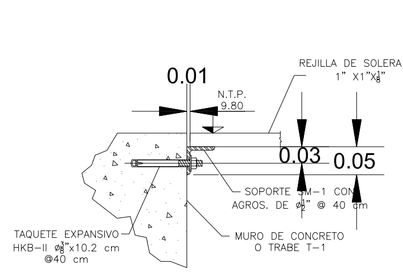

DETALLE 1
S/E

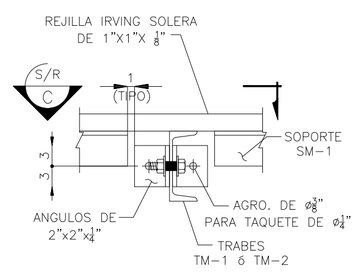

DETALLE DE CONEXION
TM-1 ó TM-2 A MURO
S/E

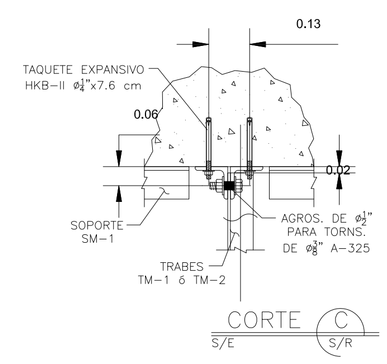

CORTE C
S/E

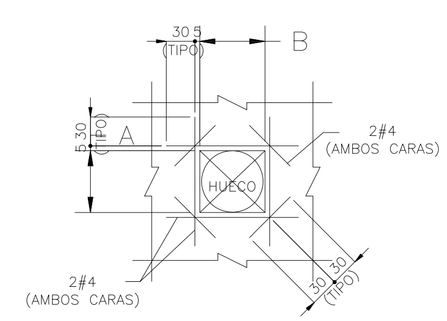

REFUERZO EN HUECOS
S/E

PLATAFORMA DE OPERACION Y/O MANIOBRAS
S/E

TABLA DE PERFILES		
MARCA	PERFIL	PESO
TM-1	CPS 4"x8.04	8.04 kg/m
TM-2	CPS 4"x8.04	8.04 kg/m
TM-3	CPS 3"x6.10	6.10 kg/m
SM-1	APS 2"x2"x1/4"	4.75 kg/m

E S P E C I F I C A C I O N E S

1.-EL CONCRETO UTILIZADO EN LAS BASES DE LOS ARREGLOS HIDRAULICOS SERA DE PISO SERÀ Fc=200 KG/CM2

2.-LA ZAPATA PARA DESPLANTE DE BASE DE ARREGLOS SERA DE 0.60X0.60X.0.10, UTILIZANDO CONCRETO F'C=200 KG/CM2 PARA SU FABRICACION.

3.- LOS ARREGLOS HIDRAULICOS SE ABRAZARAN A LAS BASES CON SOLERA DE 2"X1/4" DE ACUERDO A DETALLE "B"

4.-EL ANCLAJE SE HARÀ CON REDONDO DE 1/2" (ACERO F'C=4200 KG/CM2) DE ACUERDO A MEDIDAS DEL DETALLE "A"

5.- LAS BASES SERÀN MUROS DE CONCRETO CON MEDIDAS DE 0.40X0.15 MTS. Y ESTARAN A DA 2.00 MTS.

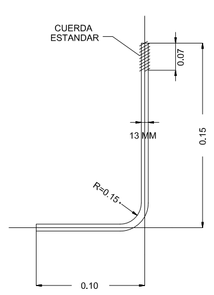

DETALLE "C"
ESC. S/E

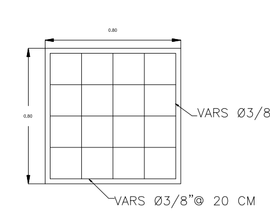

DETALLE DE ZAPATA

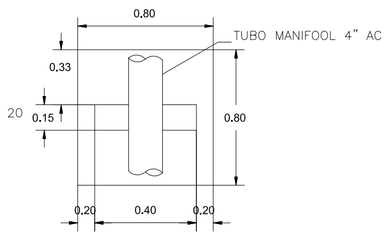

PLANTA BASE MANIFOOL

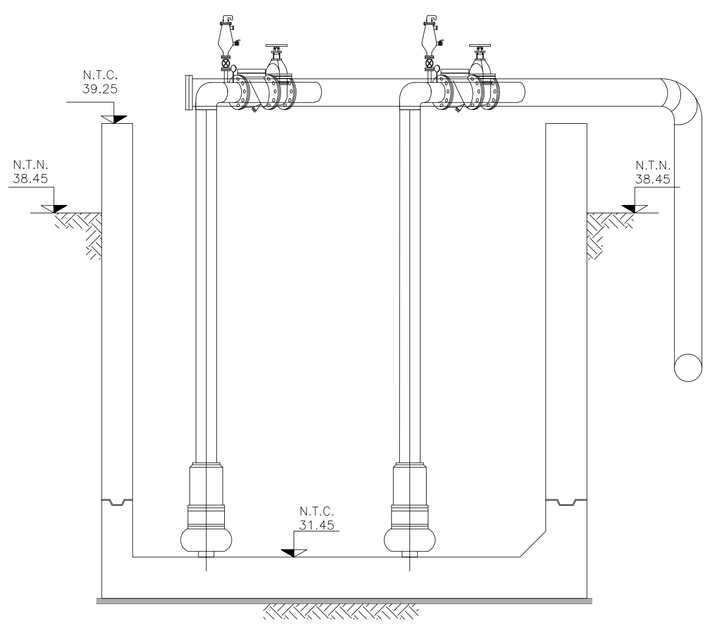

CORTE 01
S/E

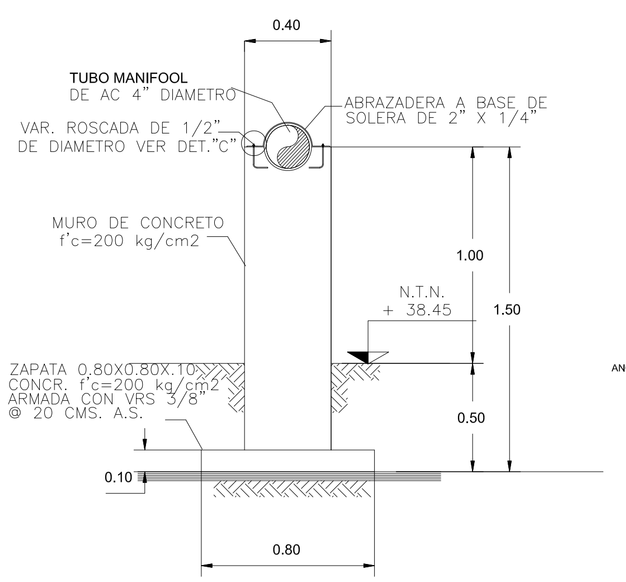

VISTA LATERAL
BASE MANIFOOL

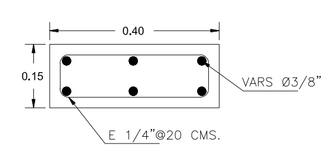

DETALLE DE COLUMNA
ESC. 1:10

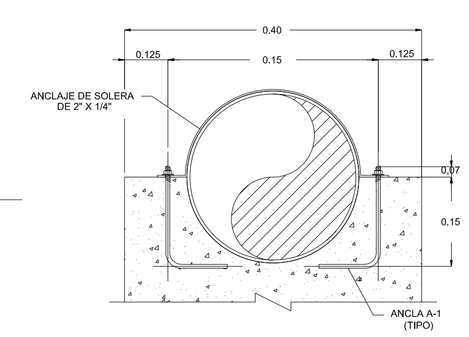

DETALLE "B"
ESC. S/E

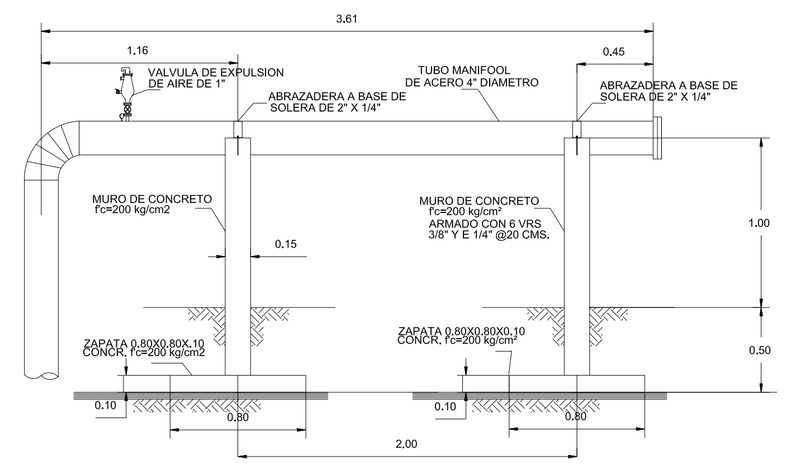

VISTA FRENTE BASES MANIFOOL

MUNICIPIO DE EL FUERTE

JUNTA DE AGUA POTABLE Y ALCANTARILLADO DE EL FUERTE

Gerencia Técnica y de Operación

NORTE:

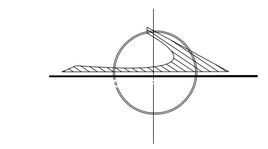

LOCALIDAD	0042
LONGITUD	108° 48' .93"
LATITUD	26° 2' 57"
ALTITUD	33 MSNM

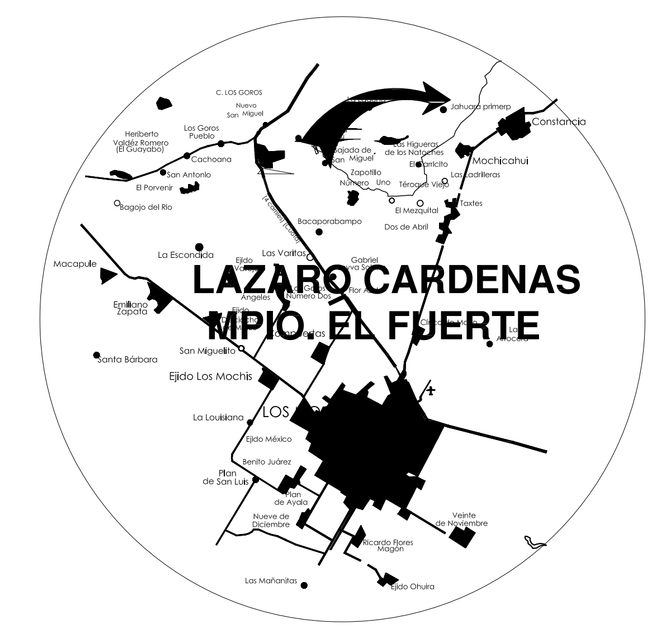

NOTAS :

SISTEMA GENERAL DE TRATAMIENTO

PROYECTO :
CONSTRUCCION DE PLANTA POTABILIZADORA DE 10 LPS PARA BENEFICIAR A LA LOCALIDAD DE LAZARO CARDENAS (CAMPO ESPERANZA), EN EL MUNICIPIO DE EL FUERTE, SINALOA.

POBLACIÓN:	MUNICIPIO:	No. DE PLANO
LAZARO CARDENAS (CAMPO ESPERANZA)	EL FUERTE	04 DE 8

REALIZÓ:
ARQ. DANIEL ALEJANDRO RUELAS ESPINOZA
PROYECTISTA JAPAF 001

DIBUJÓ:
ARQ. SUSEJ MANUEL MARTINEZ ROBLES
PROYECTISTA JAPAF 002

REVISÓ:
C. JOSE HUMBERTO RUIZ ARMENTA
SUBGERENTE TÉCNICO JAPAF

APROBÓ:
ING. JAVIER SOLIZ GUTIERREZ
GERENTE GENERAL JAPAF

ESCALA:	FECHA:
S/E	OCTUBRE DE 2018