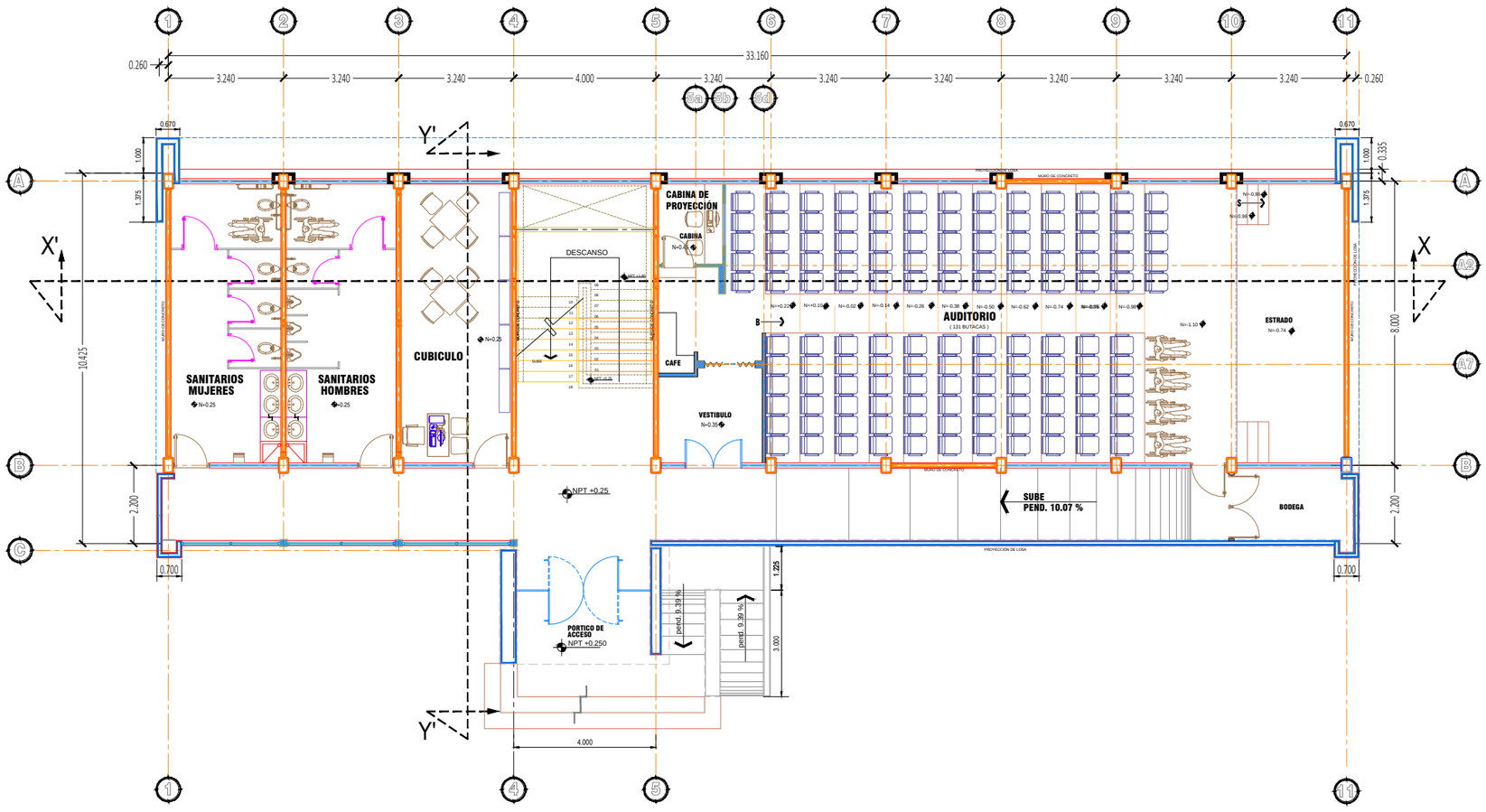


# PLANTA ARQUITECTÓNICA BAJA

ESCALA 1: 75

UNIVERSIDAD AUTÓNOMA DE SINALOA

RECTOR:
DR. JUAN EULOGIO GUERRA LIERA

DIRECTOR DE CONSTRUCCIÓN Y MANTENIMIENTO:
ARQ. JORGE PÉREZ RUBIO

DEPARTAMENTO DE PLANEAÇIÓN Y PROYECTOS:
ARQ. MA. CLAUDIA LÓPEZ SERRANO

ADMINISTRACIÓN, DIFUSIÓN Y EXTENSIÓN

UNIDAD REGIONAL CENTRO
BIENESTAR UNIVERSITARIO

SIMBOLOGÍA

LOCALIZACIÓN

PROYECTO

PROYECTO
BIENESTAR UNIVERSITARIO

CONTENIDO
MODULO 10EE - 3NIVELES

UBICACIÓN
CULIACÁN, SINALOA.

RUTA DE ARCHIVO:

ESCALA: 1: 75
FECHA: MAYO/ 2019

ACTUALIZACIÓN DE LEVANTAMIENTO:

PROYECTO ARQUITECTÓNICO:
ARQ. MA. LUISA VEGA QUINTRO

DIBUJO:
ARQ. MA. LUISA VEGA QUINTRO

COORDINADOR EJECUTIVO:

PROYECTO ESTRUCTURAL:

PROYECTO ELÉCTRICO:

CLAVE:
ADI-ARQ-01