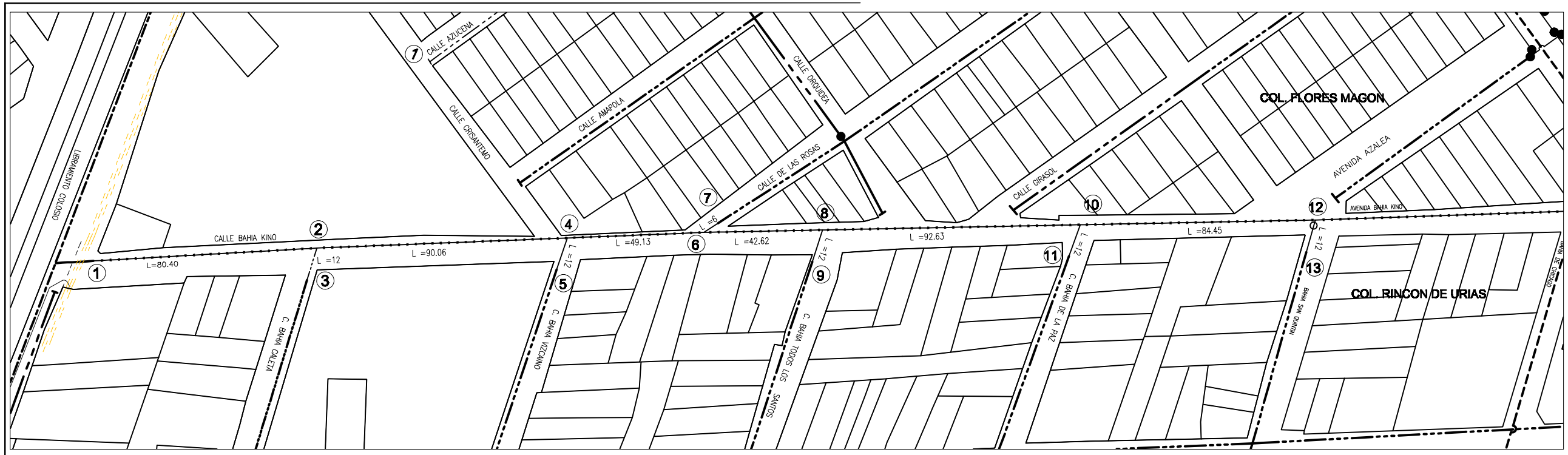

PLANTA escala 1:750

PLANTA escala 1:750

CRUCEROS DE LA RED

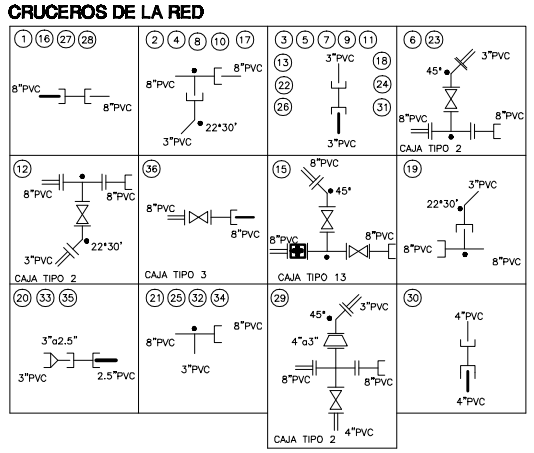

SIGNOS CONVENCIONALES

TUBERIA DE:	EXISTENTE	PROYECTO
760mm (30")		
450mm (18")		
350mm (14")		
300mm (12")		
250mm (10")		
200mm (8")		
150mm (6")		
100mm (4")		
75mm (3")		
Valvula de Compuerta		
Numero de Crucero		(16)
Longitud del tramo en metros		L=44m

CANTIDADES PRINCIPALES DE OBRA

Excavación	915 M3
Plantilla	73.20 M3
Rellenos	810 M3
Cajas	6 CAJAS
Tomas domiciliarias	64 TOMAS

CANTIDADES DE TUBERIA

Tubería de PVC-O Hidráulico SRD-46 segun norma oficial de fabricación ISO-16422-2006 de:

200mm (8") ø	976.00 m
100mm (4") ø	12 m

Tubería de P.V.C. Hidráulico RD-32.5 segun norma oficial de fabricación NMX-E-145/1-2002 de:

75mm (3") ø	114.00 m
50mm (21/2") ø	30 m

NOTAS

EL trazo definitivo para la instalacion de las tuberías, sera ajustado por el supervisor de obra de JUMAPAM considerando las condiciones reales existentes en campo, tales como: espacios disponibles para alojar las tuberías, condiciones del terreno, existencia de instalaciones diferentes a las de JUMAPAM, profundidad de las tuberías existentes, rasantes viales autorizadas, etc.

La tubería de 8" y 4" de diámetro será de PVC-O Hidraulico SRD-46 y deberá cumplir con lo establecido en la norma oficial de fabricación ISO-16422-2006, y la tubería de 3" y 2 1/2" de diámetro será de PVC Hidraulica RD-32.5 se según Norma de fabricación NMX-E-145/1-CNCP-2012 o vigete, ademas deberá presentar a la supervisión asignada por JUMAPAM, certificado vigente de la empresa donde fue fabricada la tubería que se pretende instalar.

Una vez instalada la tubería, esta debe resistir, una presión hidrostática, sin presentar fugas ni fallas en sus elementos, uniones y cruceros, el procedimiento de prueba será el consignado en la norma NOM-001-CONAGUA-2011.

Una vez instaladas las tomas domiciliarias, éstas deben ser sometidas a una prueba hidrostática, el procedimiento de prueba será consignado en la norma (NOM-001-CONAGUA-2011).

Una vez instalada la tubería y las tomas domiciliarias en forma independiente, así como efectuados los rellenos correspondientes hasta el nivel de base, ambas en conjunto deberán resistir una prueba hidrostática final, sin presentar fugas ni fallas en sus elementos, uniones, acoplamientos y cruceros. el procedimiento de prueba será autorizado por JUMAPAM atraves de la supervisión.

Los atraques se usaran exclusivamente para piezas especiales (tees, codos y tapones), las cuales estarán alineadas, niveladas y perfectamente apoyadas en el fondo y pared de la zanja, se utilizará concreto simple con una resistencia de 150kg/cm2. el atraque se colocará en todos los casos, antes de hacer la prueba hidrostática de la tubería.

Todo relleno (acostillado y compactado) deberá cumplir con el grado de compactación, mínimo que exige el fabricante de la tubería.

Previo al inicio de los trabajos, se deberán verificar las tuberías existentes, mediante sondeos coordinados por personal de la Gerencia de Distribución y alcantarillado.

El monumento del banco de nivel, está referido al vuelo fotogramétrico y esta localizado en el tanque de regularización Flores Magón 5,000m3, mojonera 01, cuya elevación es de 39.143 M.S.N.M.M.

La reposición de las tomas domiciliarias se hará en estricto apego al plano tipo JUMAPAM PAVI AP-19-A.

La instalación de las tomas domiciliarias en las tuberías que se instalen frente a los predios baldíos, se deberan realizar en apego al proyecto de lotificación aprobado por la Secretaria de Infroestructura y Planeación para el Desarrollo Urbano Sustentable del H. Ayuntamiento de Mazatlán.

La instalación de la tubería se deberá realizar, de acuerdo a lo señalado en la sección tipo de este plano de proyecto, unica y exclusivamente en el arroyo de las calles y debera ajustarse en base a los proyectos de rasantes viales que elabore la Secretaria de Infraestructura y Planeación para el Desarrollo Urbano Sustentable del H. Ayuntamiento dE Mazatlan.

LISTA DE PIEZAS ESPECIALES DE PVC

SIGNO	DESCRIPCION	DIAMETRO	CANTIDAD	UNIDAD
	Tee	8" x 3"	10	PIEZAS
	Codo	22*30 X 3"	6	PIEZAS
	Cople Doble	2 1/2" 3" 8"	3 11 4	PIEZAS
	Extremidad Campana	8"	6	PIEZAS
	Extremidad Espigo	3" 4" 8"	4 1 7	PIEZAS
	Reducción Campana	3" a 2 1/2"	3	PIEZAS

LISTA DE PIEZAS ESPECIALES DE FoFo

SIGNO	DESCRIPCION	DIAMETRO	CANTIDAD	UNIDAD
	Tee	8" X 3" 8" X 8"	3 1	PIEZAS
	Cruz	8" X 4"	1	PIEZA
	Reducción	4" a 3"	1	PIEZA
	Valvula de Seccionamiento	3" 4" 8"	3 1 3	PIEZAS
	Codo	22*30 X 3" 45° X 3" 45° X 8"	1 3 1	PIEZAS

Valvula Reguladora de Presión en Operación de 8" ø

SECCION TIPO DE ZANJA

DIAMETRO (D) (PULG.)	PROFUNDIDAD (A) MTS.	ANCHO (B) MTS.
2 1/2	1.00	0.60
3	1.00	0.60
4	1.10	0.60
8	1.15	0.75

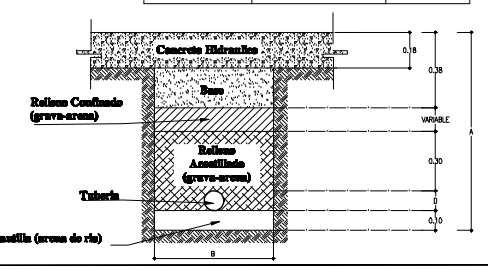

DEPARTAMENTO DE PROYECTOS ESPECIALES

LEVANTO: _____ PROYECTO: _____
Ing. Alberto Guerrero Alvarez. ING. JOSE LUIS DIAZ MORENO

OP. CAD: _____ REVISO: _____
Ing. Eduardo Sánchez Beltrán. ING. ANA MARIA LAMARQUE RAMIREZ

JUNTA MUNICIPAL DE AGUA POTABLE Y ALCANTARILLADO DE MAZATLAN
GERENCIA DE PLANEACIÓN FISICA

MAZATLAN, SINALOA. SISTEMA DE AGUA POTABLE

SUSTITUCIÓN Y/O AMPLIACIÓN DE LA RED DE AGUA POTABLE Y TOMAS DOMICILIARIAS POR TRABAJOS DE CEMENTAR AV. BAHIA KINO ENTRE LIBRAMIENTO LUIS DONALDO COLOSIO Y AV. ANTONIO LOPEZ SAENZ, COL. FLORES MAGON

APROBO: _____ CONFORME: _____
RQ. JUAN ADOLFO AVILA FLORES ARQ. ADRIAN AVALOS BENITEZ

Mazatlan, Sin., Abril de 2019 | Escalas Indicadas