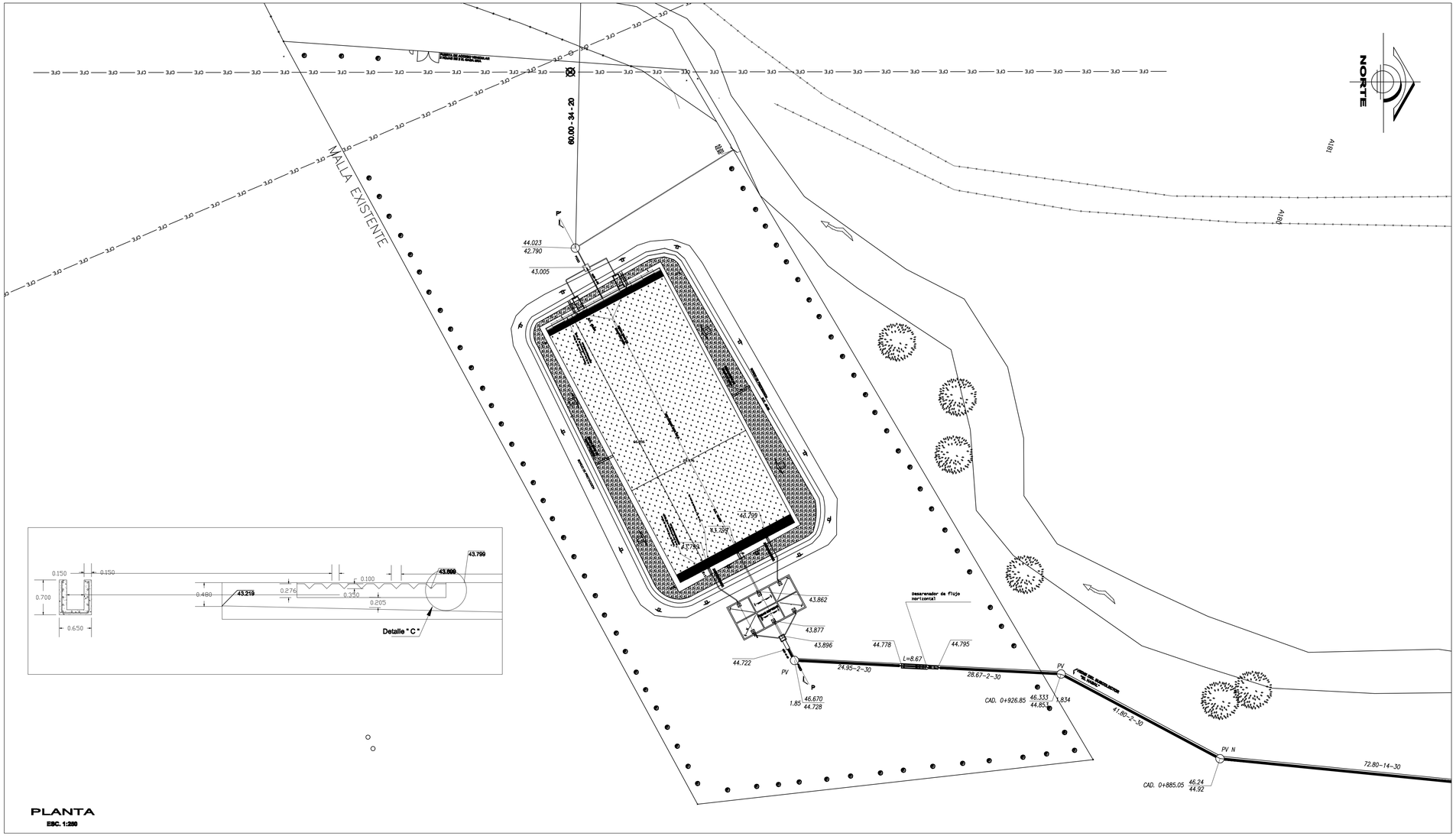

PLANTA
ESC. 1:200

CROQUIS DE LOCALIZACION

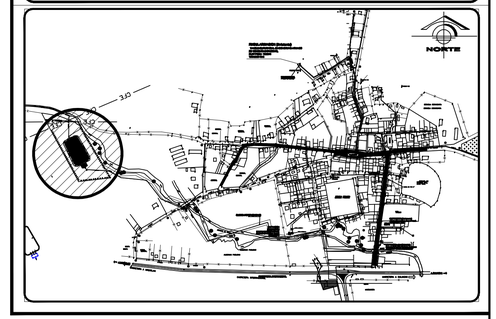

SIGNOS CONVENCIONALES

	EXISTENTE
RED DE ATARJEAS	
CABEZA DE ATARJEA	
POZO DE VISITA TIPO COMUN	
COTA TERRENO NATURAL	46.670
COTA DE PLANTILLA	44.820
LONGITUD–PENDIENTE–DIAMETRO	24.95-0.5-30
REGISTRO CIEGO	
BANCO DE NIVEL	
POSTE C.F.E.	
PLANTA TIPO TULE @ 0.50 m.	
BORDO DE PROTECCION	
ARBOL DE NEEM	
ARCILLA	
GEOMEMBRANA	
GEOTEXTIL	

CANTIDAD DE TUBERIA

Tuberia de PVC para alcantarillado de aguas negras, sistema metrico, de 20 cm. de Ø serie 20.	10.30 mts.
Piedra de canto rodado de 2"	39.0 mts.
Piedra Triturada de 1/4"	887.30 m3
Piedra Triturada de 3/4"	380.30 m3

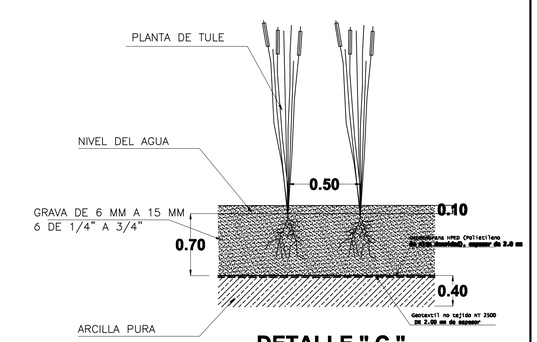

DETALLE " C "
SIN ESCALA

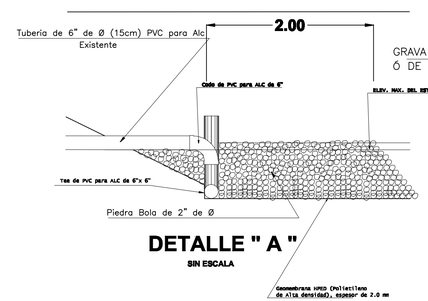

DETALLE " A "
SIN ESCALA

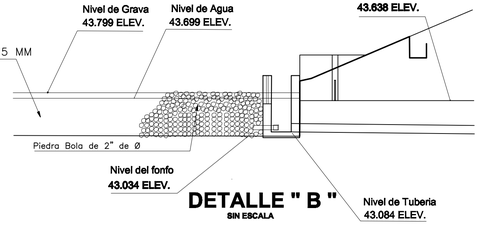

DETALLE " B "
SIN ESCALA

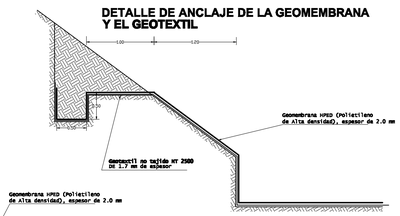

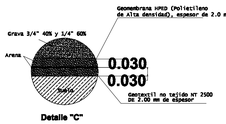

Detalle "C"

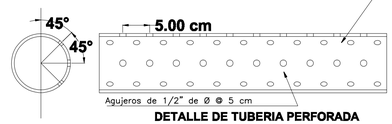

DETALLE DE TUBERIA PERFORADA
SIN ESCALA

NOTA : SELECCIÓN Y COLOCACIÓN DEL TULE:

* SE DEBERÁ ESTABLECER UN VIVERO DE LA PLANTA DE TULE AL INICIO DE LA OBRA LA PLANTA DEL TULE DEBERÁ SER PLANTADA EN EL LECHO FILTRANTE DEL BIOFILTRO, CUANDO LAS PLANTAS ALCANCEN UN TAMAÑO MÍNIMO DE 8" (CON UN CRECIMIENTO ADECUADO DE LAS RAICES), COLOCADAS EN ZURCOS Y ESPACIADAS A 50 CM ENTRE FILAS Y COLUMNAS LA PROFUNDIDAD QUE DEBERÁ PLANTARSE EL TULE, NO SERÁ MENOR A 10 CM Y SE TOMARA. COMO BASE EL NIVEL DEL AGUA MAXIMA DE OPERACIÓN DE LA PLANTA DE TRATAMIENTO

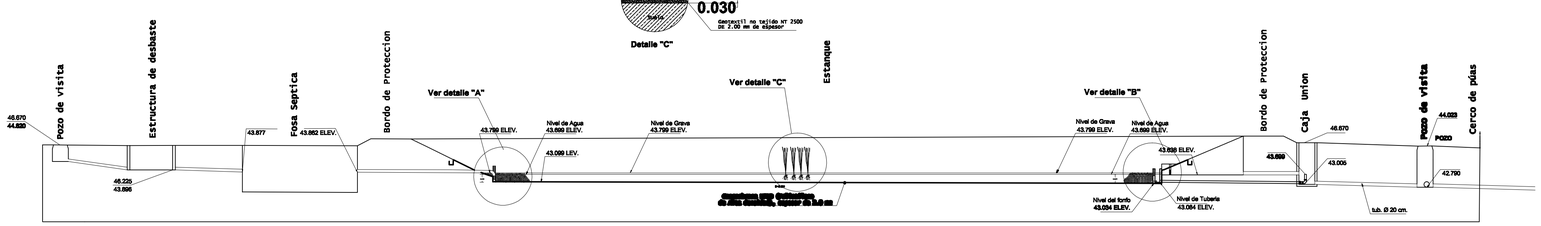

CORTE ESQUEMATICO P-P

JUNTA MUNICIPAL DE AGUA POTABLE Y ALCANTARILLADO DE MAZATLAN
GERENCIA DE PLANEACION Y FISICA

EL HABAL, SINDICATURA DEL MPIO. MAZATLAN, SIN.
SISTEMA DE ALCANTARILLADO Y SANEAMIENTO

REHABILITACIÓN DE PLANTA DE TRATAMIENTO TIPO WETLAND

DEPARTAMENTO DE PROYECTOS ESPECIALES

LEVANTO:		PROYECTO:	ING. JOSE LUIS DIAZ MORENO
OP. CAD:	ING. JOSE LUIS DIAZ MORENO	REVISO:	ING. ANA MARIA LAMARQUE RAMIREZ

APROBO : ARQ. JUAN ADOLFO AVILA FLORES	CONFORME : ARQ. ADRIAN AVALOS BENITEZ
Mazatlan Sin. Noviembre del 2019	Escala 1:500