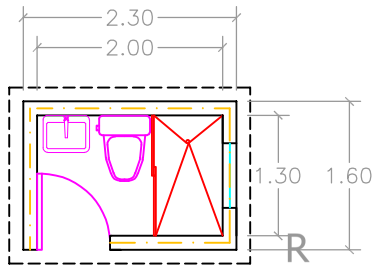

PLANTA

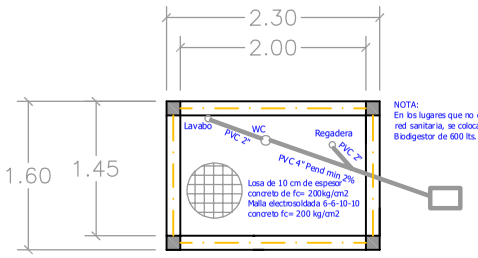

CIMENTACIÓN

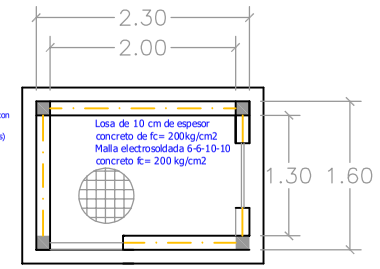

ARMADO DE LOSA

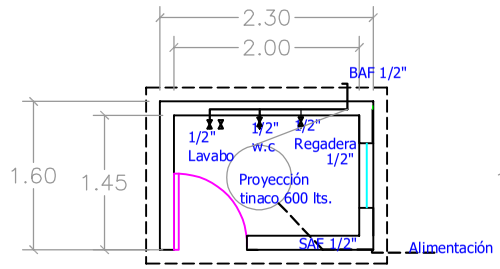

HIDRAULICO

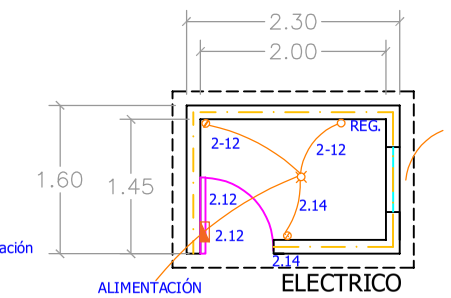

ELECTRICO

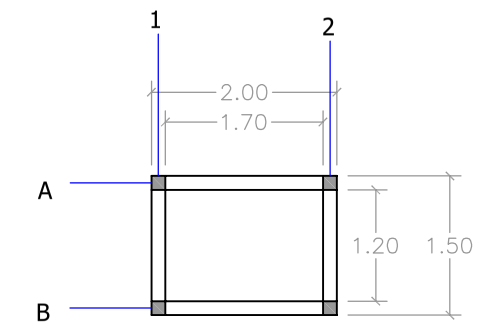

PLANTA FOSA SEPTICA

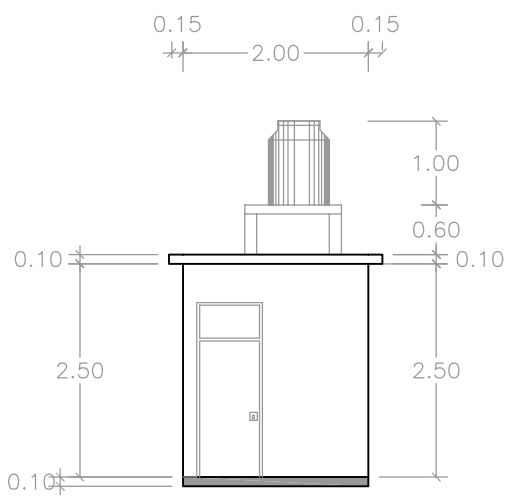

FACHADA PRINCIPAL

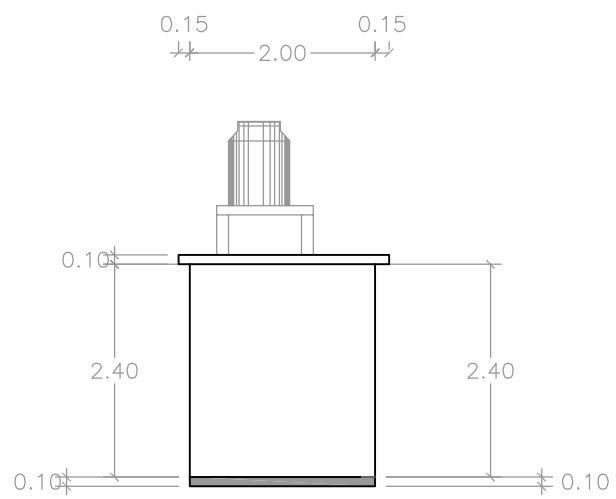

FACHADA POSTERIOR

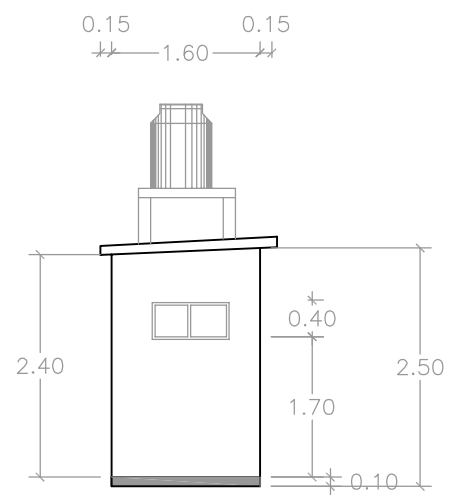

FACHADA LATERAL

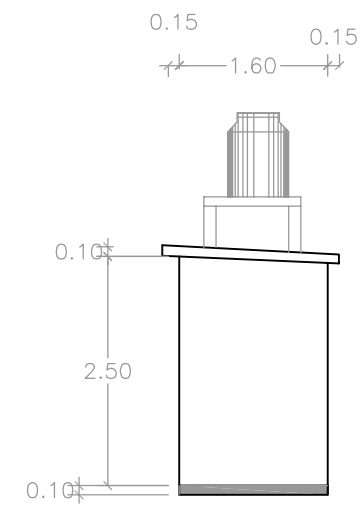

FACHADA LATERAL 2

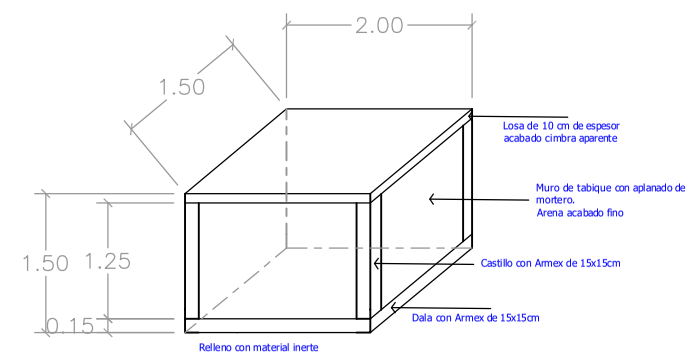

CORTE ESTRUCTURAL FOSA SEPTICA

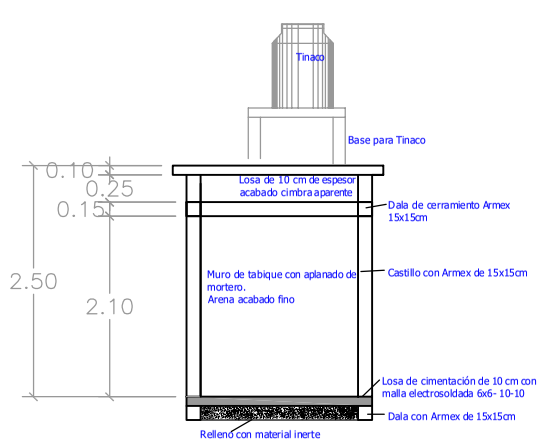

CORTE ESTRUCTURAL

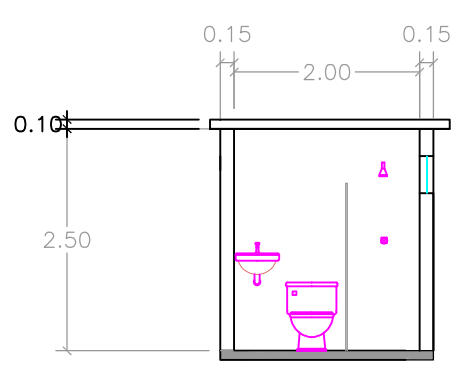

CORTE A-A´

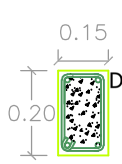

DALA CERRAMIENTO Y CASTILLO

Armex de 15x15cm
Concreto fc=150kg/cm2

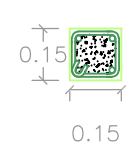

DALA DE CIMENTACIÓN

Armex de 15x15cm
Concreto fc=200kg/cm2

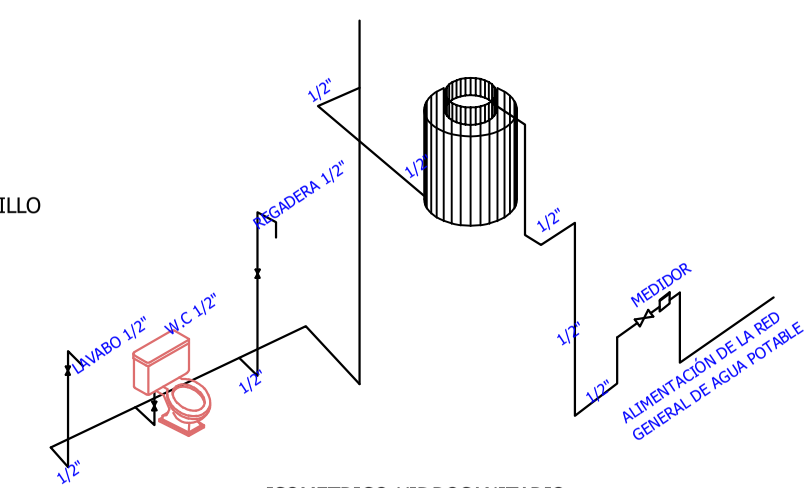

ISOMETRICO HIDROSANITARIO

H. AYUNTAMIENTO DE COSALA, SINALOA.

C. CARLA CORRALES CORRALES
PRESIDENTE MUNICIPAL

C. ING. MIGUEL SALCIDO SALAS
DIRECTOR DE OBRAS PÚBLICAS

PROGRAMA: VIVIENDA

UBICACIÓN: LOCALIDADES VARIAS

NOMBRE DE LA OBRA:

CONSTRUCCION DE SANITARIOS SECOS EN LA SINDICATURA CENTRAL , MUNICIPIO DE COSALA, SINALOA