ETAPA 2026:
CONSTRUCCIÓN DE CANCHA DE FUTBOL CON PASTO SINTÉTICO DE 18 X 34 M.

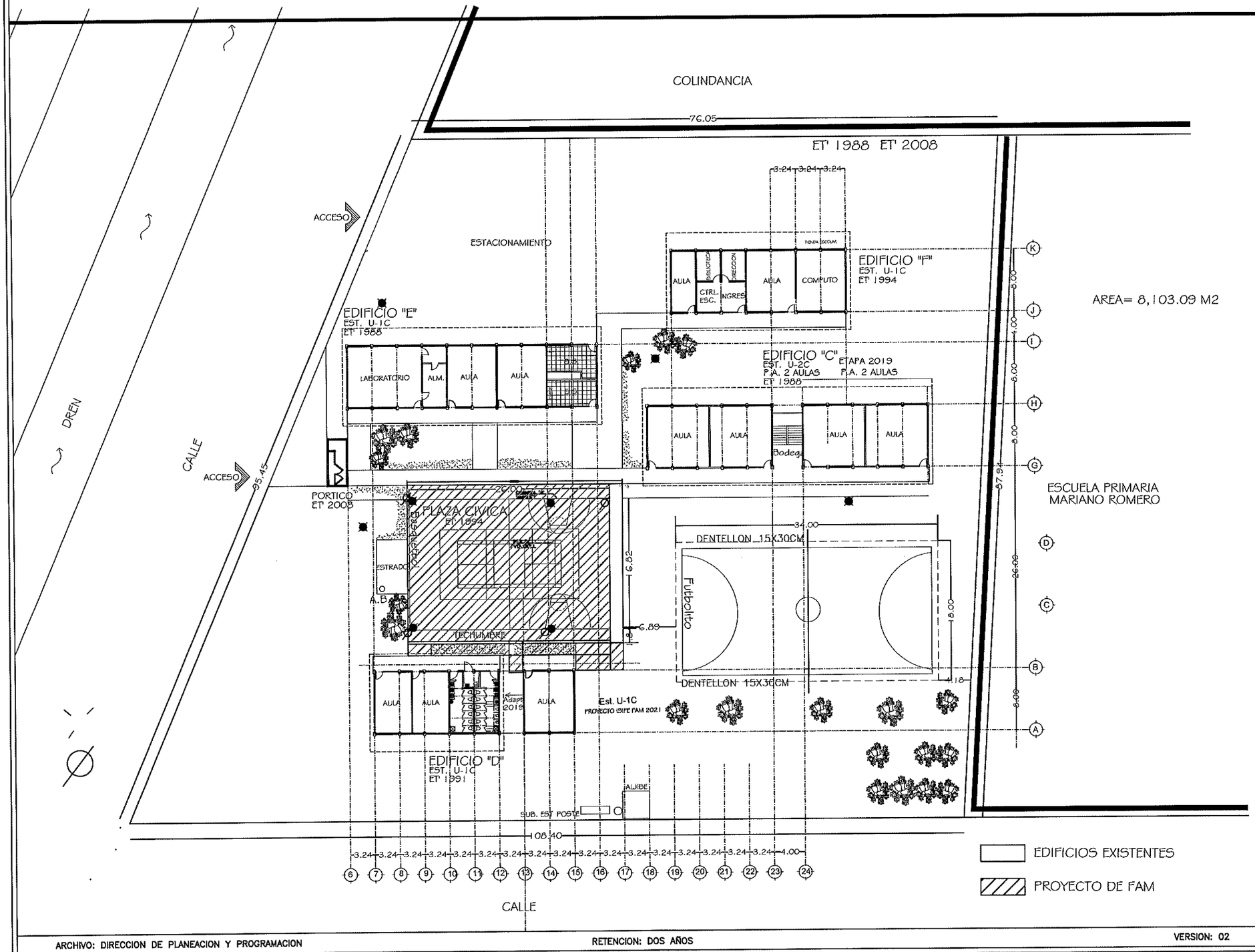

INSTITUTO SINALOENSE DE LA INFRAESTRUCTURA FISICA EDUCATIVA
Dirección de Planeación y Programación

Proyecto Autorizado de la Obra No. 260063
PGO. No. 26301 por el Departamento de Proyectos y Certificación.

Fecha y Firma de autorización

ET' 2026

DIRECTOR GENERAL:
ARQ. HUGO ECHAVE MENESES
DIRECTOR DE INFRAESTRUCTURA:
ING. JOAQUIN O. MURRIETA CASTRO
DIRECTOR DE PLANEACION:
ARQ. CINDY M. ROSALES ORNELAS

SINALOA
GOBIERNO DEL ESTADO

ISIFE INSTITUTO SINALOENSE DE LA INFRAESTRUCTURA FÍSICA EDUCATIVA

NOMBRE DE PLANTEL:
COBAES 63
UBICACIÓN: LICENCIADO BENITO JUAREZ(CAMPO GOBIERNO) NAVOLATO
CCT: 25ECB0063L

JEFE DE PROYECTOS:
ARQ. ELSA A. BARRAZA SALAZAR
ELABORÓ:
ELABORACIÓN:
MODIFICACIÓN: 2024

PROYECTO:
PLANOS:
PLANO DE CONJUNTO

CO-01
01
SIN ESC

ARCHIVO: DIRECCION DE PLANEACION Y PROGRAMACION
RETENCION: DOS AÑOS
VERSION: 02
RDPP-01.03

*CANCHA DE PASTO SINTETICO PARA FUTBOL RAPIDO

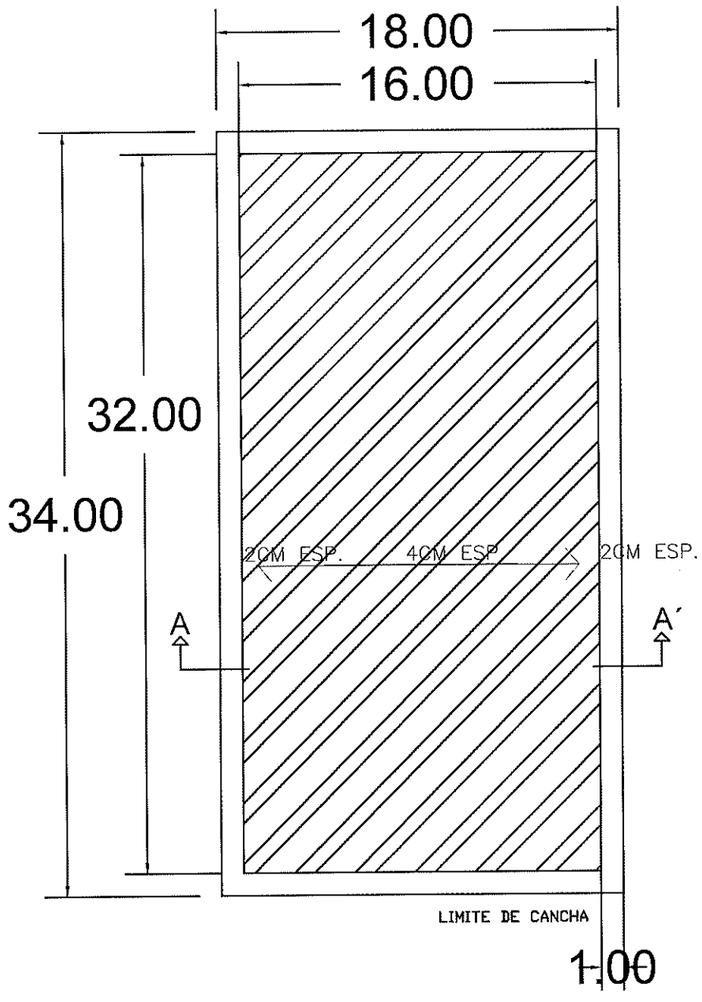

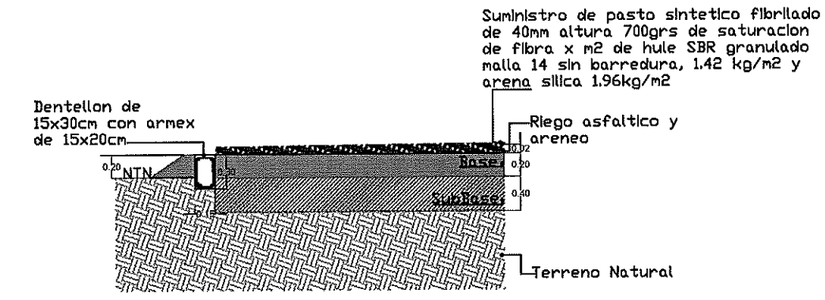

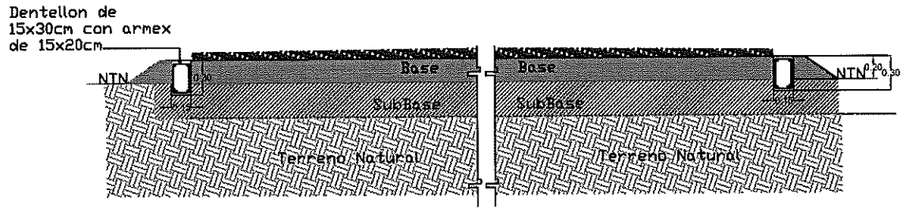

INSTITUTO SINALOENSE DE LA INFRAESTRUCTURA FISICA EDUCATIVA
Dirección de Planeación y Programación

Proyecto Autorizado de la Obra No. 260063
PGO. No. 26301 por el Departamento de Proyectos y Certificación.

Fecha y Firma de autorización

DIRECTOR GENERAL: ARQ. HUGO ECHAVE MENESES
DIRECTOR DE INFRAESTRUCTURA: ING. JOAQUIN O. MURRIETA CASTRO
DIRECTOR DE PLANEACION: ARQ. CINDY M. ROSALES ORNELAS

SINALOA GOBIERNO DEL ESTADO

ISIFE INSTITUTO SINALOENSE DE LA INFRAESTRUCTURA FÍSICA EDUCATIVA

NOMBRE DE PLANTEL: COBAES 63
UBICACIÓN: LICENCIADO BENITO JUAREZ(CAMPO GOBIERNO) NAVOLATO
CCT: 25ECB0063L

JEFE DE PROYECTOS: ARQ. ELSA A. BARRAZA SALAZAR
ELABORÓ:
ELABORACIÓN:
MODIFICACIÓN: 2024

PROYECTO:
PLANOS: PLANO DE CANCHA DE FUTBOL DE PASTO SINTÉTICO

CA-01
01
SIN ESC

ARCHIVO: DIRECCION DE PLANEACION Y PROGRAMACION
RETENCION: DOS AÑOS
VERSION: 02
RDPP-01.03

INSTITUTO SINALOENSE DE LA INFRAESTRUCTURA FÍSICA EDUCATIVA
DIRECCIÓN DE PLANEACIÓN Y PROGRAMACIÓN
DEPARTAMENTO DE COSTOS

CONSTRUCCION DE CANCHA DE FUTBOL CON PASTO SINTETICO DE 18.00X34 MTS. EN COBAES # 63 PROFRA. EMILIA OBESO LOPEZ, UBICADO EN VILLA JUAREZ(CAMPO GOBIERNO) MPIO. DE NAVOLATO ESTADO DE SINALOA CCT: 25ECB0063L

Núm de presupuesto: PLOO6032
Fecha de propuesta: 09/jun/2025
Página: 1/1

Presupuesto

Clave	Descripción	Unidad	Cantidad	Precio unitario	Total:
	CONSTRUCCION DE CANCHA MULTIPLE CON PASTO SINTETICO				**1,223,534.61**
	CONSTRUCCION DE CANCHA MULTIPLE DE 25.00X45.00 MTS.				**1,223,534.61**
	PRELIMINARES				**190,211.63**
	TERRACERIAS				**455,794.75**
	PASTO SINTETICO Y PORTERIAS				**577,528.23**
	Subtotal de Presupuesto				**1,223,534.61**
				IVA 16.00 %	**195,765.54**
				Total	**1,419,300.15**

ING. ADOLFO CABANILLAS CHAVEZ
JEFE DEL DEPTO. DE COSTOS

INSTITUTO SINALOENSE DE LA INFRAESTRUCTURA FÍSICA EDUCATIVA
DIRECCIÓN DE PLANEACIÓN Y PROGRAMACIÓN
DEPARTAMENTO DE COSTOS

CONSTRUCCION DE CANCHA DE FUTBOL CON PASTO SINTETICO DE 18.00X34 MTS. EN COBAES # 63 PROFRA. EMILIA OBESO LOPEZ, UBICADO EN VILLA JUAREZ(CAMPO GOBIERNO) MPIO. DE NAVOLATO ESTADO DE SINALOA CCT: 25ECB0063L

Núm de presupuesto: PLOO6032
Fecha de propuesta: 09/jun/2025

Presupuesto

Clave	Descripción	Unidad	Cantidad
	CONSTRUCCION DE CANCHA MULTIPLE CON PASTO SINTETICO		
	CONSTRUCCION DE CANCHA MULTIPLE DE 25.00X45.00 MTS.		
	PRELIMINARES		
PU001	TRAZO DEL TERRENO PARA ESTABLECER EJES Y REFERENCIAS, INCLUYE: MATERIAL, MANO DE OBRA Y HERRAMIENTA.	M2	720.00
22.05.03	Excavación en material tipo B por medios mecánicos a una profundidad de .30 mts, volumen medido compacto. Incluye: , equipo, mano de obra, trazo, nivelación, perfilado de taludes, herramienta, combustibles y lubricantes y todo lo necesario para su correcta ejecución. Se deberá considerar un factor de abundamiento de 1.3	M3	332.50
22.05.08	Carga y acarreo de material sobrante producto de excavaciones fuera de la obra a cualquier distancia hasta tiradero oficial autorizado por el H. Ayuntamiento , incluye carga con maquina, camión de volteo, limpieza gruesa y fina del área y todo lo necesario para su correcta ejecución. Por ningún motivo deberá ser tirado en áreas circundantes a , en caso contrario se aplicará multa. (para criterios de pago el volumen será medido compacto de acuerdo a la apertura de caja)	M3	432.25
	TERRACERIAS		
22.05.05	AFINE Y COMPACTACION DE TERRENO NATURAL POR MEDIOS MECANICOS A UN PORCENTAJE DE 95% proctor modificado, incluye, mano de obra, herramienta, equipo y todo lo necesario para su correcta ejecución.	M2	665.00
P06S231	SUMINISTRO Y COLOCACIÓN DE SUB-BASE CON MATERIAL PETREO DE BANCO, DE POR LO MENOS 5" DE DIAMETRO, INCADO A TERRENO NATURAL POR COMPACTACIÓN, CON UN SOBR EANCHO DE 50 CM A CADA LADO DEL MURO DE CONTENCIÓN. SE CONSIDERA PARA ESTE TRABAJO SUMINISTRO DE PIEDRA BOLA, FLETE, ACARREOS INTERNOS DENTRO DE LA OBRA MANO DE OBRA Y TODO LO NECESARIO PARA SU CORRECTA EJECUCIÓN.	M3	345.80
010355	SUMINISTRO, MEZCLADO, TENDIDO Y COMPACTACIÓN DE LA CONSTRUCCIÓN DE CUÉRPO DE BASE , CUANDO SE EMPLEE UN MATERIAL PÉTREO TIPO BASE COMPACTADO AL 100% , VOLUMEN MEDIDO COMPACTO, INCLUYE: ADQUISICIÓN DE MATERIAL, ACARREOS SEGÚN TARIFAS DE ALIANZA DE TRANSPORTES VIGENTE, EXTRACCIÓN Y ACARREOS DEL AGUA, INCORPORACIÓN DE HUMEDAD ÓPTIMA DE COMPACTACIÓN, HOMOGENIZADO, MEZCLADO, COMPACTACIÓN, MATERIALES, MANO DE OBRA, HERRAMIENTA, EQUIPO Y TODO LO NECESARIO PARA SU CORRECTA EJECUCION.	M3	172.90
P06S17	RIEGO DE IMPREGNACIÓN CON EMULSIÓN CATIONICA ECI-60, A RAZÓN DE 1.50 LT/M2, DE ACUERDO A LAS NORMAS SCT N.CTR.CAR.1.04.004/00 Y N.CMT.4.05.001/06, INCLUYE: APLICACIÓN, ALMACENAMIENTO, CALENTAMIENTO, BOMBEO, CARGA DE LOS MATERIALES EN LOS ALMACENAMIENTOS Y ACARREOS EN LA PLANTA Y AL LUGAR DE UTILIZACIÓN DE LOS MATERIALES ASFÁLTICOS, MATERIALES, MANO DE OBRA, HERRAMIENTA, EQUIPO Y TODO LO NECESARIO PARA SU CORRECTA EJECUCIÓN.	LT	665.00
P06S05	ARENEO PARA PROTECCIÓN DE BASE SOBRE SU SUPERFICIE, INCLUYE: SUMINISTRO, COLOCACIÓN Y ACARREOS DE LA ARENA A RAZÓN DE 12 LT/M2, ACARREOS AL LUGAR DE LA OBRA, MATERIALES, MANO DE OBRA, EQUIPO, HERRAMIENTA Y TODO LO NECESARIO PARA SU CORRECTA EJECUCIÓN.	M2	665.00
22.05.03	Excavación en material tipo B por medios mecánicos a una profundidad de .30 mts, volumen medido compacto. Incluye: , equipo, mano de obra, trazo, nivelación, perfilado de taludes, herramienta, combustibles y lubricantes y todo lo necesario para su correcta ejecución. Se deberá	M3	6.48

ING. ADOLFO CABANILLAS CHAVEZ
JEFE DEL DEPTO. DE COSTOS

CONSTRUCCION DE CANCHA DE FUTBOL CON PASTO SINTETICO DE 18.00X34 MTS. EN COBAES # 63 PROFRA. EMILIA OBESO LOPEZ, UBICADO EN VILLA JUAREZ(CAMPO GOBIERNO) MPIO. DE NAVOLATO ESTADO DE SINALOA CCT: 25ECB0063L

Núm de presupuesto: PLOO6032
Fecha de propuesta: 09/jun/2025

Presupuesto

Clave	Descripción	Unidad	Cantidad
	considerar un factor de abundamiento de 1.3		
170112	CONSTRUCCION DE DENTELLON DE 15 X 30CMS. DE ALT. CON CONCRETO SIMPLE HECHO EN OBRA F'C=200 KG/CM2 INCLUYE: EXCAVACION, CIMBRA APARENTE, DESCIMBRA,CURADO, VIBRADO, MATERIAL, MANO DE OBRA, HERRAMIENTA Y EQUIPO.	ML	104.00
	PASTO SINTETICO Y PORTERIAS		
PASTO-	SUMINISTRO Y COLOCACION DE PASTO SINTETICO TERZA PROTURF DE 35 MM DE ALTURA SE DEBE CONSIDERARA PARA ESTE TRABAJO EL SUMINISTRO DEL PASTO, HERRAMIENTA, EQUIPO Y TODO LO NECESARIO PARA SU CORRECTA EJECUCIÓN	M2	665.00
ARENA	SUM. Y COLOCACION DE ARENA SILICA AUCHO PARA RECIBIR PASTO SINTETICOINC. MATERIAL Y MANO DE OBRA	m2	665.00
PORTER	SUMINISTRO Y COLOCACION DE PORTERIAS CON RED PARA CANCHA DE FUTBOL RAPIDO DE MEDIDAS 4X2.07 CON REFUERZOS TRASEROS Y TRANSVERSALES SEGUN DISEÑO, SE CONSIDERA PARA ESTE TRABAJO, FABRICACION Y COLOCACION Y TODO LO NECESARIO PARA SU CORRECTA EJECUCION.	PZA	2.00
45407	SUMINISTRO Y COLOCACIÓN DE CERCO DE MALLA CICLONICA CAL. 12.5 PARTE POSTERIOR DE PORTERIA A UNA ALTURA 5.00 MTS INCLUYE: POSTES,BARRA SUPERIOR,ALAMBRE GALVANIZADO ,ACCESORIOS,HERRAMIENTA,EQUIPO Y TODO LO NECESARIO PARA SU CORRECTA EJECUCIÓN.	ML	20.00

Total de Presupuesto

ING. ADOLFO CABANILLAS CHAVEZ
JEFE DEL DEPTO. DE COSTOS