ETAPA 2026:
CONSTRUCCIÓN DE TECHUMBRE DE 10.00 X 19.00 M, AMPLIACIÓN DE TECHUMBRE EXISTENTE Y CERCA PERIMETRAL.

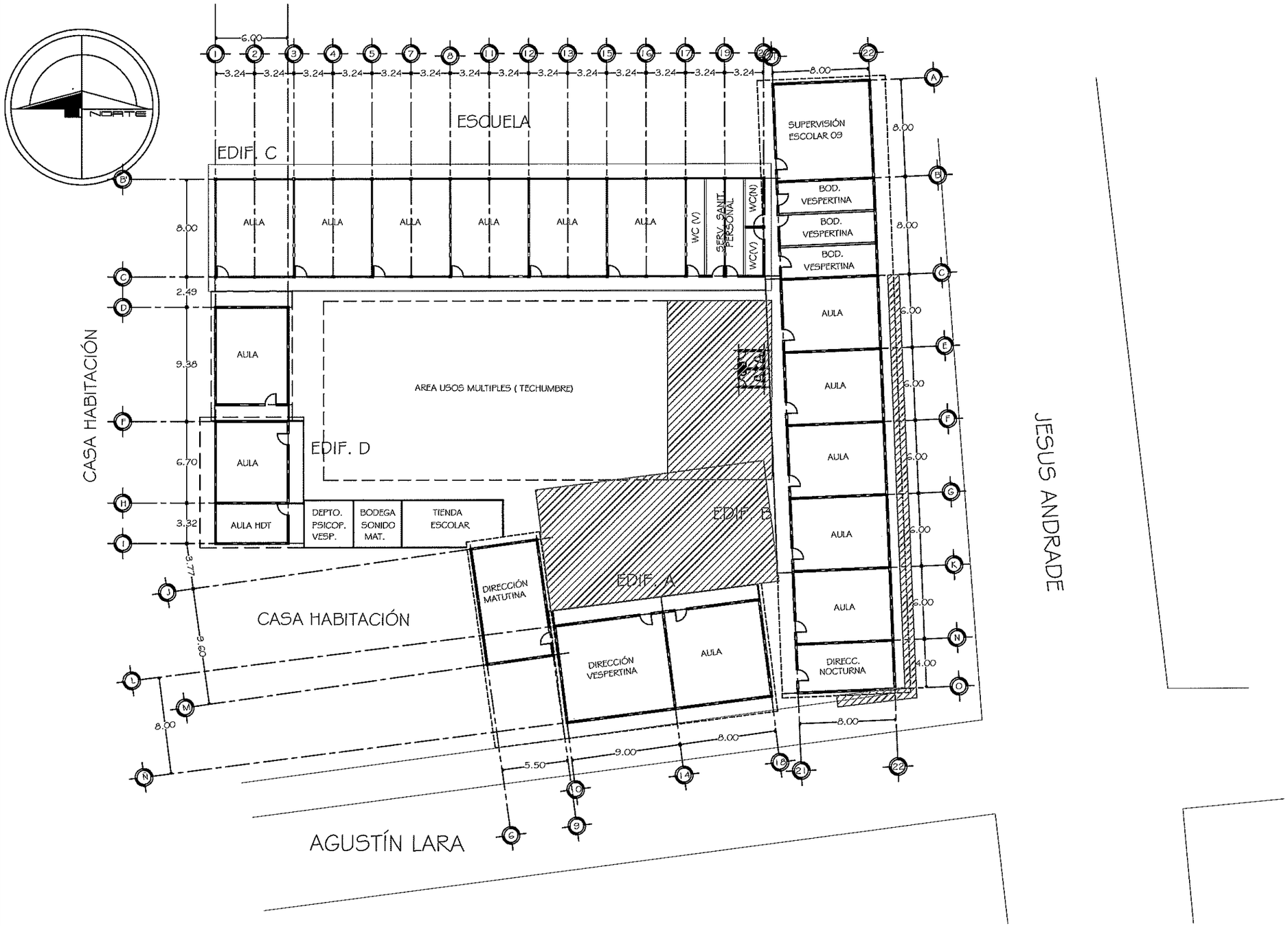

INSTITUTO SINALOENSE DE LA INFRAESTRUCTURA FISICA EDUCATIVA
Dirección de Planeación y Programación

Proyecto Autorizado de la Obra No. 260055
PGO. No. 26201 por el Departamento de Proyectos y Distribución.

Fecha y Firma de autorización

ETAPA 2026

DIRECTOR GENERAL: ARQ. HUGO ECHAVE MENESES	SINALOA GOBIERNO DEL ESTADO
DIRECTOR DE INFRAESTRUCTURA: ING. JOAQUIN O. MURRIETA CASTRO	
DIRECTOR DE PLANEACION: ARQ. CINDY M. ROSALES ORNELAS	
ISIFE INSTITUTO SINALOENSE DE LA INFRAESTRUCTURA FÍSICA EDUCATIVA	NOMBRE DE PLANTEL: PROFA. JESUSITA NEDA
	UBICACIÓN: COL. CENTRO, CULIACAN — CCT: 25EST0024Z
JEFE DE PROYECTOS: ARQ. ELSA A. BARRAZA SALAZAR	PROYECTO:
ELABORÓ: ARQ. GUADALUPE RAMOS AVILES	PLANOS: PLANO DE CONJUNTO
ELABORACIÓN: — MODIFICACIÓN: 2020	CO-01

ARCHIVO: DIRECCION DE PLANEACION Y PROGRAMACION — RETENCION: DOS AÑOS — VERSION: 02 — RDPP-01.03

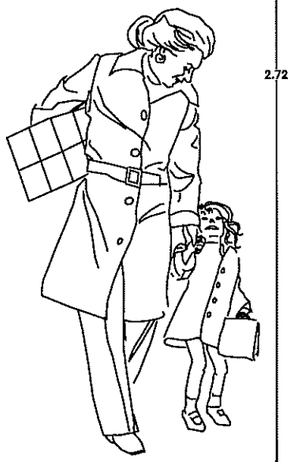

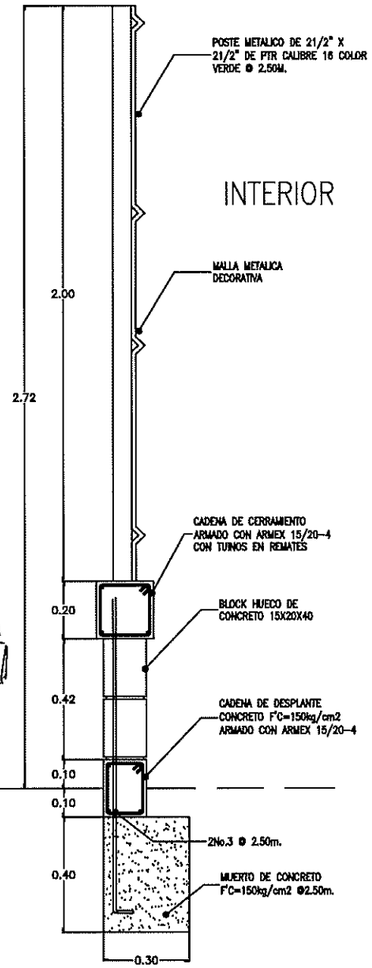

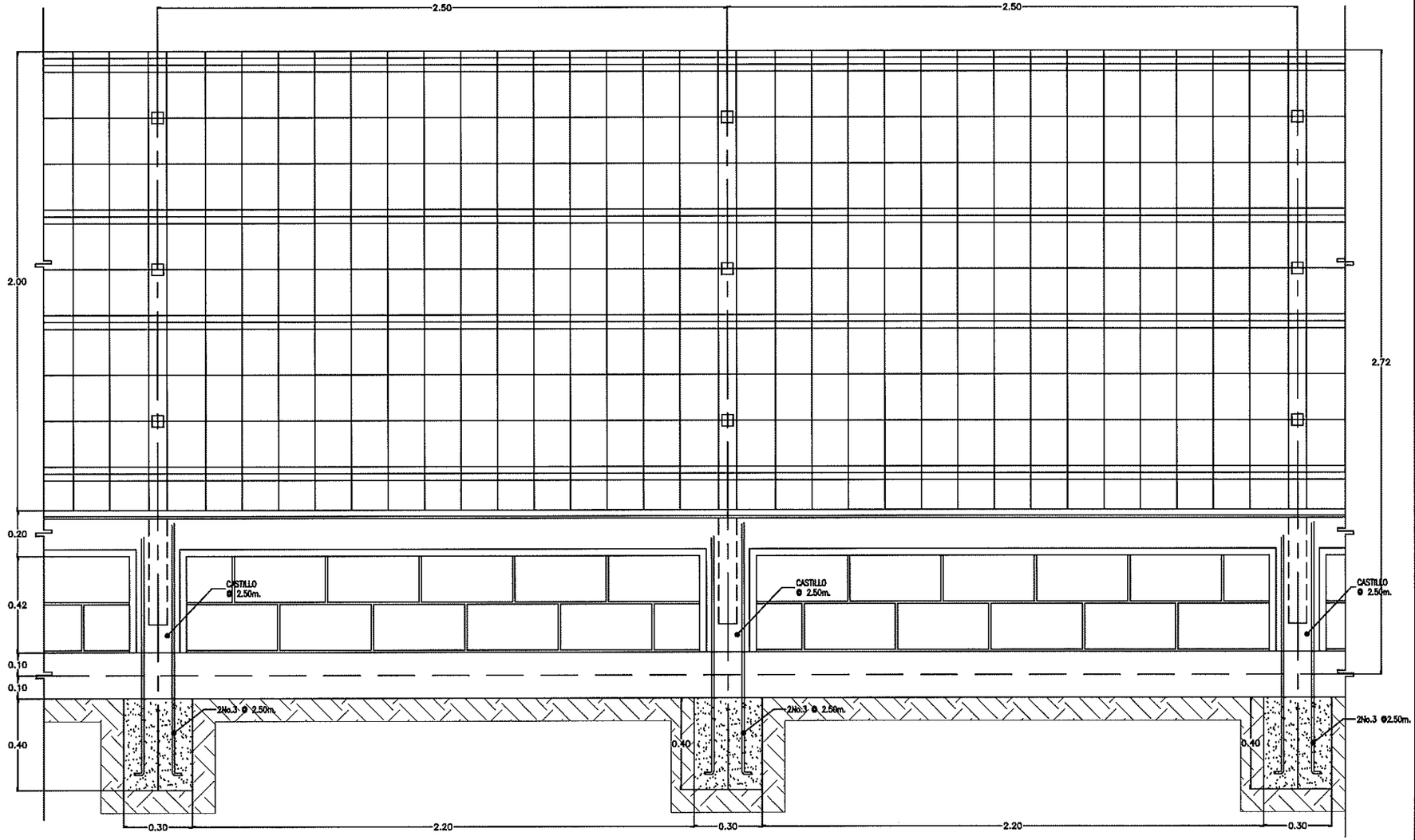

INSTITUTO SINALOENSE DE LA INFRAESTRUCTURA FISICA EDUCATIVA
Dirección de Planeación y Programación

Proyecto Autorizado de la Obra No. 260055

PGO. No. 36201 por el Departamento de Proyectos y Certificación.

Fecha y Firma de autorización

1 | DETALLE DE CERCA DECORATIVA CON REJA-ACERO | ESC. 1:20

ARCHIVO: DIRECCION DE PLANEACION Y PROGRAMACION | RETENCION: DOS AÑOS | VERSION: 02

DIRECTOR GENERAL: ARQ. HUGO ECHAVE MENESES
DIRECTOR DE INFRAESTRUCTURA: ING. JOAQUIN O. MURRIETA CASTRO
DIRECTOR DE PLANEACION: ARQ. CINDY M. ROSALES ORNELAS

SINALOA GOBIERNO DEL ESTADO

INSTITUTO SINALOENSE DE LA INFRAESTRUCTURA FISICA EDUCATIVA

NOMBRE DE PLANTEL: DET. REJA - CERO
UBICACIÓN: SINALOA, MÉXICO. | CCT:

JEFE DE PROYECTOS: ARQ. J. FRANCISCO AGUILAR F.
ELABORÓ: ING. URSULA ALEJO
ELABORACIÓN: 2014 | MODIFICACIÓN: 2017

PROYECTO: BARDAS TIPO
PLANOS: PLANO DE DETALLES

BA-01
01 | 01
INDICADA

ESTOS PLANOS SON PROPIEDAD DEL INSTITUTO NACIONAL DE LA INFRAESTRUCTURA FISICA EDUCATIVA (INIFED)

RDPP-01.03

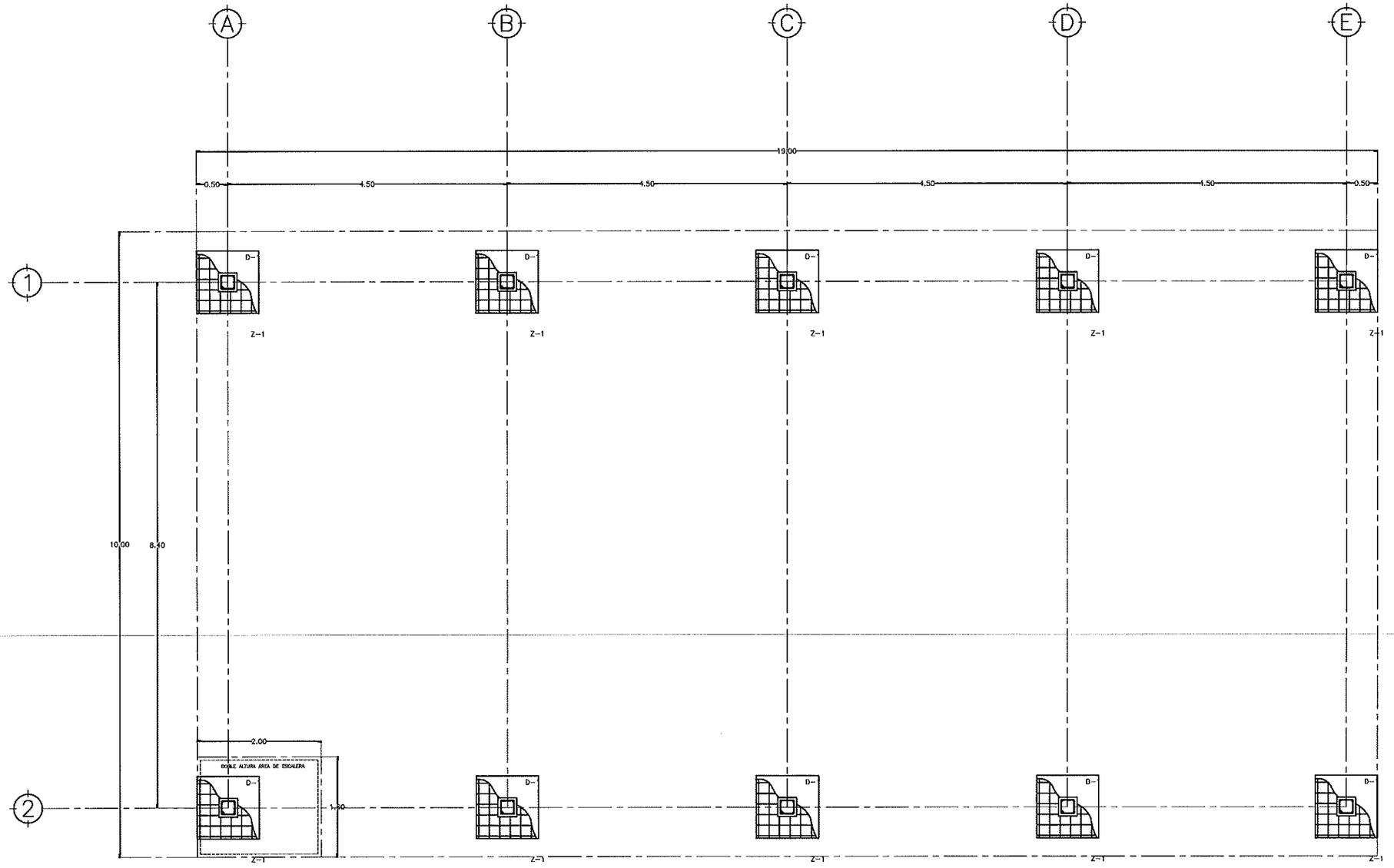

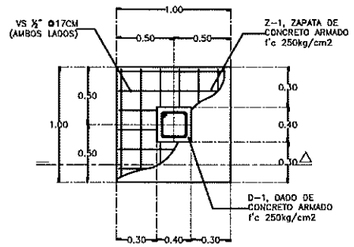

2 PLANTA DE ZAPATA ESC, 1:50

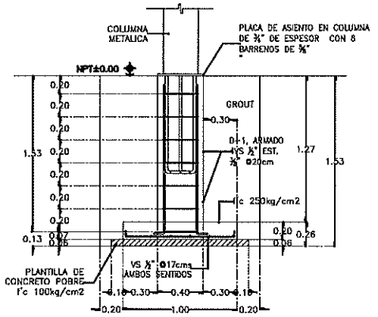

3 SECCION DE ZAPATA ESC, 1:50

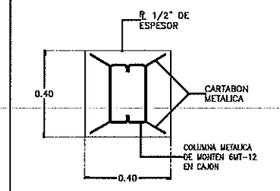

4 DETALLES COLUMNA ESC, 1:25

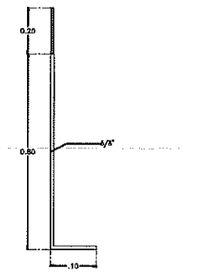

5 ANCLA ESC, 1:25

INSTITUTO SINALOENSE DE LA INFRAESTRUCTURA
FISICA EDUCATIVA
Dirección de Planeación y Programación

Proyecto Autorizado de la Obra No. 260055

PGO. No. 26201 por el Departamento de Proyectos y Certificación.

Fecha y Firma de autorización

1 PLANTA DE CIMENTACION ESC, 1:75

ARCHIVO: DIRECCION DE PLANEACION Y PROGRAMACION | RETENCION: DOS AÑOS | VERSION: 02

DIRECTOR GENERAL:
ARQ. HUGO ECHAVE MENESES

DIRECTOR DE INFRAESTRUCTURA:
ING. JOAQUIN O. MURRIETA CASTRO

DIRECTOR DE PLANEACION:
ARQ. CINDY M. ROSALES ORNELAS

SINALOA
GOBIERNO DEL ESTADO

ISIFE INSTITUTO SINALOENSE DE LA INFRAESTRUCTURA FISICA EDUCATIVA

NOMBRE DE PLANTEL:
TECHUMBRE METALICA

UBICACIÓN: SINALOA. | CCT:

JEFE DE PROYECTOS:
ARQ. ELSA BARRAZA SALAZAR

ELABORÓ:

PROYECTO:
TECHUMBRE METALICA 10.00x19.00

PLANOS:
PLANTA DE CIMENTACION
Y DETALLES DE ZAPATAS Y DADOS

TE-01

01 | 03

INDICADA

ELABORACIÓN: MAYO 2016 | MODIFICACIÓN: ENERO 2018

RDPP-01.03

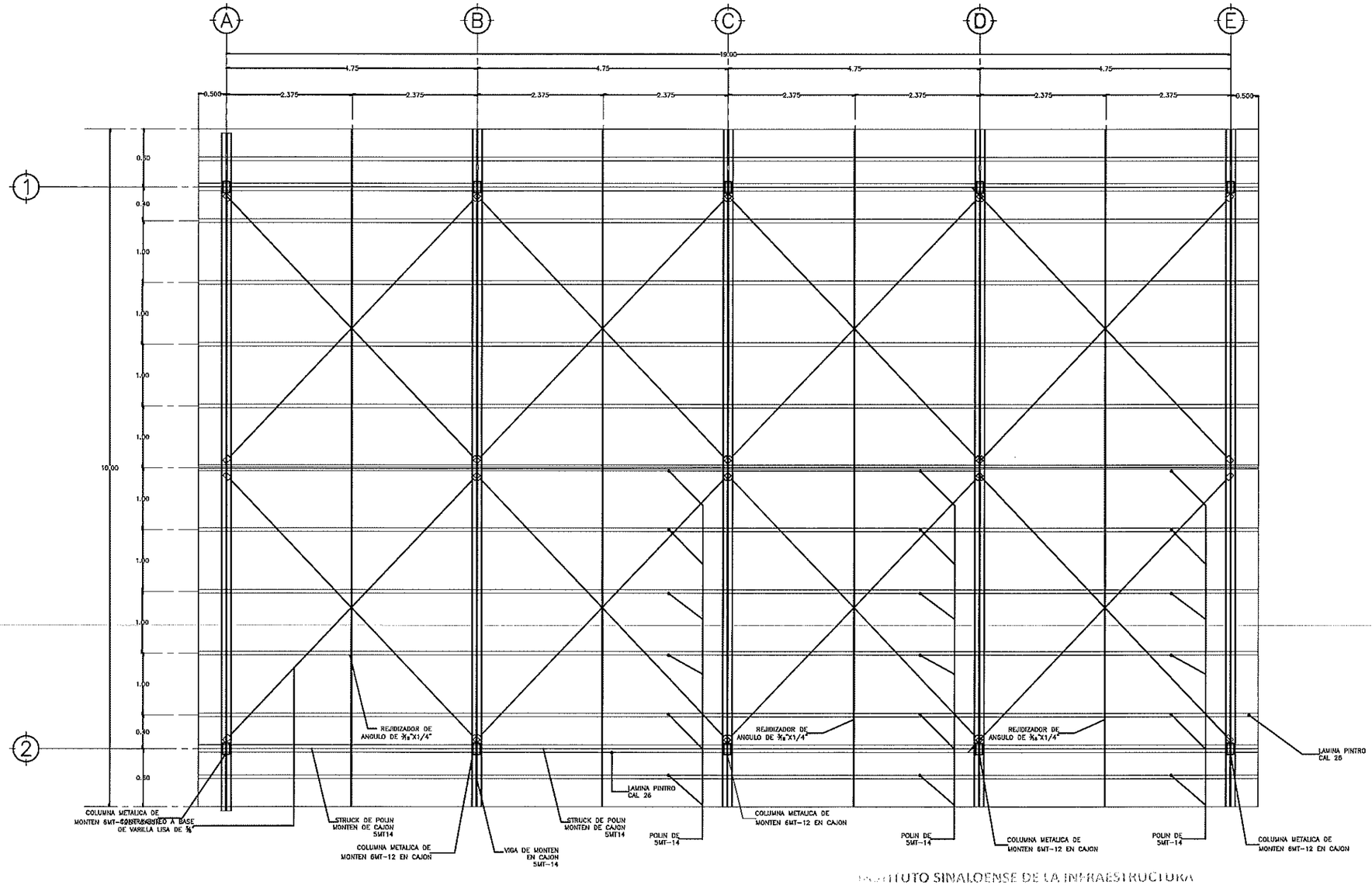

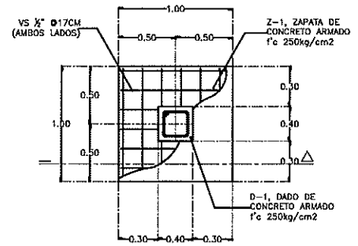

2 PLANTA DE ZAPATA ESC, 1:50

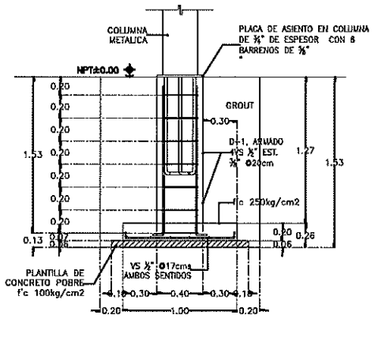

3 SECCION DE ZAPATA ESC, 1:50

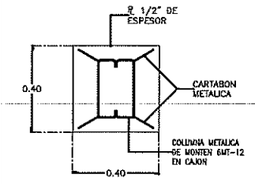

4 DETALLE COLUMNA ESC, 1:25

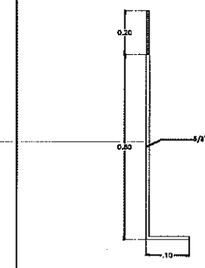

5 ANCLA ESC, 1:25

INSTITUTO SINALOENSE DE LA INFRAESTRUCTURA FISICA EDUCATIVA
Dirección de Planeación y Programación

Proyecto Autorizado de la Obra No. 260055
PGO. No. 26201 por el Departamento de Proyectos y Certificación.

Fecha y Firma de autorización

1 PLANAT DE ARMADO DE ESTRUCTURA ESC, 1:125

ARCHIVO: DIRECCION DE PLANEACION Y PROGRAMACION | RETENCION: DOS AÑOS | VERSION: 02

DIRECTOR GENERAL: ARQ. HUGO ECHAVE MENESES
DIRECTOR DE INFRAESTRUCTURA: ING. JOAQUIN O. MURRIETA CASTRO
DIRECTOR DE PLANEACION: ARQ. CINDY M. ROSALES ORNELAS

SINALOA GOBIERNO DEL ESTADO

ISIFE INSTITUTO SINALOENSE DE LA INFRAESTRUCTURA FISICA EDUCATIVA

NOMBRE DE PLANTEL: TECHUMBRE METALICA
UBICACIÓN: SINALOA. | CCT:

JEFE DE PROYECTOS: ARQ. ELSA BARRAZA SALAZAR
ELABORÓ:
ELABORACIÓN: MAYO 2016 | MODIFICACIÓN: ENERO 2018

PROYECTO: TECHUMBRE METALICA 10.00x19.00
PLANOS: PLANAT DE ARMADO DE ESTRUCTURA

TE-02
02 | 03
INDICADA

RDPP-01.03

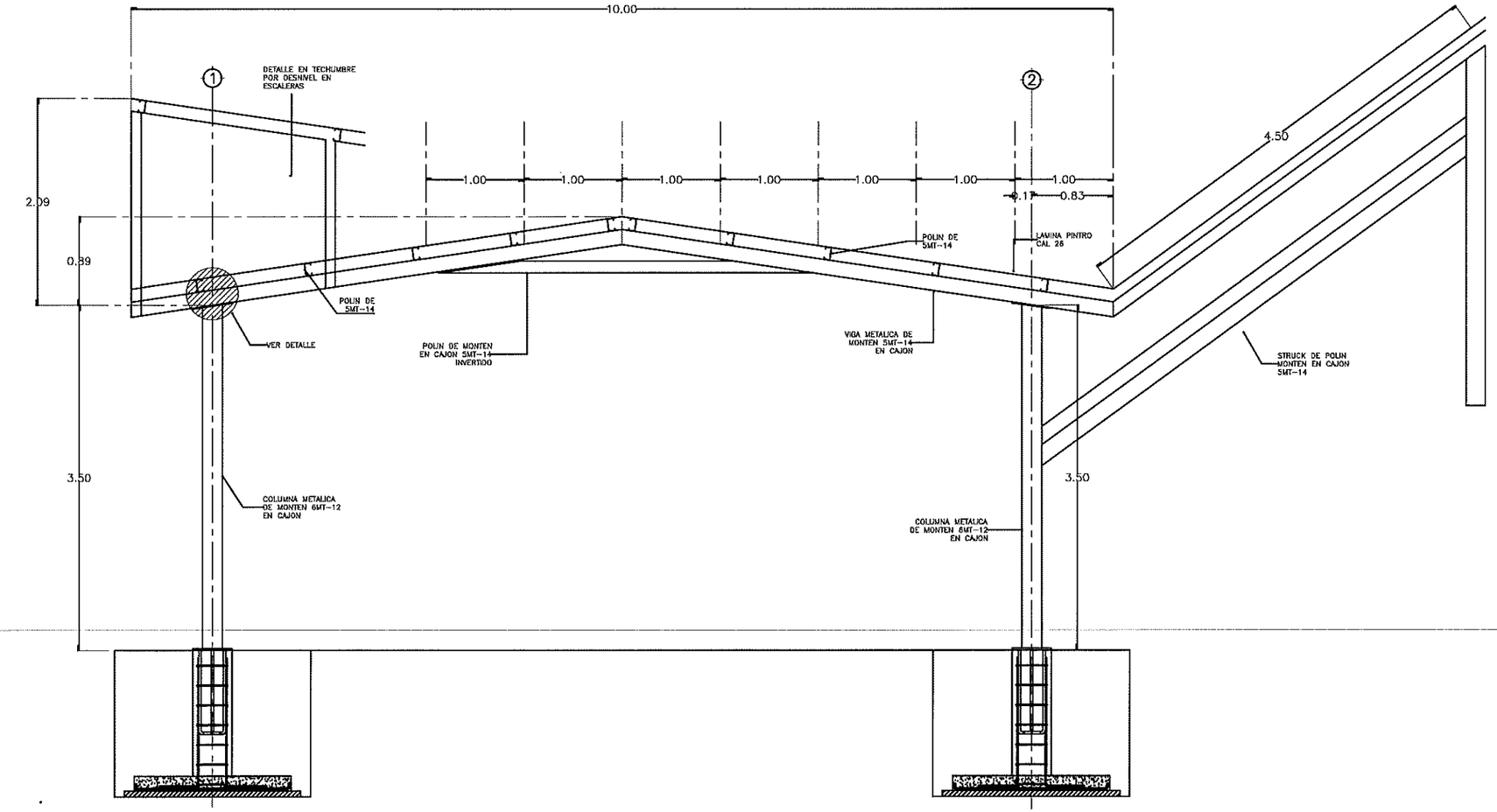

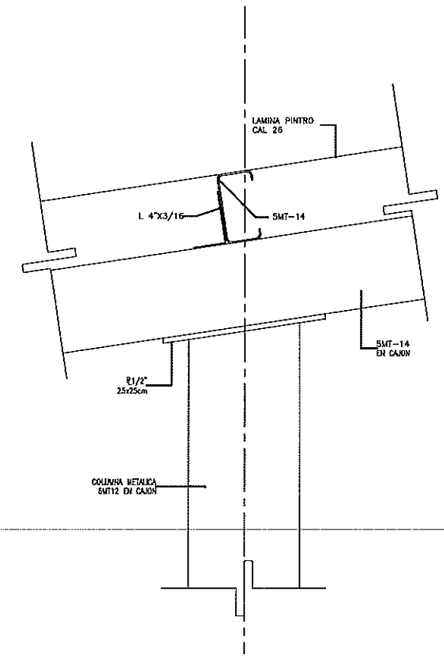

2 DETALLE DE CONECCION ESC, 1:10

INSTITUTO SINALOENSE DE LA INFRAESTRUCTURA FISICA EDUCATIVA
Dirección de Planeación y Programación

Proyecto Autorizado de la Obra No. 260055

PGO. No. 26201 por el Departamento de Proyectos y Certificación.

Fecha y Firma de autorización

1 FACHADA DE TECHUMBRE ESC, 1:50

ARCHIVO: DIRECCION DE PLANEACION Y PROGRAMACION | RETENCION: DOS AÑOS | VERSION: 02

DIRECTOR GENERAL: ARQ. HUGO ECHAVE MENESES
DIRECTOR DE INFRAESTRUCTURA: ING. JOAQUIN O. MURRIETA CASTRO
DIRECTOR DE PLANEACION: ARQ. CINDY M. ROSALES ORNELAS

SINALOA GOBIERNO DEL ESTADO

ISIFE INSTITUTO SINALOENSE DE LA INFRAESTRUCTURA FÍSICA EDUCATIVA

NOMBRE DE PLANTEL: TECHUMBRE METALICA
UBICACIÓN: SINALOA. CCT:

JEFE DE PROYECTOS: ARQ. ELSA BARRAZA SALAZAR
ELABORÓ: ARQ. DIEGO I. MURILLO ACOSTA
ELABORACIÓN: MAYO 2016 MODIFICACIÓN: ABRIL 2018

PROYECTO: TECHUMBRE METALICA 10.00x19.00
PLANOS: FACHADA

TE-03
03 03
INDICADA

RDPP-01.03

INSTITUTO SINALOENSE DE LA INFRAESTRUCTURA FÍSICA EDUCATIVA
DIRECCIÓN DE PLANEACIÓN Y PROGRAMACIÓN
DEPARTAMENTO DE COSTOS

CONSTRUCCION DE TECHUMBRE DE 10.00 X 19.00 MTS., AMPLIACION DE TECHUMBRE EXISTENTE Y CERCA PERIMETRAL EN SECUNDARIA PROFRA. JESUSITA NEDA, UBICADA EN CULIACAN, MPIO. DE CULIACAN, ESTADO DE SINALOA. CCT: 25EST0024Z

Núm de presupuesto: PLO6021
Fecha de propuesta: 02/mar./2026

Presupuesto

Clave	Descripción	Unidad	Cantidad
	TECHUMBRE DE 10.00 X 19.00 DE POLIN MONTEN		
	CIMENTACION		
11061	LIMPIA, TRAZO Y NIVELACION DEL TERRENO (AREA DE EDIFICIOS). INCLUYE MATERIAL, MANO DE OBRA Y HERRAMIENTA.	M2	190.00
11071	EXCAVACION A MANO EN TERRENO TIPO "A" INVESTIGADO EN OBRA CUALQUIER PROFUNDIDAD. INCLUYE AFINE TALUDES Y ACARREO DENTRO Y FUERA DE OBRA DE MATERIAL NO UTILIZADO.	M3	29.99
11101	PLANTILLA DE CONCRETO HECHO EN OBRA F'C=100 KG/CM2 DE 6CM DE ESPESOR. INCLUYE MANO DE OBRA Y HERRAMIENTA.	M2	14.40
11121	RELLENO Y COMPACTACIÒN DE MATERIAL PRODUCTO DE EXC.C/PISON Y AGUA, EN CAPAS DE 20CM. INCLUYE ACARREO DENTRO DE LA OBRA, MANO DE OBRA Y HERRAMIENTA, MEDIR COMPACTO.	M3	29.99
12203	ZAPATA DE CONCRETO ARMADO F`C= 250 KG/CM2 DE 1.00 X 1.00 MTS. Y 20 CMS. DE ESPESOR, CON VARILLAS # 3 A CADA 17 CMS. AMBOS SENTIDOS. INCLUYE, MANO DE OBRA, HERRAMIENTA, ARMADO, CIMBRADO, COLADO Y DESCIMBRADO.	PZA	10.00
12212	DADO DE CONCRETO ARMADO DE 40X40 CM ARMADO CON 4 VARILLA DE 1/2 Y ESTRIBOS DE 3/8 @20 CM DE 1.30 MTS. DE ALTURA, CONCRETO FC=250 KG/CM2	PZA	10.00
	IMPORTE DE CIMENTACION		
	ESTRUCTURA		
89763	SUMIN. Y COLOC. DE ANCLA DE 1.10 MTS DE VARILLA LISA DE 5/8" CON 20 CM DE ROSCA INC. TUERCA DE NIVELACION Y AJUSTE	PZA	60.00
84156	SUMINISTRO Y COLOCACION DE PLACA DE ASIENTO DE ACERO A-36 DE 40X40 CM Y DE 3/4" DE ESPESOR	PZA	10.00
12012	SUMIN. Y COL. DE CONCRETO GROUT PARA NIVELACIÓN DE HASTA 5 CM DE ESPESOR.	M3	0.08
83996	SUMINISTRO Y COLOCACION DE COLUMNA MONTEN 6MT-12 EN CAJON DE 3.50 MTS. INCL. PLACA DE ASINTO, PLACA SUPERIOR, SOLDADURA Y PINTURA ESMALTE. TRABAJO TERMINADO.	PZA	10.00
83982	SUMINISTRO Y COLOCACION DE VIGA MONTEN 5MT.14 EN CAJON, INCL. SOLDADURA, PLACAS DE ASIENTO Y CONEXIONES Y PINTURA ESMALTE.	ML	80.00
84155	SUMINISTRO Y COLOCACION DE POLIN MONTEN 5 MT-14. INCL. SOLDADA A VIGA, FLETES, PINTURA Y SOLDADURA.	ML	240.00
83159	SUMINISTRO Y COLOCACION DE STRUCK MONTEN 5MT-14 EN CAJON. INCL. SOLDADURA, PLACAS DE ASIENTO Y CONEXIONES, PINTURA ESMALTE.	ML	40.00
89640	SUMINISTRO Y COLOCACION DE SEPARADOR DE ANGULO DE 3/16 DE 1/4" PARA SEPARAR O RIGIDIZAR POLINES DE 1.10 MTS DE LONGITUD.	PZA	40.00
84121	SUMINISTRO Y COLOCACION DE CLIPS CON ANGULO DE 4"X2"X3/16" SOLDADO A VIGA Y A POLIN INCL. SOLDADURA 7018, MATERIAL, MANO DE OBRA Y HERRAMIENTA.	PZA	70.00
89649	SUM. Y COL. DE CRUCETA DE VARILLA DE 5/8" PARA CONTRAVENTEO INCLUYE PIEZAS ESPECIALES DE CONEXION DE 6.75 MTS DE LONGITUD.	PZA	16.00

ELABORO: ARQ. ERENDIRA MARTINEZ CORRAL
DEPTO DE COSTOS

ING. ADOLFO CABANILLAS CHAVEZ
JEFE DEL DEPTO. DE COSTOS

INSTITUTO SINALOENSE DE LA INFRAESTRUCTURA FÍSICA EDUCATIVA
DIRECCIÓN DE PLANEACIÓN Y PROGRAMACIÓN
DEPARTAMENTO DE COSTOS

CONSTRUCCION DE TECHUMBRE DE 10.00 X 19.00 MTS., AMPLIACION DE TECHUMBRE EXISTENTE Y CERCA PERIMETRAL EN SECUNDARIA PROFRA. JESUSITA NEDA, UBICADA EN CULIACAN, MPIO. DE CULIACAN, ESTADO DE SINALOA. CCT: 25EST0024Z

Núm de presupuesto: PLO6021
Fecha de propuesta: 02/mar./2026

Presupuesto

Clave	Descripción	Unidad	Cantidad
34025	PINTURA ESMALTE ALKIDAL EN ESTRUCTURA METALICA " ALKIDAL EN ESTRUCTURA METALICA .	M2	200.00
89641	SUM. Y COL. DE CUBIERTA CON LAMINA PINTRO CAL 26 INCL. PIJAS , MANO DE OBRA, HERRAMIENTA Y TODO LO NECESARIO.	M2	200.00
89642	SUM. Y COL DE CABALLETE CON LAMINA PINTRO CAL 26. INCLUYE: PIJAS, MANO DE OBRA, HERRAMIENTA Y TODO LO NECESARIO.	ML	20.00
	IMPORTE DE ESTRUCTURA		
	ADHERIDOS		
41100	SUMINISTRO Y COLOCACION DE CANALON DE LAMINA GALVANIZADA DE 1.22 MTS. DE DESARROLLO. INCL. FLETE, REMACHES Y SELLADO	ML	95.80
41101	CONO PARA CONECTAR CANALON CON TUBO DE 4" DE DIAMETRO PARA BAJANTE DE AGUAS PLUVIALES. TRABAJO TERMINADO.	PZA	3.00
52388	SUMINISTRO Y COLOCACION Y TENDIDO DE TUBO SANITARIO DE 1 CAMPANA DE 101MM DE DIAMETRO, INCLUYE CONEXION, TRAZO, EXCAVACION, CAMA, ARENA, RELLENO, COMPAC. UNIDAD DE OBRA TERMINADA.	ML	10.00
	IMPORTE DE ADHERIDOS		
	IMPORTE DE TECHUMBRE DE 10.00 X 19.00 DE POLIN MONTEN		
	AMPLIACION DE TECHUMBRE		
80055	DESMONTAR CUBIERTA A BASE DE POLIN MONTEN Y LAMINA GALVANIZADA, INCL. RETIRO Y RECUPERACION DE MATERIAL UTILIZABLE	M2	14.00
11008	DEMOLICION DE PISOS DE CONCRETO ARMADO C/VAR. O MALLA INCLUYE ACARREO DE ESCOMBRO, FUERA DE LA OBRA DEL MATERIAL NO UTILIZABLE.	M2	9.00
11071	EXCAVACION A MANO EN TERRENO TIPO "A" INVESTIGADO EN OBRA CUALQUIER PROFUNDIDAD. INCLUYE AFINE TALUDES Y ACARREO DENTRO Y FUERA DE OBRA DE MATERIAL NO UTILIZADO.	M3	12.60
11101	PLANTILLA DE CONCRETO HECHO EN OBRA F'C=100 KG/CM2 DE 6CM DE ESPESOR. INCLUYE MANO DE OBRA Y HERRAMIENTA.	M2	9.00
11121	RELLENO Y COMPACTACIÒN DE MATERIAL PRODUCTO DE EXC.C/PISON Y AGUA, EN CAPAS DE 20CM. INCLUYE ACARREO DENTRO DE LA OBRA, MANO DE OBRA Y HERRAMIENTA, MEDIR COMPACTO.	M3	10.37
12201	ZAPATA DE CONCRETO ARMADO F'C=250 KG/CM2 DE 1.20 X 1.20 MTS. Y 20 CMS. DE ESPESOR, CON VARILLAS # 4 A CADA 17 CMS.AMBOS SENTIDOS. INCLUYE, MANO DE OBRA Y HERRAMIENTA, ARMADO, CIMBRADO, COLADO Y DESCIMBRADO.	PZA.	4.00
12213	DADO DE CONCRETO ARMADO DE 30X30 CM ARMADO CON 4 VARILLA DE 1/2 Y ESTRIBOS DE 3/8 @20 CM DE 1.30 MTS. DE ALTURA, CONCRETO FC=250 KG/CM2	PZA	4.00
31220	PISO CONCRETO F'C=150KG/CM2 10CM.ESPESOR ACABADO PULIDO O RAYA CON BROCHA DE PELO: LOSAS 3.06X2M. JUNTAS FRIAS ACABADO C/VOLT. INCLUYE, MANO DE OBRA Y HERRAMIENTA, CIMBRA DE FRONTERA.	M2	8.64
31200	REFUERZO CON MALLA ELECTROSOLDADA 66-1010 EN PISOS, INCLUYE, MANO DE OBRA Y HERRAMIENTA, SUMINISTRO Y COLOCACION.	M2	8.64

ELABORO: ARQ. ERENDIRA MARTINEZ CORRAL
DEPTO DE COSTOS

ING. ADOLFO CABANILLAS CHAVEZ
JEFE DEL DEPTO. DE COSTOS

INSTITUTO SINALOENSE DE LA INFRAESTRUCTURA FÍSICA EDUCATIVA
DIRECCIÓN DE PLANEACIÓN Y PROGRAMACIÓN
DEPARTAMENTO DE COSTOS

CONSTRUCCION DE TECHUMBRE DE 10.00 X 19.00 MTS., AMPLIACION DE TECHUMBRE EXISTENTE Y CERCA PERIMETRAL EN SECUNDARIA PROFRA. JESUSITA NEDA, UBICADA EN CULIACAN, MPIO. DE CULIACAN, ESTADO DE SINALOA. CCT: 25EST0024Z

Núm de presupuesto: PLO6021
Fecha de propuesta: 02/mar./2026

Presupuesto

Clave	Descripción	Unidad	Cantidad
83166	SUMINISTRO Y COLOCACION DE ANCLAS EN FIERRO REDONDO 1" DE 100 CMS. DE ALTURA, INCLUYE, MATERIAL, MANO DE OBRA, HERRAMIENTA, NIVELACION Y PLOMEO.	PZA	24.00
83977	SUMINISTRO Y COLOCACION DE PLACA DE 3/4" DE ESPESOR. INCLUYE: MANO DE OBRA, HERRAMIENTA, EQUIPO Y SOLDADURA 7018.	M2	0.36
12012	SUMIN. Y COL. DE CONCRETO GROUT PARA NIVELACIÓN DE HASTA 5 CM DE ESPESOR.	M3	0.02
83992	SUMINISTRO Y COLOCACION DE COLUMNA MONTEN 8MT-14 EN CAJON DE 4.50 MTS.INCL. PLACA DE ASIENTO, PLACA SUPERIOR, SOLDADURA Y PINTURA ESMALTE.	PZA	4.00
83991	SUMINISTRO Y COLOCACION DE VIGA MONTEN 8MT.14 EN CAJON	ML	16.00
84049	SUM. Y COL. DE POLIN MONTEN DE 5MT14 , INC. SOLDADURA, CORTE, PRIMARIO ANTICORROSIVO Y MANIOBRAS	ML	112.00
84121	SUMINISTRO Y COLOCACION DE CLIPS CON ANGULO DE 4"X2"X3/16" SOLDADO A VIGA Y A POLIN INCL. SOLDADURA 7018, MATERIAL, MANO DE OBRA Y HERRAMIENTA.	PZA	42.00
83149	SUMINISTRO Y COLOCACION DE VIGA STRUCK MONTEN 6MT-14 EN CAJON. INCL. SOLDADURA, PLACAS DE ASIENTO Y CONEXIONES, PINTURA ESMALTE.	ML	16.00
80079	SUMINISTRO Y COLOCACION DE CONTRAVENTEO DE REDONDO DE 5/8 " DE DIAMETRO, INCLUYE: ROSCA, TUERCA, PINTURA, MATERIALES, MANO DE OBRA. TRABAJO TERMINADO.	ML	34.00
83168	SUM. Y COL. SEPARADOR DE ANGULO DE 1" X 3/16" X 1/4" DE 1.00 MTS. DE LARGO, CON PLACA DE 2" X 4" X 1/4" EN LOS EXTREMOS. INCL. SOLDADURA Y PINTURA ANTICORROSIVA.	PZA	28.00
34025	PINTURA ESMALTE ALKIDAL EN ESTRUCTURA METALICA " ALKIDAL EN ESTRUCTURA METALICA .	M2	144.00
89641	SUM. Y COL. DE CUBIERTA CON LAMINA PINTRO CAL 26 INCL. PIJAS , MANO DE OBRA, HERRAMIENTA Y TODO LO NECESARIO.	M2	160.00
89642	SUM. Y COL DE CABALLETE CON LAMINA PINTRO CAL 26. INCLUYE: PIJAS, MANO DE OBRA, HERRAMIENTA Y TODO LO NECESARIO.	ML	9.00
	IMPORTE DE AMPLIACION DE TECHUMBRE		
	CERCA PERIMETRAL REJA ACERO		
80013	DESMONTAR HERRERIA EN MAL ESTADO (REJA METALICA)	M2	93.45
89658	DEMOLICION DE CADENAS Y/O CASTILLOS 15X20CMS ARMADOS, INCLUYE RETIRO DE MATERIAL FUERA DE LA OBRA, TRABAJO TERMINADO.	ML	6.00
31017	CADENA O CASTILLO DE CONCRETO F'C=250KG/CM2 14X15CM. ARMADO CON 4 VARILLAS #2.5 o #3 F'Y=4200 KG/CM2 ESTRIBOS #2 @15CM. INCLUYE, MANO DE OBRA Y HERRAMIENTA, CIMBRA APARENTE Y CRUCES DE VARILLA.	ML	17.00
32001	APLANADO EN MUROS CON MORTERO CEMENTO-ARENA 1:4 A PLOMO Y REGLA, ACABADO. CON LLANA DE MADERA, INCLUYE MANO DE OBRA Y HERRAMIENTA. REMATE Y EMBOQUILLADO.	M2	95.30

ELABORO: ARQ. ERENDIRA MARTINEZ CORRAL
DEPTO DE COSTOS

ING. ADOLFO CABANILLAS CHAVEZ
JEFE DEL DEPTO. DE COSTOS

INSTITUTO SINALOENSE DE LA INFRAESTRUCTURA FÍSICA EDUCATIVA
DIRECCIÓN DE PLANEACIÓN Y PROGRAMACIÓN
DEPARTAMENTO DE COSTOS

CONSTRUCCION DE TECHUMBRE DE 10.00 X 19.00 MTS., AMPLIACION DE TECHUMBRE EXISTENTE Y CERCA PERIMETRAL EN SECUNDARIA PROFRA. JESUSITA NEDA, UBICADA EN CULIACAN, MPIO. DE CULIACAN, ESTADO DE SINALOA. CCT: 25EST0024Z

Núm de presupuesto: PLO6021

Fecha de propuesta: 02/mar./2026

Presupuesto

Clave	Descripción	Unidad	Cantidad
34003	PINTURA VINILICA VINIMEX DE COMEX Y/O SIMILAR LAVABLE, MUROS, COLUMNAS, TRABES Y PLAFONES, INCLUYE: PREPARAR SUPERFICIE, REBABEAR, PLASTE NECESARIOY ZOCLO, MANO DE OBRA Y HERRAMIENTA.	M2	136.64
89960	SUMINISTRO Y COLOCACION DE REJACERO DE 2.OO MTS. DE ALTURA, INCLUYE: POSTES DE PTR DE 2"X2", ABRAZADERAS. INCLUYE: MATERIALES, MANO DE OBRA, HERRAMIENTA Y EQUIPO.	ML	58.50
	IMPORTE DE CERCA PERIMETRAL REJA ACERO		
	SUBTOTAL DEL PRESUPUESTO		
	IVA (16.00%)		
	IMPORTE TOTAL DEL PRESUPUESTO		

ELABORO: ARQ. ERENDIRA MARTINEZ CORRAL

DEPTO DE COSTOS

ING. ADOLFO CABANILLAS CHAVEZ

JEFE DEL DEPTO. DE COSTOS

INSTITUTO SINALOENSE DE LA INFRAESTRUCTURA FÍSICA EDUCATIVA
DIRECCIÓN DE PLANEACIÓN Y PROGRAMACIÓN
DEPARTAMENTO DE COSTOS

CONSTRUCCION DE TECHUMBRE DE 10.00 X 19.00 MTS., AMPLIACION DE TECHUMBRE EXISTENTE Y CERCA PERIMETRAL EN SECUNDARIA PROFRA. JESUSITA NEDA, UBICADA EN CULIACAN, MPIO. DE CULIACAN, ESTADO DE SINALOA. CCT: 25EST0024Z

Núm de presupuesto: PLO6021
Fecha de propuesta: 02/mar./2026
Página: 1/1

Presupuesto

Clave	Descripción	Unidad	Cantidad	Precio unitario	Total:
	TECHUMBRE DE 10.00 X 19.00 DE POLIN MONTEN				**940,476.07**
	AMPLIACION DE TECHUMBRE				**393,458.02**
	CERCA PERIMETRAL REJA ACERO				**197,549.40**
	SUBTOTAL DEL PRESUPUESTO				**1,531,483.49**
	IVA (16.00%)				**245,037.36**
	IMPORTE TOTAL DEL PRESUPUESTO				**1,776,520.85**

ELABORO: ARQ. ERENDIRA MARTINEZ CORRAL
DEPTO DE COSTOS

ING. ADOLFO CABANILLAS CHAVEZ
JEFE DEL DEPTO. DE COSTOS