ETAPA 2026:
REHABILITACION DE INSTALACIONES ELECTRICAS EN EDIFICIOS "A", "B" Y SERVICIOS SANITARIOS

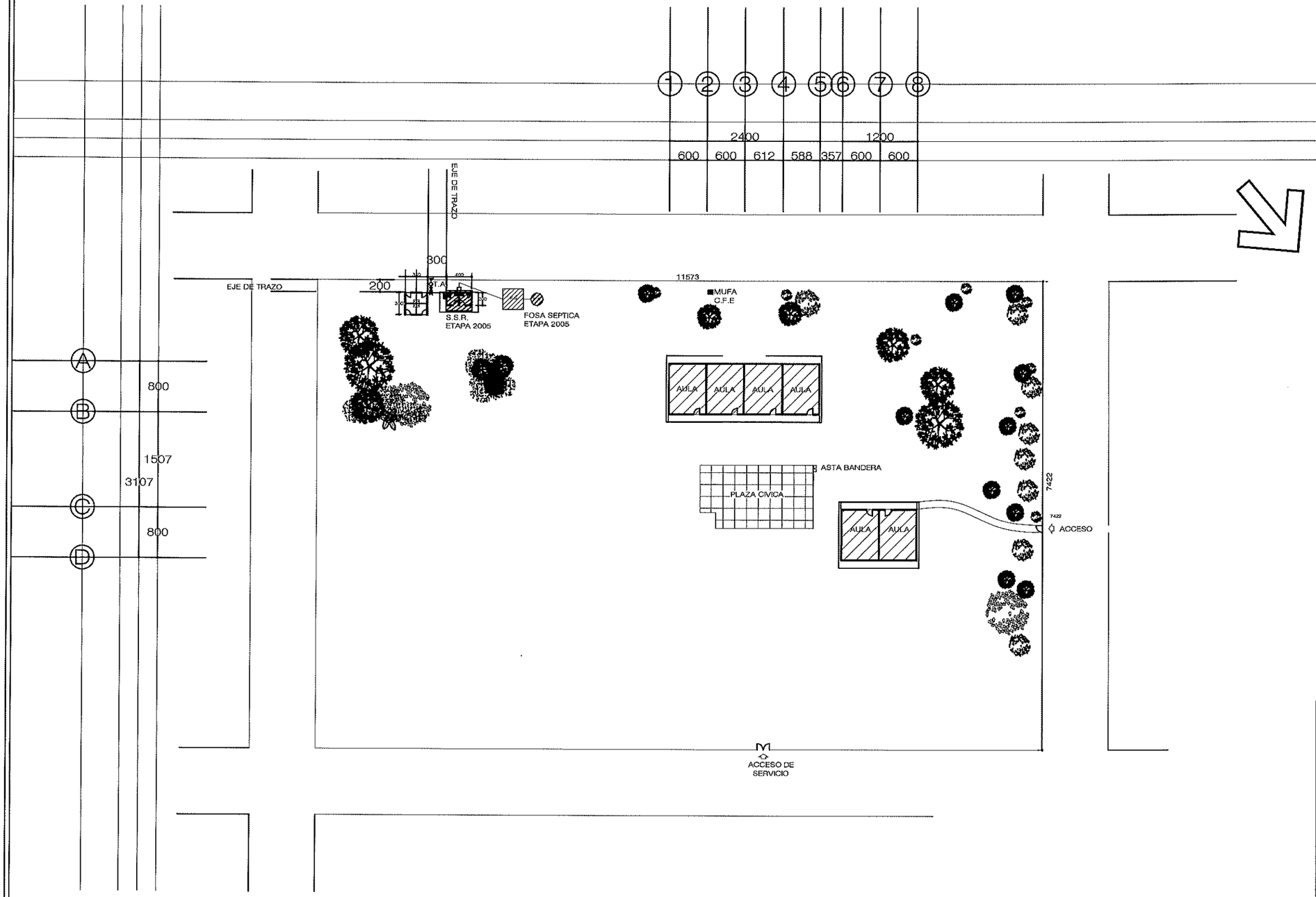

INSTITUTO SINALOENSE DE LA INFRAESTRUCTURA FISICA EDUCATIVA
Dirección de Planeación y Programación

Proyecto Autorizado de la Obra No. 260058
PGO. No. 26201 por el Departamento de Proyectos y Certificación.

Fecha y Firma de autorización

ET. 2026

DIRECTOR GENERAL:
ARQ. HUGO ECHAVE MENESES
DIRECTOR DE INFRAESTRUCTURA:
ING. JOAQUIN O. MURRIETA CASTRO
DIRECTOR DE PLANEACION:
ARQ. CINDY M. ROSALES ORNELAS

SINALOA
GOBIERNO DEL ESTADO

ISIFE INSTITUTO SINALOENSE DE LA INFRAESTRUCTURA FISICA EDUCATIVA

NOMBRE DE PLANTEL:
E.P. ADOLFO LÓPEZ MATEOS
UBICACIÓN: EL POTO DE LA REV. MEXICANA, EL FUERTE
CCT: 25DPR1045I

JEFE DE PROYECTOS:
ARQ. ELSA A. BARRAZA SALAZAR
ELABORÓ:
ELABORACIÓN:
MODIFICACIÓN: 2021

PROYECTO:
PLANOS:
PLANO DE CONJUNTO

CO-01
01 01

RDPP-01.03

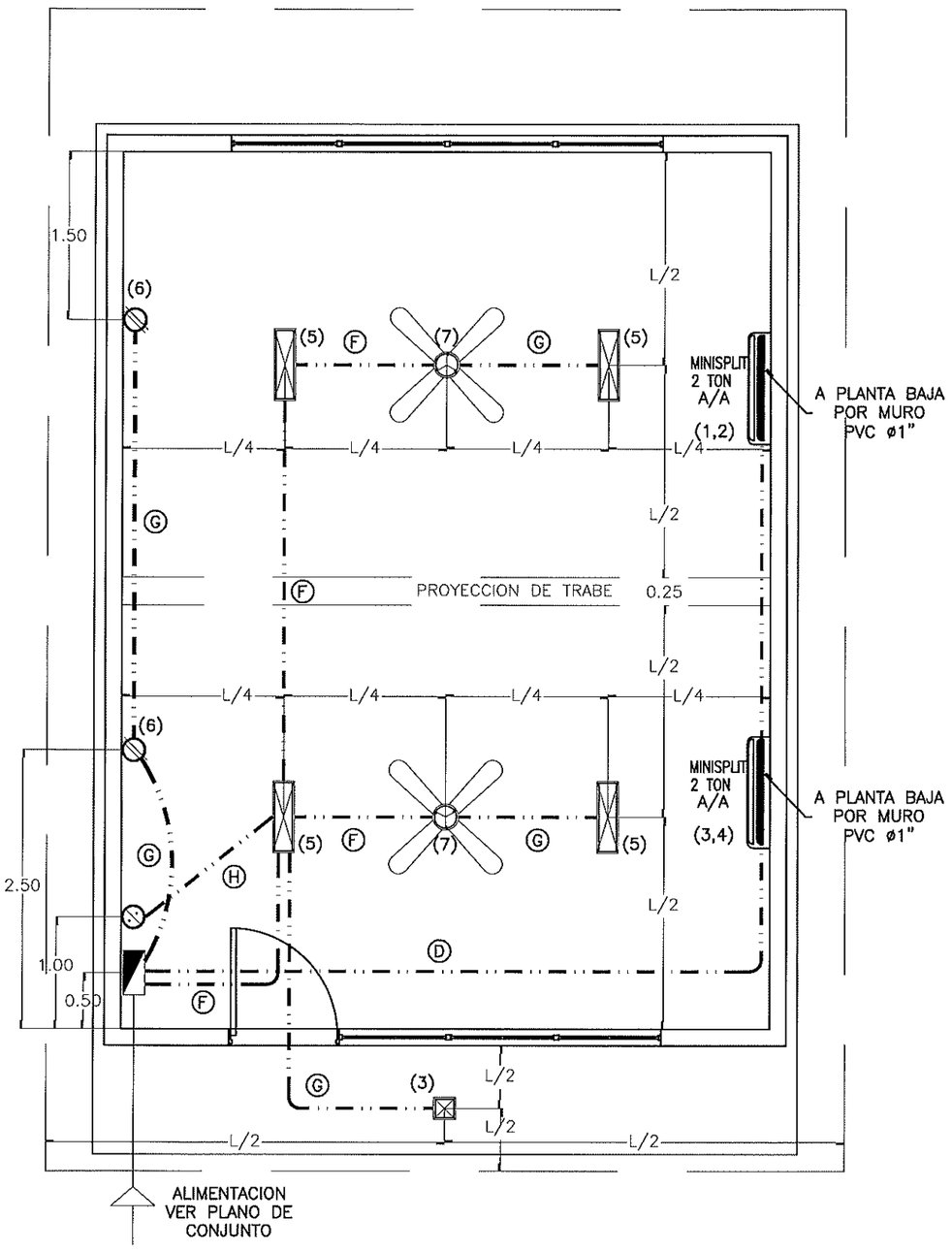

1 PLANTA DE ILUMINACION Y CONTACTOS ESC. 1:50

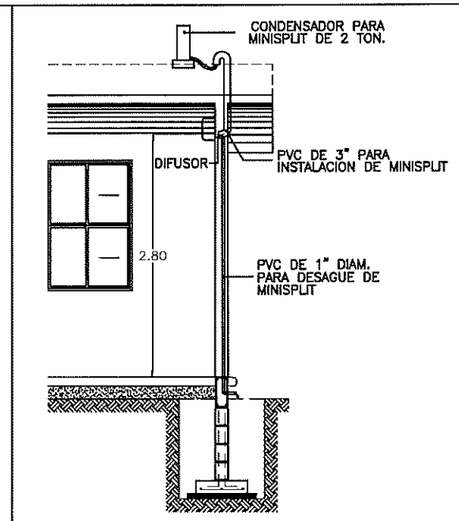

2 DETALLE DE MINI-SPLIT S / E

Ⓐ 5-10 4-12t Ø32mm	Ⓑ 6-10 3-12t Ø32mm	Ⓒ 4-10 2-12t Ø25mm
Ⓓ 2-10 1-12t Ø19mm	Ⓔ 6-12 3-12t Ø25mm	Ⓕ 4-12 2-12t Ø25mm
Ⓖ 2-12 1-12t Ø19mm	Ⓗ 2-12 Ø13mm	

2 CABLEADO S / E

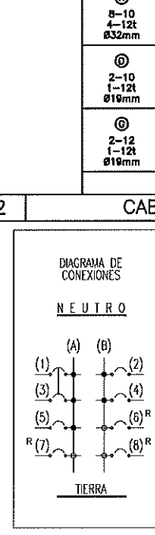

LOCALIZACION	NUM. CIR.	LUMINARIA 22W	LUMINARIA 2x17W	CONTACTO 200W	A/A 1,300W 2,600W	ABANICO 127W		VOLTS.	WATS A FASE A	WATS A FASE B		AMPS.	COND. MIN.	PROTECCION TERMOMAGNETICA POLOS	PROTECCION TERMOMAGNETICA AMPS.
MINI SPLIT, 2 TON	1,2	-----	-----	-----	1	-----	-----	220	1,300	1,300	-----	13.14	10	2	20
MINI SPLIT, 2 TON	3,4	-----	-----	-----	1	-----	-----	220	1,300	1,300	-----	13.14	10	2	20
LUMINARIAS	5	1	4	----	-----	-----	-----	127	158	-----	-----	1.39	12	1	15
CONTACTOS	6	-----	-----	2	-----	-----	-----	127	-----	400	-----	3.50	12	1	15
VENTILADOR DE TECHO	7	-----	-----	-----	----	2	-----	-----	254	-----	-----	2.23	12	1	15
-----	-----	-----	-----	-----	-----	-----	-----	-----	-----	-----	-----	-----	-----	-----	-----
	TOTAL	1	4	2	2	2	-----	-----	3,012	3,000					
TABLERO SQUARD PARA 8 CIRCUITOS									TOTAL WATTS = 6,012 W						

3 CUADRO DE CARGAS S / E

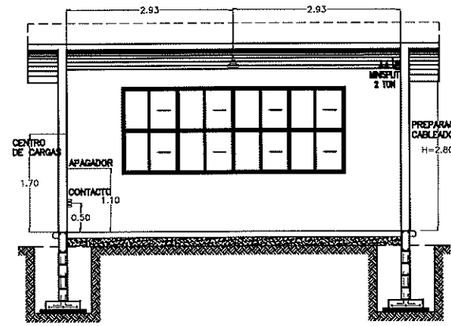

5 DETALLE DE ALTURAS EN INSTALACIÓN CORTE "B" ESC. 1:100

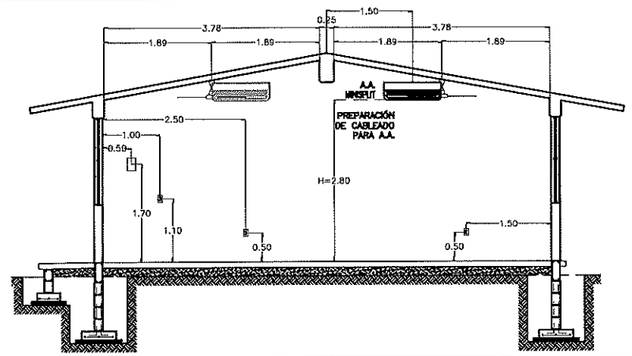

4 DET. DE ALTURAS EN INSTALACIÓN CORTE "A" ESC. 1:100

	TABLERO DE CARGA PARA 8 CIRCUITOS MONOF.
	CONTACTO MONOFÁSICO POLARIZADO 15 AMP.
	CONTACTO POR PISO
EX.	CONTACTO EXTERIOR
	MINI SPLIT DE 2 TON. CONSUMO MAX. 2600W
	CONTACTO PARA AIRE ACOND. FUERZA 220W
	LUMINARIA TIPO LED DE 2X17 WATTS
	LUMINARIA TIPO LED DE 22 WATTS
	SALIDA PARA VENTILADOR DE TECHO DE 52"
	CAJA DE ALUMINIO DE 4"x4"
	TUBERIA DE PVC T.P POR LOSA
	TUBERIA DE PVC T.P POR PISO

SIMBOLOGIA

-TODOS LOS CONTACTOS Y APAGADORES SE COLOCARAN EN EL SENTIDO VERTICAL, Y LAS ALTURAS ESTARAN INDICADAS AL CENTRO DE LA TAPA.

-TODOS LOS APAGADORES SE LOCALIZAN A UNA ALTURA DE 1.10 MTS EXCEPTO LAS QUE SE INDICAN EN PLANTA.

-TODOS LOS CONTACTOS SE LOCALIZAN A UNA ALTURA DE 0.50 MTS. EXCEPTO LOS QUE SE INDICAN EN PLANTA.

-PARA CALIBRES No. 10 Y 8 DEBERAN UTILIZARSE EMPALMES MANUALES SENCILLOS Y ESTAÑADOS Y PARA CALIBRES No. 6 Ó MAYORES EMPALMES CON CONECTORES DE PERNO PARTIDO (PERRO), EN AMBOS CASOS SE UTILIZARAN 3 CAPAS DE CINTA SCOTH No.33 Y UN BAÑO DE BARNIZ ROJO.

-LA ALTURA DE LOS TABLEROS DE CONTROL SERA DE 1.70m A CENTRO DE LOS MISMOS A MENOS QUE SE INDIQUE OTRA ALTURA DIFERENTE.

-DEBERA USARSE TUBERIA CONDUIT P.V.C TIPO PESADO DE LOS DIAMETROS INDICADOS

-PARA CALIBRES No.8 Y MAYORES DEBERA USARSE CONDUCTOR TIPO THW 90 °C VINANEL 900, VINCON Ó SIMILAR.

-PARA TUBERIA MAYOR DE 51mm Ø DEBERA USARSE TUBERIA CONDUIT DE ASBESTO-CEMENTO DE 102mmØ.

-CUANDO LA CONSTRUCCION DE LA ESCUELA SE REALICE EN ETAPAS DEBERAN INSTALARSE TODAS LAS TUBERIAS QUE LLEVE LA ESCUELA DENTRO DE LA PRIMERA ETAPA DE CONSTRUCCION, PARA EVITAR FUTURAS RANURACIONES DE BANQUETAS Y PLAZAS

-LAS LUMINARIAS Y REGISTROS EXTERIORES DEBERAN LOCALIZARSE A 0.50m MINIMO DEL PARAMENTO DE PLAZAS Y ANDADORES

-TODA LA INSTALACION Y EQUIPO DEBERA ATERRIZARSE A TRAVES DE UN HILO DE TIERRA DEL CALIBRE INDICADO Y UNA VARILLA COPPER WELD DE 19mmØ ENTERRADA EN EL REGISTRO EXTERIOR ANEXO AL EDIFICIO.

NOTA:

-TODAS LAS LUMINARIAS DEBERAN SER TIPO LED DE 2X17W. LIBRE DE TORNILLERÍA. EMPOTRABLE.

-TODO EL CABLEADO ELÉCTRICO DEBERÁ CONTAR CON CANDADO ANTIRROBO A BASE DE RESINA POLIMÉRICA EXTRUIDA CON PROPIEDADES DIELÉCTRICAS, ANTICORROSIVAS Y CON ADHESIVO DE ALTO ANCLAJE A SUPERFICIES LISAS, METÁLICAS O DE POLÍMEROS.

ESPECIFICACIONES

INSTITUTO SINALOENSE DE LA INFRAESTRUCTURA FISICA EDUCATIVA
Dirección de Planeación y Programación

Proyecto Autorizado de la Obra No. 260058

P.O. No. 26201 por el Departamento de Proyectos y Certificación.

Fecha y Firma de autorización

DIRECTOR GENERAL: ARQ. HUGO ECHAVE MENESES
DIRECTOR DE INFRAESTRUCTURA: ING. JOAQUIN O. MURRIETA CASTRO
DIRECTOR DE PLANEACION: ARQ. CINDY M. ROSALES ORNELAS

SINALOA GOBIERNO DEL ESTADO

ISIFE INSTITUTO SINALOENSE DE LA INFRAESTRUCTURA FÍSICA EDUCATIVA

NOMBRE DE PLANTEL: AULA DE 6.00 X 8.00 M
UBICACIÓN: SINALOA, MEXICO. CCT:

JEFE DE PROYECTOS: ARQ. ELSA BARRAZA SALAZAR.
ELABORÓ: ARQ. GUADALUPE RAMOS AVILÉS
ELABORACIÓN: 2012 MODIFICACIÓN: 2022

PROYECTO: REG. DE CONCRETO
PLANOS: INSTALACIÓN ELÉCTRICA

IE-01
1 INDICADA

ESTOS PLANOS SON PROPIEDAD DEL INSTITUTO NACIONAL DE LA INFRAESTRUCTURA FISICA EDUCATIVA (INIFED)

RDPP-01.03

ARCHIVO: DIRECCION DE PLANEACION Y PROGRAMACION RETENCION: DOS AÑOS VERSION: 02

INSTITUTO SINALOENSE DE LA INFRAESTRUCTURA FÍSICA EDUCATIVA
DIRECCIÓN DE PLANEACIÓN Y PROGRAMACIÓN
DEPARTAMENTO DE COSTOS

REHABILITACION DE INSTALACIONES ELECTRICAS EN EDIFICIOS A, B Y SERVICIOS SANITARIOS , EN ESC. PRIM. LIC. ADOLFO LOPEZ MATEOS , UBICADA EN PRODUCTO DE LA REVOLUCION MPIO. DE EL FUERTE, ESTADO DE SINALOA CCT: 25DPR1045I

Núm de presupuesto: PLOO5922
Fecha de propuesta: 24/oct/2025
Página: 1/1

Presupuesto

Clave	Descripción	Unidad	Cantidad	Precio unitario	Total:
	REHABILITACION DE INSTALACIONES ELECTRIAS EN EDIFICIOS A,B Y C CON OBRA EXTERIOR				**1,274,020.22**
	REHABILITACION ELECTRICA				**1,274,020.22**
	DESMONTAJES				**4,767.32**
	DEMOLICIONES				**5,398.02**
	CIMENTACION				**15,931.95**
	ALBAÑILERIA				**26,185.62**
	OBRA EXTERIOR				**36,031.80**
	INSTALACIONES ELECTRICAS				**1,118,529.33**
	MOBILIARIO Y EQUIPO				**67,176.18**
	Subtotal de Presupuesto				**1,274,020.22**
				IVA 16.00 %	**203,843.24**
				Total	**1,477,863.46**

ING. ADOLFO CABANILLAS CHAVEZ
JEFE DEL DEPTO. DE COSTOS

INSTITUTO SINALOENSE DE LA INFRAESTRUCTURA FÍSICA EDUCATIVA
DIRECCIÓN DE PLANEACIÓN Y PROGRAMACIÓN
DEPARTAMENTO DE COSTOS

REHABILITACION DE INSTALACIONES ELECTRICAS EN EDIFICIOS A, B Y SERVICIOS SANITARIOS , EN ESC. PRIM. LIC. ADOLFO LOPEZ MATEOS , UBICADA EN PRODUCTO DE LA REVOLUCION MPIO. DE EL FUERTE, ESTADO DE SINALOA CCT: 25DPR1045I

Núm de presupuesto: PLOO5922
Fecha de propuesta: 24/oct/2025

Presupuesto

Clave	Descripción	Unidad	Cantidad
	REHABILITACION DE INSTALACIONES ELECTRIAS EN EDIFICIOS A,B Y C CON OBRA EXTERIOR		
	REHABILITACION ELECTRICA		
	DESMONTAJES		
RET.C	RETIRO DE CABLEADO DE RED SECUNDARIA EN MAL ESTADO. INCLUYE: RETIRO DE CABLEADO, MANO DE OBRA, HERRAMIENTA Y EQUIPO.	ML	140.50
84130	DESMONTAJE DE TABLERO HASTA 8 CIRCUITOS CON INTERRUPTORES SIN RECUPERACION. INCLUYE. DESENERGIZAR, DESCONECTAR. TRABAJO TERMINADO.	PZA	1.00
	DEMOLICIONES		
89628	DEMOLICION DE FIRME DE CONCRETO DE 8 CM. DE ESPESOR, INC. RETIRO DE MATERIAL FUERA DE LA OBRA.	M2	2.00
89896	DEMOLICION DE REGISTRO ELECTRICO DE 60 X 80 X 80MTS. INCLUYE RETIRO DE MATERIAL FUERA DE LA OBRA.	PZA	2.00
89985	RANURAR EN MURO DE TABIQUE DE 20 CMS. DE ANCHO.	ML	17.00
	CIMENTACION		
11071	EXCAVACION A MANO EN TERRENO TIPO "A" INVESTIGADO EN OBRA CUALQUIER PROFUNDIDAD. INCLUYE AFINE TALUDES Y ACARREO DENTRO Y FUERA DE OBRA DE MATERIAL NO UTILIZADO.	M3	14.25
11121	RELLENO Y COMPACTACIÒN DE MATERIAL PRODUCTO DE EXC.C/PISON Y AGUA, EN CAPAS DE 20CM. INCLUYE ACARREO DENTRO DE LA OBRA, MANO DE OBRA Y HERRAMIENTA, MEDIR COMPACTO.	M3	14.00
	ALBAÑILERIA		
31296	REGISTRO ELECTRICO 60X60X80CM.CON TABIQUE RECOCIDO, MORTERO CEMENTO-ARENA 1:4, CONCRETO F'C=100KG/CM2, CON TAPA DE LAMINA Y FONDO DE ARENA. INCLUYE MANO DE OBRA Y HERRAMIENTA, SOLDADURA LAMINA No 18.	PZA	2.00
REG.P	SUMINISTRO E INSTALACION DE REGISTRO DE CONCRETO PREFABRICADO 40X40 CM, INCLUYE; REGISTRO DE CONCRETO PREFABRICADO 40X40 CM, NIVELADO DE TERRENO, MANO DE OBRA, HERRAMIENTA, EQUIPO Y TODO LO NECESARIO PARA SU CORRECTA INSTALACION.	PZA	4.00
	OBRA EXTERIOR		
ELEC.	SUMINISTRO E INSTALACIÓN DE POLIDUCTO ALTA DENSIDAD DE 2" O 3" PARA ALIMENTADOR PRINCIPAL, INCLUYE: POLIDUCTO ALTA DENSIDAD, MANO DE OBRA, HERRAMIENTA, EQUIPO Y TODO LO NECESARIO PARA SU CORRECTA INSTALACIÓN.	MTS	70.00
	INSTALACIONES ELECTRICAS		
ELEC.	SUMINISTRO E INSTALACION DE SALIDA DE ALUMBRADO (CONEXION LUMINARIOS) PARA AULAS, INCLUYE; CABLE DE COBRE THW-LS CAL. 12, CABLE DE COBRE CAL. 14, MATERIAL DE FIJACION, CINTA AISLANTE, MANO DE OBRA, HERRAMIENTA, EQUIPO Y TODO LO NECESARIO PARA SU CORRECTA INSTALACION.	PZA	18.00
51002	SALIDA DE ALUMBRADO O CONTACTO C/CAJA DE LAMINA Y TUBO DE FO.P. DELGADA INCLUYE TODO LO NECESARIO P SU BUEN FUNCIONAMIENTO.	SAL	4.00

ING. ADOLFO CABANILLAS CHAVEZ
JEFE DEL DEPTO. DE COSTOS

REHABILITACION DE INSTALACIONES ELECTRICAS EN EDIFICIOS A, B Y SERVICIOS SANITARIOS , EN ESC. PRIM. LIC. ADOLFO LOPEZ MATEOS , UBICADA EN PRODUCTO DE LA REVOLUCION MPIO. DE EL FUERTE, ESTADO DE SINALOA CCT: 25DPR1045I

Núm de presupuesto: PLOO5922
Fecha de propuesta: 24/oct/2025

Presupuesto

Clave	Descripción	Unidad	Cantidad
51052	SALIDA DE CONTACTO MONOFASICO, POLARIZADO DUPLEX DE 15 AMP. CON CAJA DE PVC, INCLUYE: TODO LO NECESARIO PARA EL BUEN FUNCIONAMIENTO.	SAL	1.00
ELEC.	MURETE DE MEDICION CON GABINETE M-10 PARA INTEMPERIE DE LAMINA ANTICORROSIVA SENTADO SOBRE PLANCHA DE CONCRETO DE 70X100 CMS, INCLUYE: MATERIALES, MANO DE OBRA Y HERRAMIENTA.	PZA	1.00
ELEC.	SUMINISTRO E INSTALACION DE LUMINARIO 2X17 W, INCLUYE; LUMINARIO 2X17 W A PRUEBA DE POLVO Y HUMEDAD, MANO DE OBRA, HERRAMIENTA, EQUIPO Y TODO LO NECESARIO PARA SU CORRECTA INSTALACION.	PZA	4.00
51353	S.y C. DE TABLERO DE CONTROL QO-2 PARA DOS CIRCUITOS MONOFASICOS.	PZA	2.00
ELEC.	SUMINISTRO E INSTALACION DE CENTRO DE CARGA 20 CIRC., INCLUYE: CENTRO DE CARGA 20 CIRC., MANO DE OBRA, HERRAMIENTA, EQUIPO Y TODO LO NECESARIO PARA SU CORRECTA INSTALACION.	PZA	2.00
ELEC.I	SUMINISTRO E INSTALACION DE INTERRUPTOR TERMOMAGNETICO 1X20 AMP, INCLUYE: INTERRUPTOR TERMOMAGNETICO 1X20 AMP, MANO DE OBRA, HERRAMIENTA, EQUIPO Y TODO LO NECESARIO PARA SU CORRECTA INSTALACION.	PZA	10.00
ELEC.I	SUMINISTRO E INSTALACION DE INTERRUPTOR TERMOMAGNETICO 2X20 AMP, INCLUYE: INTERRUPTOR TERMOMAGNETICO 2X20 AMP, MANO DE OBRA, HERRAMIENTA, EQUIPO Y TODO LO NECESARIO PARA SU CORRECTA INSTALACION.	PZA	10.00
PWE.B	SUMINISTRO Y COLOCACIÓN DE POWER BLOCK DE DISTRIBUCIÓN, INCLUYE: MATERIAL, MANO DE OBRA, HERRAMIENTA Y EQUIPO.	PZA	1.00
ELEC.	SUMINISTRO E INSTALACIÓN DE BARRA DE COBRE PARA LA CONEXIÓN DE CABLES NEUTROS Y DE TIERRAS FISICAS, INCLUYE: MATERIAL, MANO DE OBRA, HERRAMIENTA Y EQUIPO.	PZA	1.00
INT.D3	SUMINISTRO E INSTALACION DE INTERRUPTOR TERMOMAGNETICO 3X100 AMP, INCLUYE: INTERRUPTOR TERMOMAGNETICO 3X100 AMP, MANO DE OBRA, HERRAMIENTA, EQUIPO Y TODO LO NECESARIO PARA SU CORRECTA INSTALACION.	PZA	1.00
INT.D3	SUMINISTRO E INSTALACION DE INTERRUPTOR TERMOMAGNETICO 3X40 AMP, INCLUYE: INTERRUPTOR TERMOMAGNETICO 3X50 AMP, MANO DE OBRA, HERRAMIENTA, EQUIPO Y TODO LO NECESARIO PARA SU CORRECTA INSTALACION.	PZA	1.00
INT.D3	SUMINISTRO E INSTALACION DE INTERRUPTOR TERMOMAGNETICO 3X70 AMP, INCLUYE: INTERRUPTOR TERMOMAGNETICO 3X70 AMP, MANO DE OBRA, HERRAMIENTA, EQUIPO Y TODO LO NECESARIO PARA SU CORRECTA INSTALACION.	PZA	1.00
87521	SUMINISTRO Y COLOCACION DE LUMINARIA FLUORESENTE AHORRADORA DE ENERGIA DE 15 A 20 WATTS DE FILAMENTO.	PZA	18.00
ALIM.0	SUMINSTRO E INSTALACION DE ALIMENTADOR PRINCIPAL CON CABLE DE 2+1 DEL 1/0 y 1 CONDUCTOR DESNUDO CAL. 8 THW., INCLUYE: MANO DE OBRA, HERRAMIENTA Y EQUIPO.	ML	29.00

ING. ADOLFO CABANILLAS CHAVEZ
JEFE DEL DEPTO. DE COSTOS

INSTITUTO SINALOENSE DE LA INFRAESTRUCTURA FÍSICA EDUCATIVA
DIRECCIÓN DE PLANEACIÓN Y PROGRAMACIÓN
DEPARTAMENTO DE COSTOS

REHABILITACION DE INSTALACIONES ELECTRICAS EN EDIFICIOS A, B Y SERVICIOS SANITARIOS , EN ESC. PRIM. LIC. ADOLFO LOPEZ MATEOS , UBICADA EN PRODUCTO DE LA REVOLUCION MPIO. DE EL FUERTE, ESTADO DE SINALOA CCT: 25DPR1045I

Núm de presupuesto: PLOO5922
Fecha de propuesta: 24/oct/2025

Presupuesto

Clave	Descripción	Unidad	Cantidad
51469	SUMINISTRO Y COLOCACION DE CABLE DE COBRE CON AISLAMIENTO THW CAL. #8	ML	50.00
51469	SUM. Y COLOCACION DE CABLE DE COBRE DESNUDO CAL # 8	ML	70.00
51468	SUMINISTRO Y COLOCACION DE CABLE DE COBRE C/AISLAMIENTO THW # 10, INCLUYE: CINTA AISLANTE.	ML	157.00
51431	SUMINISTRO Y TENDIDO DE TUBO CONDUIT DE PVC PESADO DE 38MM. INCLUYE CONEXIONES, TRAZO, EXCAVACION Y RELLENO.	ML	30.00
51431	SUMINISTRO Y TENDIDO DE TUBO CONDUIT DE PVC PESADO DE 38MM. INCLUYE CONEXIONES, TRAZO, EXCAVACION Y RELLENO.	ML	66.00
ELE.S	SUMINISTRO E INSTALACIÓN DE SALIDA PARA ALIMENTACIÓN ELÉCTRICA PARA 1 EQUIPO DE AIRE ACONDICIONADO, INCLUYE: CAJA FS, CABLE DE COBRE THW-LS CAL. 10, CABLE DE COBRE THW-LS CAL. 12, CONECTOR USO RUDO, MATERIAL DE FIJACIÓN, CINTA AISLANTE, MANO DE OBRA, HERRAMIENTA, EQUIPO Y TODO LO NECESARIO PARA SU CORRECTA INSTALACIÓN.	PZA	214.10
PREPA	SUM. Y COLOCACION DE ALIMENTADOR DE BASE DE MEDICION PARA CONEXION DE ALIMENTADOR A CFE INC. TUBERIA GALVANIZADA DE 38MM	PZA	1.00
51428	SUMINISTRO Y TENDIDO TUBO CONDUIT PVC PESADO 19MM DIAMETRO INCLUYE CONEXIONES, TRAZO, EXCAVACION Y RELLENO.	ML	25.00
BM. 7-	SUMINISTRO E INSTALACION DE BASE PARA MEDICIÓN 7-200, INCLUYE: MATERIAL, MANO DE OBRA Y HERRAMIENTA.	PZA	1.00
51444	SUMINISTRO E INSTALACIÓN DE CABLE DE ALUMINIO XLP 2+1 CAL. 4, INCLUYE: CABLE DE ALUMINIO XLP 2+1 CAL. 4, CINTA AISLANTE, MANO DE OBRA, HERRAMIENTA, EQUIPO Y TODO LO NECESARIO PARA SU CORRECTA INSTALACIÓN.	ML	60.50
51440	SUMINISTRO Y TENDIDO TUBO Fo.GALV. C-40 38 MM.DIAMETRO.INCL: CONEXIONES, TRAZO, EXCAVACION Y RELLENO.	ML	1.00
51041	SUMINISTRO Y COLOCACION DE FOTOCELDA ELECTRICA. SENSOR DE LUZ.	PZA	2.00
51498	SUMINISTRO Y COLOCACION DE VARILLA DE TIERRA COOPER WELD DE 3.0 MTS. POR 19 MM. DE DIAMETRO, INCLUYE CONECTOR Y CONDUCTOR.	PZA	5.00
	MOBILIARIO Y EQUIPO		
99020	SUMINISTRO Y COLOCACION DE MINISPLIT DE 2 TONELADAS. INCLUYE: INSTALACION ELECTRICA A UNA DISTANCIA DE 8 MTS., MATERIAL, MANO DE OBRA, HERRAMIENTA Y EQUIPO Y TODO LO NECESARIO.	PZA	3.00

Total de Presupuesto

ING. ADOLFO CABANILLAS CHAVEZ
JEFE DEL DEPTO. DE COSTOS