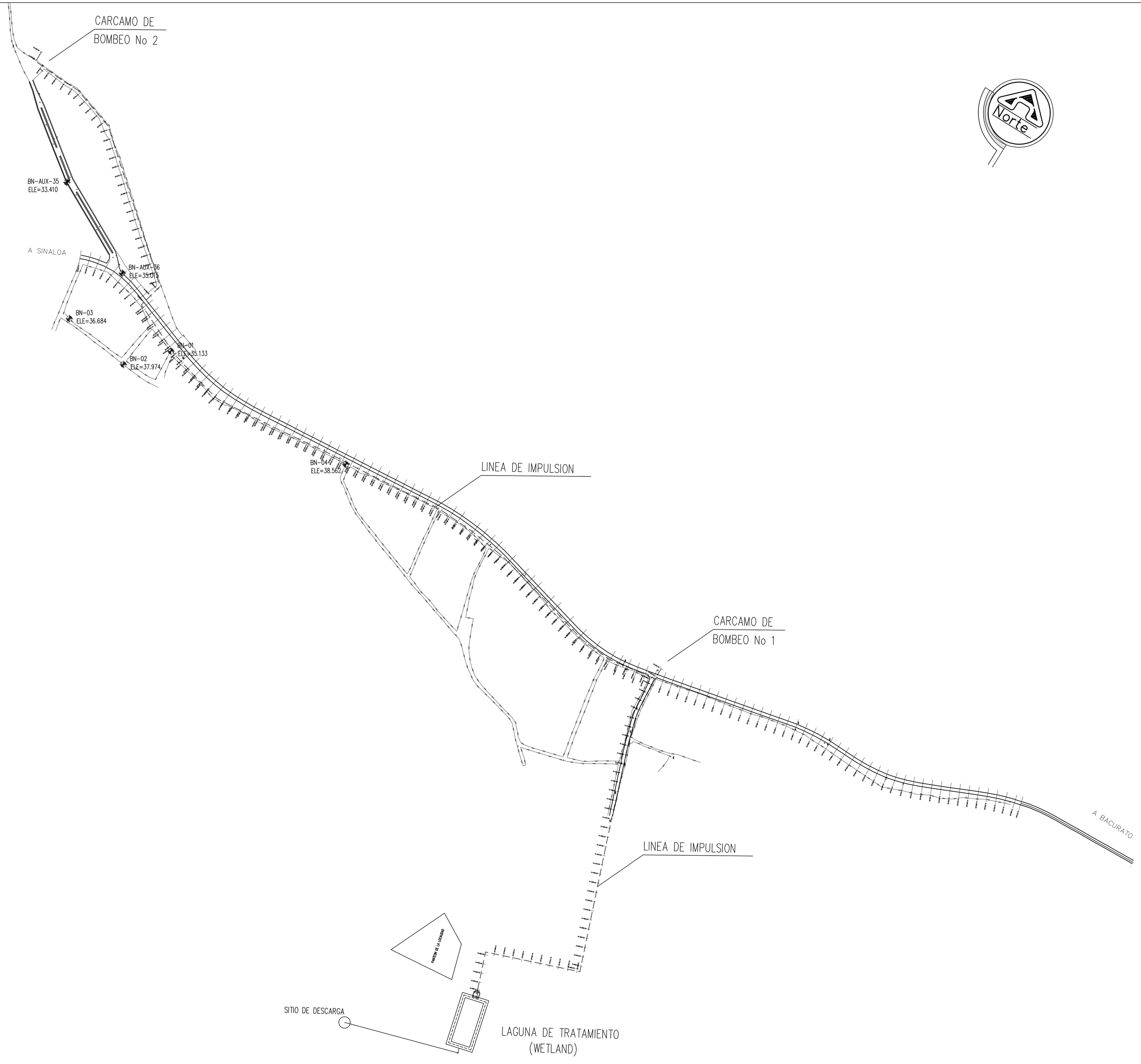

NTA

DETALLE DE RELLENOS DE ZANJA

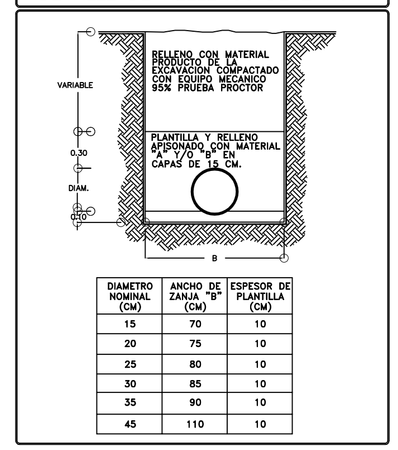

DIAMETRO NOMINAL (CM)	ANCHO DE ZANJA "B" (CM)	ESPESOR DE PLANTILLA (CM)
15	70	10
20	75	10
25	80	10
30	85	10
35	90	10
45	110	10

Localizacion

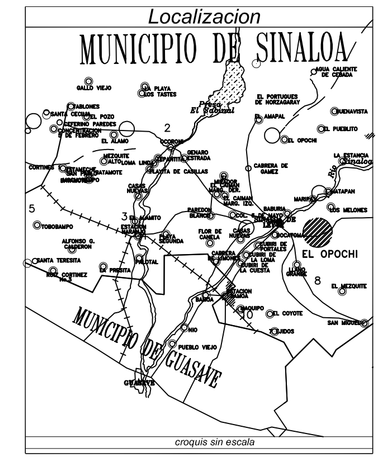

SIMBOLOGIA

ATARJEAS DE PROYECTO	
CAIDA LIBRE EN POZO DE VISITA	
CAIDA ADOSADA A POZO DE VISITA	
POZO DE VISITA COMUN	
LONGITUD–PENDIENTE–DIAMETRO MTS – MILES – CMS	60–3–20
ELEVACION DEL TERRENO NATURAL / ELEVACION DE PLANTILLA	40.12 / 38.523
No. DE POZO DE VISITA COMUN	6
BANCO DE NIVEL	

DATOS DE DISEÑO

DATOS POBLACIONALES

POBLACION CONTEO 2020	1158 HABITANTES
PROYECCION DE POBLACION (2040)	1651 HABITANTES

DATOS GENERALES

POBLACION DE DISEÑO	1651 HABITANTES
COEFICIENTE DE HARMON	3.54
COEFICIENTE DE PREVISION	1.5
DOTACION	187.50 L/HAB/DIA
APORTACION (80% DE LA DOTACION)	150 L/HAB/DIA

CAUDALES DE DISEÑO

GASTO MINIMO	1.680 L/S
GASTO MEDIO	3.240 L/S
GASTO MAXIMO INSTANTANEO	11.790 L/S
GASTO MAXIMO EXTRAORDINARIO	17.680 L/S
SISTEMA	SEPARADO–AGUAS NEGRAS
FORMULAS	MANNING–HARMON
SISTEMA DE ELIMINACION	GRAVEDAD
TRATAMIENTO	FOSA SEPTICA + WETLAND

VELOCIDADES

MINIMA	0.30 M/S
MAXIMA	5.00 M/S

UNION ANGER TUBERIA DE P.V.C.

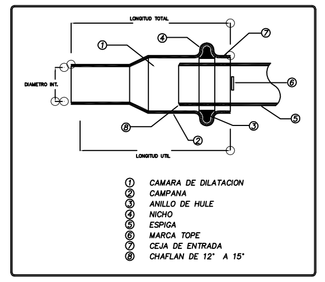

CANTIDAD DE TUBERIA

TUBERIA DE P.V.C. PARA ALCANTARILLADO SISTEMA METRICO, SERIE 20, DE 15 CM (6") DE DIAMETRO. _____ 2,996.40 m.

POZO DE VISITA TIPO COMUN

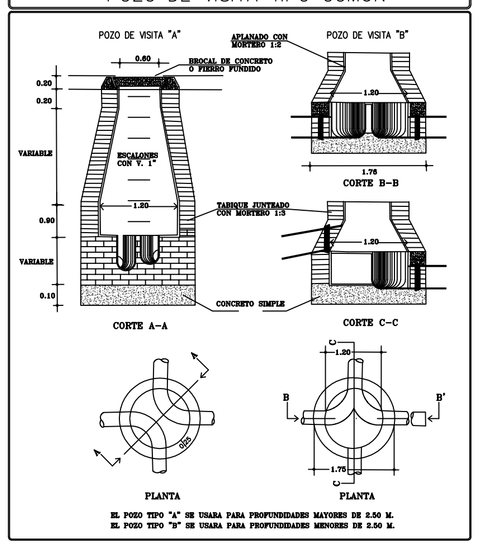

EL POZO TIPO "A" SE USARA PARA PROFUNDIDADES MAYORES DE 2.50 M.
EL POZO TIPO "B" SE USARA PARA PROFUNDIDADES MENORES DE 2.50 M.

NOTAS Y ESPECIFICACIONES

- LOS MATERIALES Y TRABAJOS DE MANO DE OBRA DEBERAN APEGARSE A LAS NORMAS DE LA DIRECCION GENERAL DE AGUA POTABLE Y ALCANTARILLADO DE LA C.N.A. Y A LOS LINEAMIENTOS DE LA JUNTA – DE AGUA POTABLE Y ALCANTARILLADO SANITARIO DEL MUNICIPIO.
- EN LOS POZOS DE VISITA SE DEBERAN INSTALAR BROCALES Y TAPAS DE CONCRETO EN DONDE EXISTAN TERRACERIAS Y DE Fa.Fa. EN -- DONDE EXISTAN PAVIMENTOS.
- NO DEBERAN CONECTARSE LAS BAJADAS DE AGUAS PLUVIALES A LAS DESCARGAS DOMICILIARIAS DE AGUAS NEGRAS.
- SE UTILIZARA TUBERIA DE P.V.C. ALCANTARILLADO SANITARIO SISTEMA METRICO, SERIE 20.
- LA TUBERIA DE P.V.C. ALCANTARILLADO DEBERA SER CERTIFICADA Y APROBADA POR EL INSTITUTO NACIONAL DE TUBERIAS PLASTICAS.
- EN LA UNION DE LAS ATARJEAS CON LOS POZOS DE VISITA SE UTILIZARA UNION HERMETICA CON ANILLO DE HULE.
- LAS ACOTACIONES DE LOS POZOS DE VISITA Y DE LOS DETALLES -- ESTAN EN CENTIMETROS.
- TODAS LAS CONEXIONES DE ALBAÑALES QUE ESTEN CONECTADAS DI– RECTAMENTE A LAS ATARJEAS, SE HARAN CON TUBO DE PVC DE 15 CMS. Y CON SU RESPECTIVA SILLETA.
- TODAS LAS CONEXIONES DE ALBAÑALES QUE SE CONECTEN DIRECTA– MENTE A POZOS DE VISITA, SE HARA CON TUBO DE PVC DE 20 CM DE DIAM.
- LA LONGITUD DE LA TUBERIA ESTA APROXIMADA EN METROS
- EN LA RED DE ATARJEA DONDE NO SE INDICA EL DIAMETRO DE LA TUBERIA SERA ESTA DE PVC DE 8", SERIE 20.

CONEXION DE TUBERIA DE P.V.C. A POZO DE VISITA

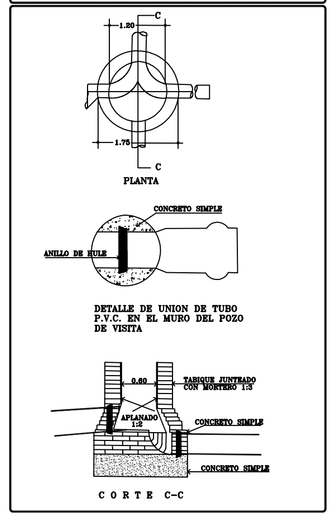

DESCARGA DOMICILIARIA CON TUBERIA DE PVC

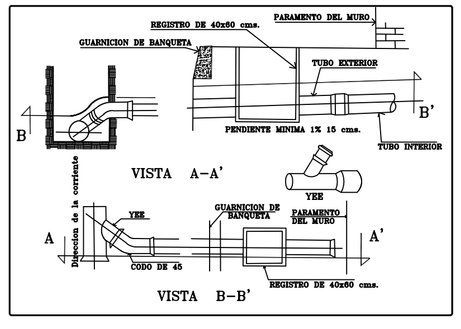

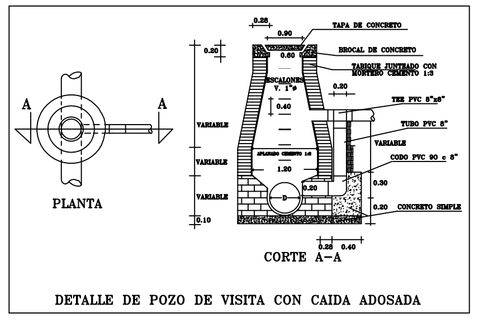

DETALLE DE POZO DE VISITA CON CAIDA ADOSADA

JUNTA MUNICIPAL DE AGUA POTABLE Y ALCANTARILLADO DE SINALOA

DIBUJO: C. QUADALUPE CASTRO QUIÑONEZ	REVISO Y APROBO: C. MARIA BEATRIZ LEON RUBIO

TAMAÑO DEL MEDIO PLIEGO

CONSTRUCCION DE SISTEMA DE ALCANTARILLADO SANITARIO Y SANEAMIENTO

EDO. OPOCHI	EL OPOCHI
MUNICIPIO	SINALOA

NOMBRE DEL PLANO

PLANO GENERAL DEL SISTEMA

CLAVE: ING. RICARDO SANCHEZ LEON	REPTE.: ARQ. JAVIER E. ESPINOSA
FECHA: ENERO 2021	ESC. DE DIBUJO: 40
ESCALA: 1:500	PORTADA