"CABRERA DE BONES Y OLIVOS"

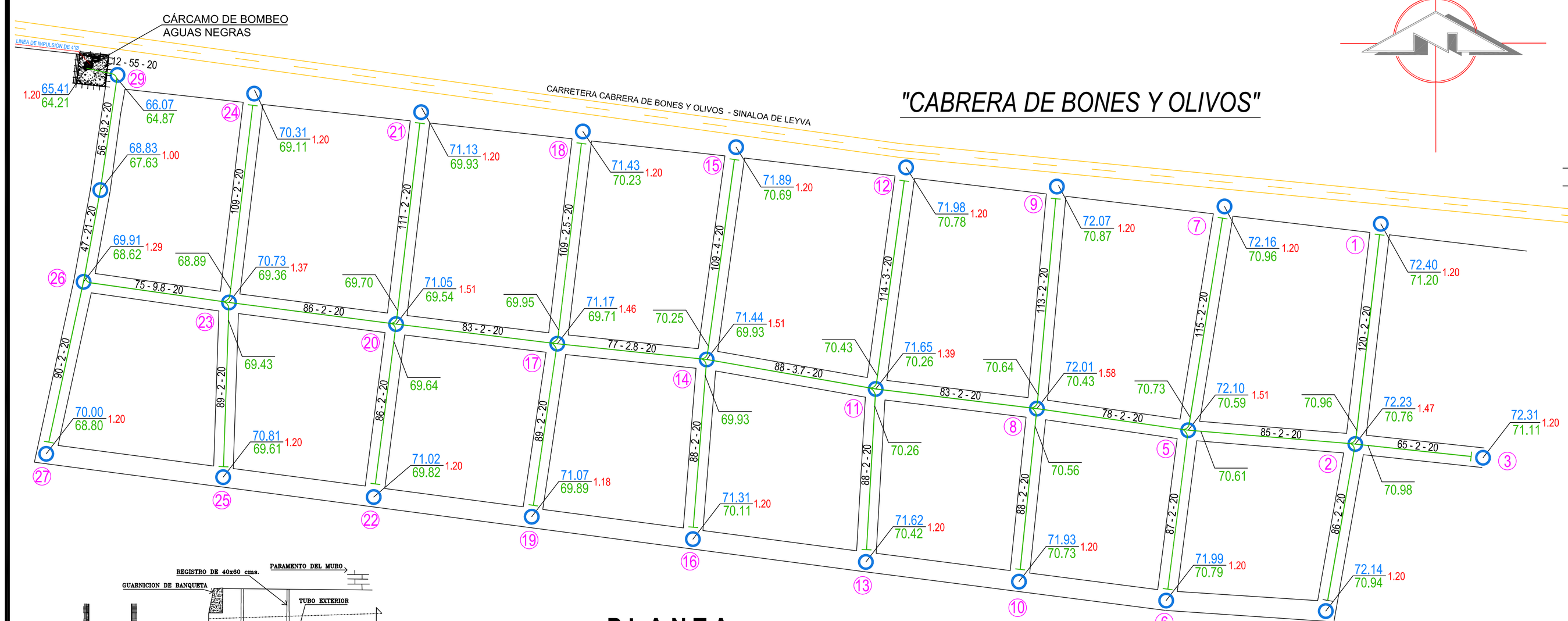

PLANTA

ESC. 1:2150

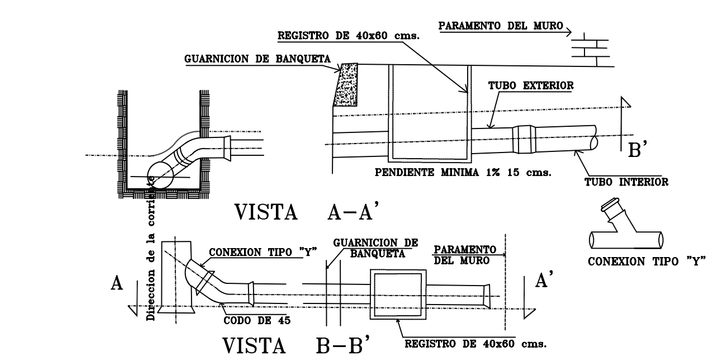

VISTA A–A'

VISTA B–B'

DESCARGA DOMICILIARIA
CON TUBERIA DE P.V.C.

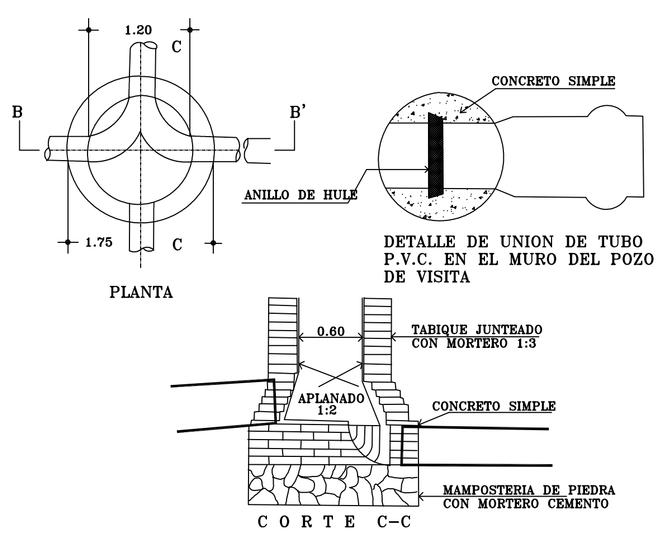

PLANTA

DETALLE DE UNION DE TUBO P.V.C. EN EL MURO DEL POZO DE VISITA

C O R T E C–C

DETALLE DE POZO DE VISITA "COMUN"
CON TUBERIA DE P.V.C.

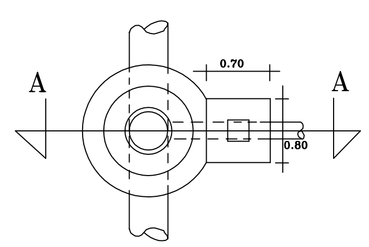

PLANTA

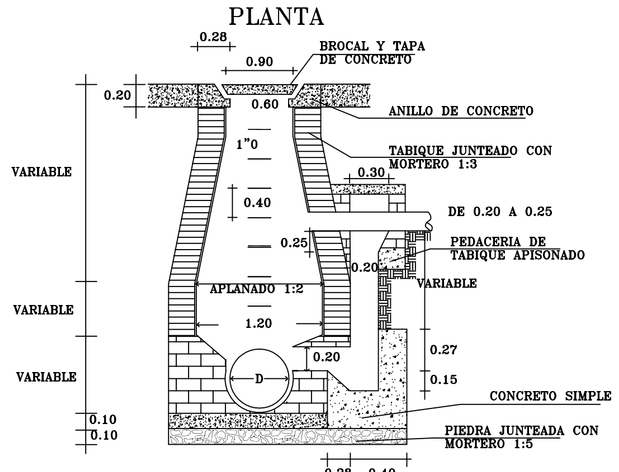

CORTE A–A

NOTA:
PARA "d" DE 0.20 A 0.60 "D"=1.2

DETALLE DE POZO DE VISITA
CON CAIDA ADOSADA

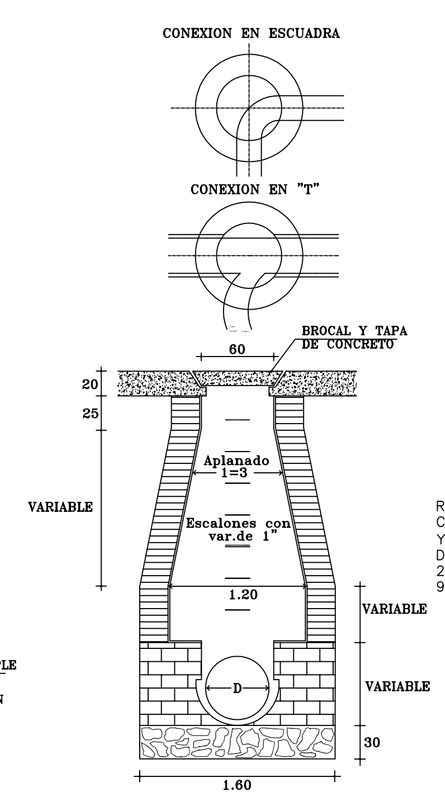

POZO DE VISITA
"COMUN"

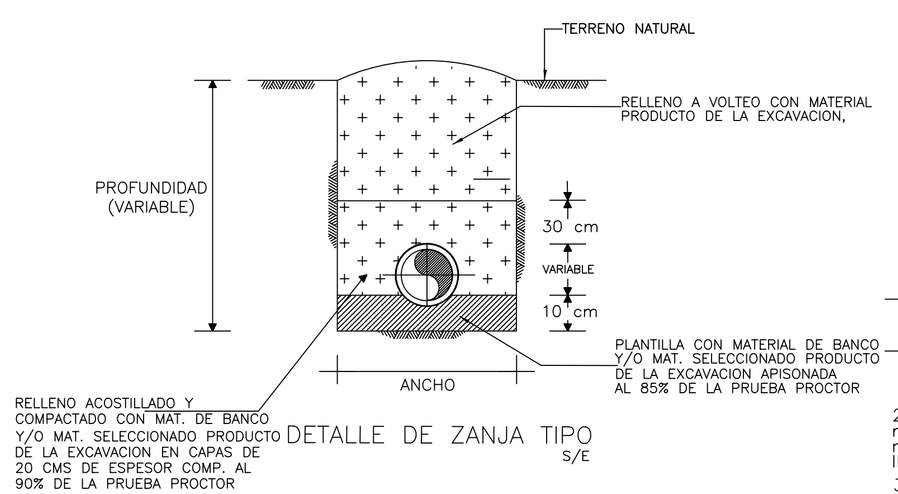

DETALLE DE ZANJA TIPO
S/E

DIAM. NOMINAL		ANCHO	PROF.	VOLUMEN
MILIMETROS	PULGADAS	EN cms.	EN cms.	POR METRO LINEAL
203	8"	65	VAR.	VARIABLE

C A N T I D A D E S D E O B R A

P R E L I M I N A R E S C O N C E P T O S	CANT.	UNIDAD
TRAZO Y NIVELACION DE TERRENO CON FINALIDAD DE EFECTUAR TRABAJOS DE ALCANTARILLADO SANITARIO ESTABLECIENDO BANCOS DE N IVEL A UN MAXIMO DE 300 MTS. ENTRE BANCO Y BANCO	2,256.00	ML
EXCAVACION A MAQUINA EN MATERIAL TIPO COMUN EN SECO A EN ZONA "B" A UNA PROFUNDIDAD DE 0.00 A 2.00 MTS.	2,530.26	M³
PLANTILLA APISONADA Y COMPACTADA CON MATERIAL DE BANCO (ARENA) (NO INCLUYE MATERIAL DE BANCO)	176.82	M²
RELLENO ACOSTILLADO CON PISON DE MANO Y AGUA EN CAPAS DE 20 CMS DE ESPESOR CON MATERIAL DE BANCO	804.74	M³
RELLENO A VOLTEO A MAQUINA CON MATERIAL SELECCIONADO PRODUCTO DE LA EXCAVACION.	1,469.34	M³
ADQUISICION Y CARGA DE MATERIAL DE BANCO PARA RELLENOS : PLANTILLA Y ACOSTILLADO	981.56	M³
ACARREO DE MATERIAL DE BANCO PARA PLANTILLAS Y RELLENOS A UNA DISTANCIA DE 11 KMS (1ER. KM)	10,797.20	M³-KM
DISPOSICION DE MATERIAL PRODUCTO DE LA EXCAVACION A UNA DISTANCIA	981.56	M³
SUMINISTRO DE TUBERIAS DE AGUA POTABLE DE 3"ø DE PVC. REPARACION DE TUBERIAS DE AGUA POTABLE DE 3"ø DE PVC. INCLUYE: MATERIAL Y MANO DE OBRA PARA SU INSTALACION.	10.00	PZA
REPARACION DE TOMA DOMICILIARIA DE 1/2"ø A BASE DE UN CONECTORES DE BRONCE DE 1/2"ø Y 4.00 ML DE MANGUERA	40.00	LOTE
SONDEO CON EQUIPO PARA LOCALIZACION DE OBSTRUCCIONES	10.00	PZA
PRUEBA DE ACHQUE CON MOTOBOMBA AUTOCEBANTE DE 3" DE DIAMETRO.	80.00	PZA
T U B E R I A S		
SUMINISTRO E INSTALACION DE TUBERIA PVC SANITARIA 8" DE DIAMETRO SERIE 20	2,526.00	ML
O B R A S A C C E S O R I A S Y C O M P L E M E N T A R I A S		
CONSTRUCCION DE POZOS DE VISITA DE PROFUNDIDAD:		
0 A 1.50 MTS.	20.00	PZA
1.50 A 3.00 MTS.	5.00	PZA
3.00 A 4.50 MTS.	4.00	PZA
FABRICACION Y COLOCACIÓN DE BROCAL Y TAPA DE CONCRETO ARMADO	29.00	PZA
D E S C A R G A S D O M I C I L I A R I A S		
CONSTRUCCION DE DESCARGA DOMICILIARIACON TUBERIA 6"ø SERIE 20 INTERCONECTADA A TUBERIA DE 8"ø SERIE 20, INCLUYE: EXCAVACION PLANTILLA, ACOSTILLADO Y VOLTEO.	840.00	ML
SUMINISTRO DE TUBERIA DE PVC 6"ø SERIE 20 PARA CONSTRUCCION DE DESCARGA DOMICILIARIA.	840.00	ML
SUMINISTRO E INSTALACION DE PIEZAS ESPECIALES PARA DESCARGA DOMICILIARIA DE 6"ø PARA SER INTERCONECTADAS A TUBERIA DE 8"ø SERIE 20: CODO DE PVC DE 45°X6"ø Y SILLETA.	84.00	LOTE
SUMINISTRO DE MATERIALES Y CONSTRUCCION DE REGISTROS DE 0.60 X 0.60 X 0.80 MTS. A BASE DE TABIQUE ROJO RECOCIDO JUNTEADO CON MORTERO CEMENTO–ARENA PROPORCION 1:3 CON BASE DE CONCRETO DE 0.10 MTS DE PERALTE ACABADO INTERIOR PULIDO CON CEMENTO – ARENA 1:3, MARCO, CONTRA MARCO Y TAPADERA DE CONCRETO ARMADA CON MALLA LAC Y 0.05 MTS DE ESPESOR, INCLUYEXCAVACIONES Y RELLENOS A UNA PROFUNDIDAD DE 0.80 MTS.	84.00	PZA

SIMBOLOGÍA

- Cabeza de atarjea
- Colector de aguas negras
- Pozo de visita común
- Interconexión
- Número de Pozo — 16
- Cota de terreno — 12.50
- Cota de plantilla — 11.39
- Longitud–Pendiente–Diámetro (mts.) (milésim.)(cms) — 100 – 2 – 25

NOTAS

1.–La tuberia de atarjeas sera de pvc sanitario serie 20 de pared lisa de 20 cms de diametro.

2.–Los pozos de visita seran de tabique rojo recocido aplanado interior con mortero–cemento–arena proporcion 1:3 pulido con llana metalica.

3.–las tapas y brocales para pozos de visita seran de concreto armado f'c=200 kg/cm2.

4.–En las descargas domiciliarias se utilizara codo pvc de 45°x6", conexion de pvc tipo "y" de 6x8" y tuberia de pvc sanitario serie 20.

5.– Todos los diametros estan indicados en centimetros excepto los indicados en otra unidad.

6.– Las longitudes y elevaciones estan indicadas en metros.

7.– El relleno de la zanja sera con material de banco y material producto de excavacion compactado en capas de 20cms. de espesor al 90% proctor, como se indica en el detalle de zanja tipo.

8.– La plantilla sobre la que se apoyara la tuberia y el relleno de las zanjas seran compactados de acuerdo a lo especificado en el detalle de la zanja tipo mostrado en este plano.

Macrolocalizacion

Municipio de Sinaloa, Estado de Sinaloa.

NORTE

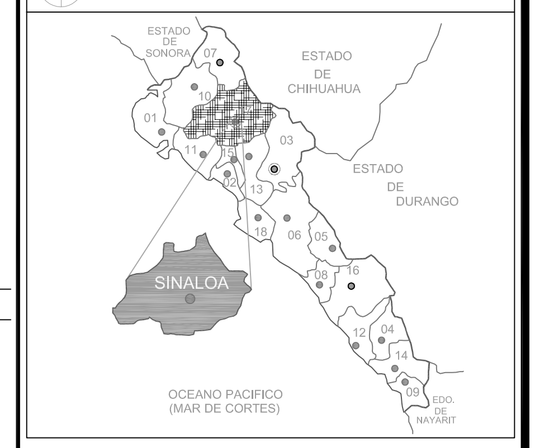

Microlocalizacion

Loc. El Coyote, Municipio de Sinaloa, Estado de Sinaloa.

NORTE

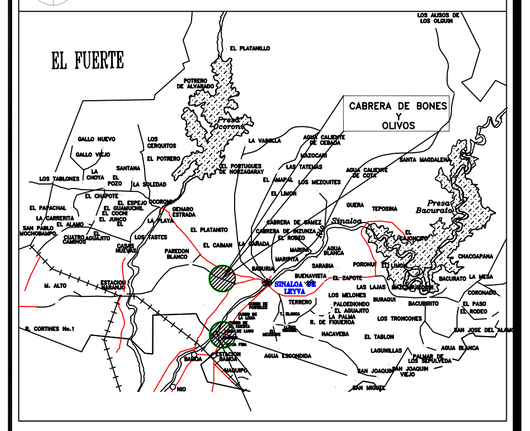

DATOS DE PROYECTO:

Datos:

Población Actual:	232 Hab
Población Proyecto:	252 Hab
Dotación Agua Potable:	201 lts/hab/dia
Aportación de Aguas Negras:	150.75 lts/hab/dia

Gastos:

Medio	0.44 l.p.s
Mínimo	0.22 l.p.s
Máximo instantaneo	1.67 l.p.s
Máximo extraordinario	2.51 l.p.s
Coef. de Harmon	3.8
Coef. de previsión	1.5
Sistema Eliminación	Separado a gravedad

Velocidades (Normas CONAGUA):

Mínima	0.30 m/seg
Máxima	5.00 m/seg
Fórmulas	Manning y Harmon

H. AYUNTAMIENTO
DE
SINALOA

JUNTA MUNICIPAL DE AGUA POTABLE
Y ALCANTARILLADO DE SINALOA.

Gerente General
C. Guadalupe Castro Quiñonez

Presidenta Municipal
Lic. María Beatriz León Rubio

Gerente Técnico
Ing. Ricardo Sánchez Leon

Contenido: Red de Alcantarillado Sanitario

Localización: Cabrera de Bones y Olivos

Municipio: Sinaloa de Leyva

Escala: LA INDICADA

No. de plano: 04

Fecha: Enero 2021